Boîte aux lettres design sur pied 6 places (3x2) GOETHE ST-Q - RAL au choix | 100mm de profondeur | avec 6 boîtes aux lettres (3x2)



Product number 215-STQ-6

Product description

Boîte aux lettres sur pied design 6 unités (3x2) GOETHE ST-Q - RAL au choix

Boîte aux lettres sur pied pour 6 foyers, fabriquée avec soin, dotée d'élégants éléments de support rectangulaires. La boîte aux lettres moderne GOETHE est idéale pour un espace d'entrée exigeant. Sa ligne épurée sans serrure visible confère à cette boîte un aspect particulièrement élégant.

Les dimensions des casiers individuels permettent un volume d'environ 16 litres ; la grande fente d'insertion garantit que les enveloppes DIN C4, les magazines ou le courrier après une absence de plusieurs jours ne seront pas chiffonnés. La serrure innovante Push-Key est dissimulée à l'intérieur de la boîte. Il suffit d'insérer la clé dans l'ouverture prévue (aucune rotation nécessaire) et la porte s'ouvre. Grâce à la position de la serrure, la porte de récupération est conçue de manière à empêcher que votre courrier ne vous tombe dessus. La bordure d'évacuation de l'eau protège de manière optimale le courrier situé à l'intérieur contre les intempéries. La trappe d'insertion est équipée d'amortisseurs d'axe de haute qualité, garantissant une fermeture très silencieuse et évitant tout cliquetis gênant dû aux intempéries. Les plaques nominatives interchangeables en plexiglas peuvent être manipulées confortablement par l'avant ; pour une esthétique optimale nous recommandons la plaque affleurante gravée au laser (voir Accessoires). La 2e plaque nominative est équipée d'un insert Publicité Oui/Non.

Les systèmes de boîtes aux lettres de la collection GOETHE se caractérisent par l'utilisation systématique d'acier inoxydable et d'aluminium. Le résultat est une très grande longévité et durabilité. La construction a été développée par nos propres ingénieurs en privilégiant une grande flexibilité/modularité, un montage simple des pièces détachées et une auto-installation sans complication. Pour toutes les installations GOETHE, les pièces détachées sont disponibles directement dans notre boutique.

Grâce à la conception, l'auto-installation est simple et rapide.

Modèle d'utilité protégé selon le DPMA, dossier n° DE: 20 2021 101 679.5

Briefkasten Manufaktur Lippe GmbH
Werler Straße 60
32105 Bad Salzuflen

www.briefkasten-manufaktur.de
info@briefkasten-manufaktur.de
Tel.: +49 5222 807110

Geschäftsführer Oliver Woineck
Ust.ID.Nr. DE303690847
Handelsregister Amtsgericht Lemgo, HRB 8618

- Boîte aux lettres sur pied 6 unités en acier inoxydable et aluminium.
- Boîtes en acier inoxydable 1.4016 (acier inoxydable magnétique), thermolaquées dans la teinte RAL de votre choix.
- Fabrication de qualité - Fabriqué en Allemagne par Briefkasten Manufaktur Lippe.
- Serrure Push-Key innovante avec 2 clés par foyer.
- L’insertion du courrier et le retrait se font par l’avant. Trappe d’insertion avec amortisseurs d’axe de haute qualité pour une insertion très silencieuse du courrier.
- Les boîtes aux lettres sont conformes à la norme DIN/EN 13724. Dimension d’ouverture (3,5 cm x 36,0 cm) pour C4 à l’horizontale, permettant d’insérer de grandes lettres sans les plier.
- Les portes de retrait s’ouvrent de haut en bas, ce qui empêche que votre courrier ne vous tombe dessus.
- Plaque nominative en plexiglas pour l’inscription du nom et 2e plaque avec insert Publicité Oui/Non par foyer.
- Protection optimale contre la pluie grâce aux bords d’écoulement et à un toit pare-pluie en aluminium 3 mm AlMg3 W19, thermolaqué dans la teinte RAL de votre choix.
- Habillage latéral en aluminium 3 mm AlMg3 W19, thermolaqué dans la teinte RAL de votre choix.
- Paroi arrière en acier inoxydable V2A 1.4301 de 1 mm, thermolaquée dans la teinte RAL de votre choix.
- Les colonnes de support B 40 mm x P 80 mm sont en acier inoxydable V2A 1.4301 de 2 mm, thermolaquées dans la teinte RAL, pour scellement ou fixation par vissage.

Information importante :

Pour assurer une protection optimale de votre courrier contre l’eau, la boîte aux lettres ou l’ensemble de boîtes devrait, si possible, être installé(e) sous un auvent.

Le courrier n’est protégé de l’eau que s’il est entièrement déposé dans la boîte et que la trappe d’insertion est fermée. Un courrier partiellement inséré permet la pénétration d’humidité et de saletés dans la boîte. Cette installation est protégée contre l’infiltration d’eau conformément à la norme DIN EN 13724. L’entrée d’eau ne constitue pas un motif de réclamation.

Product properties

Surface/couleur	RAL 9005 noir profond, RAL 3004 rouge pourpre, DB 703 fer micacé, RAL 7016 gris anthracite, RAL au choix (selon le tableau des couleurs), RAL 9007 aluminium gris, RAL 9016 blanc trafic
Série	GOETHE
Nombre de boîtes	avec 6 boîtes aux lettres
Inscription du nom	Badge d'identification
Matériau de base	Aluminium AlMg3 W19, Acier inoxydable V2A 1.4301, Acier inoxydable 1.4016 (acier inoxydable magnétique)
Type de montage	Autonome
Prélèvement de poste	Face avant
Caisses individuelles par volume	Grand > 16 litres

Briefkasten Manufaktur Lippe GmbH
Werler Straße 60
32105 Bad Salzuflen

www.briefkasten-manufaktur.de
info@briefkasten-manufaktur.de
Tel.: +49 5222 807110

Geschäftsführer Oliver Woineck
Ust.ID.Nr. DE303690847
Handelsregister Amtsgericht Lemgo, HRB 8618

Dimensions

Largeur en mm	1
Hauteur en mm	1
Hauteur du caisson individuel en mm	400,0
Largeur du caisson individuel en mm	400,0
Volume en litres	16
Hauteur de la fente d'introduction du courrier en mm	35,0
Largeur de la fente d'introduction du courrier en mm	360,0
Hauteur de la boîte aux lettres en mm	800,0
Largeur de la boîte aux lettres en mm	1200,0
Hauteur de construction en mm	1200,0 | 1500,0 | 1700,0 + 23,0
Largeur totale en mm	1288,0
Profondeur en mm	100,0 + 25,0 Toit de pluie
Poids en kg	64
État de livraison	Livraison en blocs, éléments de stand / boîte aux lettres divisés

Dimension drawing

Briefkasten Manufaktur Lippe GmbH
Werler Straße 60
32105 Bad Salzuflen

www.briefkasten-manufaktur.de
info@briefkasten-manufaktur.de
Tel.: +49 5222 807110

Geschäftsführer Oliver Woineck
Ust.ID.Nr. DE303690847
Handelsregister Amtsgericht Lemgo, HRB 8618

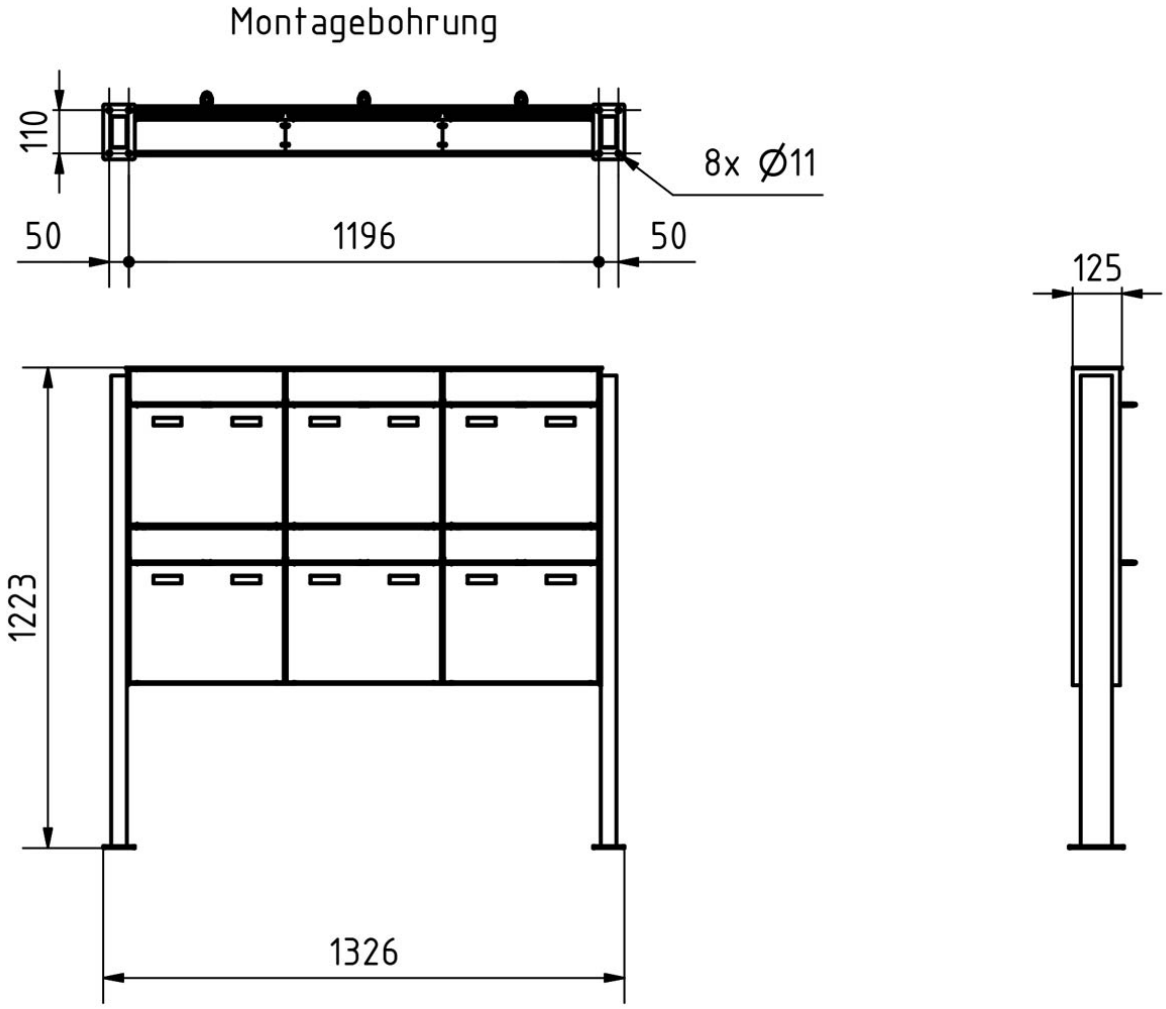

Briefkasten Manufaktur Lippe GmbH
Werler Straße 60
32105 Bad Salzuflen

www.briefkasten-manufaktur.de
info@briefkasten-manufaktur.de
Tel.: +49 5222 807110

Geschäftsführer Oliver Woineck
Ust.ID.Nr. DE303690847
Handelsregister Amtsgericht Lemgo, HRB 8618

More images

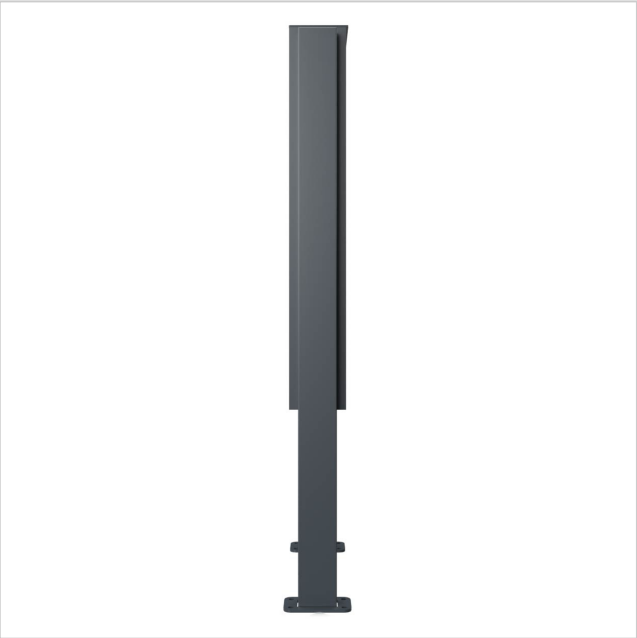







Briefkasten Manufaktur Lippe GmbH
Werler Straße 60
32105 Bad Salzuflen

www.briefkasten-manufaktur.de
info@briefkasten-manufaktur.de
Tel.: +49 5222 807110

Geschäftsführer Oliver Woineck
Ust.ID.Nr. DE303690847
Handelsregister Amtsgericht Lemgo, HRB 8618

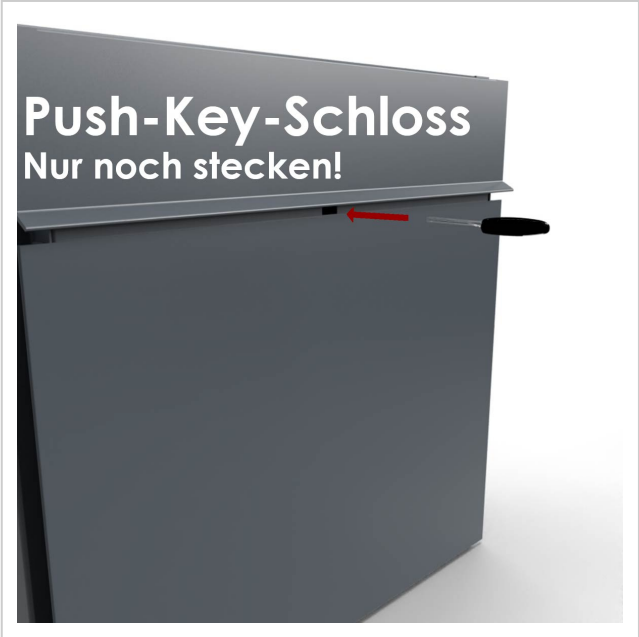





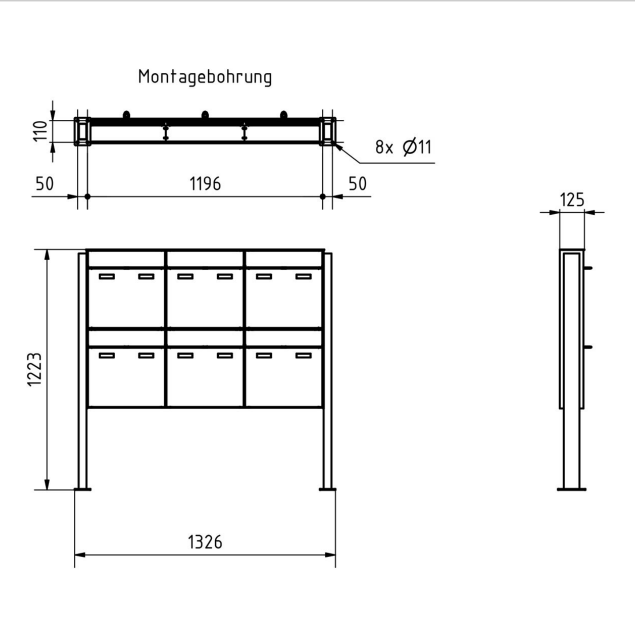

Briefkasten Manufaktur Lippe GmbH
Werler Straße 60
32105 Bad Salzuflen

www.briefkasten-manufaktur.de
info@briefkasten-manufaktur.de
Tel.: +49 5222 807110

Geschäftsführer Oliver Woineck
Ust.ID.Nr. DE303690847
Handelsregister Amtsgericht Lemgo, HRB 8618