Ensemble de 6 boîtes aux lettres BASIC avec 6 casiers à colis et éclairage LED – coloris RAL au choix

Product number BML3D-13XU1243RK

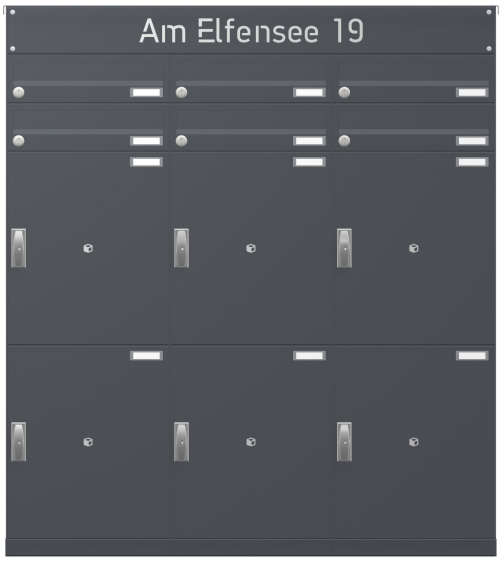

Product description

Ensemble de boîtes aux lettres autoportant en acier inoxydable pour six utilisateurs, avec casiers à colis séparés

Cette colonne de la série BASIC Horizontal associe six boîtes aux lettres horizontales, six casiers à colis verrouillables séparément et un boîtier fonctionnel sur toute la largeur. Vous disposez ainsi d’un ensemble commun pour la réception du courrier et des colis, accessible par l’avant.

Cette version en acier inoxydable V2A 1.4301 reçoit un thermolaquage dans le coloris RAL de votre choix. Un habillage ajusté, un toit plat de protection contre la pluie et une paroi arrière complètent la structure. La fixation s’effectue par vissage au niveau du socle, doté d’une platine intérieure.

Caractéristiques de cet ensemble de boîtes aux lettres

Briefkasten Manufaktur Lippe GmbH
Werler Straße 60
32105 Bad Salzuflen

www.briefkasten-manufaktur.de
info@briefkasten-manufaktur.de
Tel.: +49 5222 807110

Geschäftsführer Oliver Woineck
Ust.ID.Nr. DE303690847
Handelsregister Amtsgericht Lemgo, HRB 8618

- Dimensions extérieures totales de l’ensemble : 1125 × 1252 × 430 mm (l × H × P).
- 6 boîtes aux lettres horizontales, chacune de dimensions extérieures 370 × 110 × 385 mm (l × H × P), avec retrait du courrier par l’avant.
- 6 boîtiers accessoires sans ouverture d’introduction servant de casiers à colis, chacun équipé d’une porte et d’une serrure à colis de la série BASIC avec poignée en T ; dimensions extérieures de chaque boîtier : 370 × 440 × 385 mm (l × H × P).
- 1 boîtier fonctionnel de dimensions extérieures 1110 × 110 × 385 mm (l × H × P), avec une façade fixée par des vis de fermeture.
- Installation en colonne autoportante avec cadre de socle et platine intérieure pour fixation par vissage.
- Matériau de base : acier inoxydable V2A 1.4301 ; finition : thermolaquage dans le coloris RAL de votre choix.
- Habillage ajusté comprenant deux panneaux latéraux, un toit plat de protection contre la pluie et une paroi arrière.
- Inscriptions découpées au laser avec rétroéclairage blanc et 6 porte-noms en plastique BASIC de type 2.

Les particularités de cet ensemble de boîtes aux lettres

Réception des colis avec déverrouillage mécanique à usage unique

Chacun des six casiers à colis est équipé d’une serrure à colis de la série BASIC avec poignée en T. À l’aide de votre clé, vous autorisez une ouverture unique de la serrure concernée. Le livreur ouvre le casier ainsi déverrouillé, y dépose le colis puis, après avoir fermé la porte, verrouille la serrure en l’enfonçant. Pour retirer votre colis, vous ouvrez le casier avec votre clé.

Pour permettre une nouvelle livraison sans clé, vous devez à nouveau déverrouiller le casier concerné. Deux clés sont fournies avec chaque serrure à colis ; chaque serrure possède un numéro de clé individuel.

Les dimensions extérieures du boîtier de 370 × 440 × 385 mm ne correspondent pas aux dimensions maximales des colis. La possibilité d’y déposer un colis dépend du passage libre de la porte et de l’espace intérieur utile.

Boîtes aux lettres avec serrures à came protégées

Les six boîtes aux lettres possèdent chacune une serrure à came avec un volet de protection en acier inoxydable et deux clés. Ce volet protège la serrure contre la pénétration de liquides et de particules de saleté.

Un rebord d’évacuation de l’eau de pluie et un joint en caoutchouc continu sur le volet d’introduction complètent les boîtes aux lettres. Le joint en caoutchouc atténue le bruit lors du dépôt du courrier. L’ouverture d’introduction est conçue pour les enveloppes DIN-C4.

Étiquettes nominatives remplaçables et inscriptions rétroéclairées

Les six porte-noms BASIC de type 2 sont en polycarbonate parfaitement transparent. Vous pouvez remplacer leurs étiquettes par l’avant.

Cet ensemble comprend également six inscriptions gravées au laser et douze inscriptions découpées au laser avec rétroéclairage blanc.

Boîtier fonctionnel sur toute la largeur avec façade vissée

Le boîtier fonctionnel en acier inoxydable V2A 1.4301 s’étend sur toute la largeur de l’ensemble, soit 1110 mm. Il possède un rebord d’évacuation de l’eau de pluie intégré ; sa façade est fixée par des vis de fermeture. Aucune serrure n’est sélectionnée pour ce boîtier.

Configuration personnalisable

Briefkasten Manufaktur Lippe GmbH
Werler Straße 60
32105 Bad Salzuflen

www.briefkasten-manufaktur.de
info@briefkasten-manufaktur.de
Tel.: +49 5222 807110

Geschäftsführer Oliver Woineck
Ust.ID.Nr. DE303690847
Handelsregister Amtsgericht Lemgo, HRB 8618

Adaptez votre ensemble de boîtes aux lettres à votre habitation : cliquez sur « Configurer maintenant » pour personnaliser cette configuration selon vos souhaits.

- Montants de longueur adaptée : choisissez la longueur de poteau proposée qui convient à votre installation. Vous pouvez ainsi modifier la longueur représentée.
- Finition des boîtiers : personnalisez la couleur dans le configurateur 3D parmi les coloris proposés pour cette version.
- Inscriptions personnalisées : personnalisez les surfaces prévues à cet effet avec vos noms, numéros de rue ou textes de votre choix. Les inscriptions représentées sont des exemples et peuvent être remplacées.
- Typographie : choisissez parmi les polices proposées pour les inscriptions et adaptez leur présentation dans le configurateur.
- Des inscriptions rétroéclairées peuvent être configurées sur les surfaces de cet ensemble prévues à cet effet.
- Équipement : ajoutez ou modifiez les composants compatibles avec l’ensemble parmi les options disponibles.

En cas de modifications personnalisées, les dimensions et le prix sont recalculés dans le configurateur 3D en fonction de votre sélection.

Informations importantes

Protection contre l’eau : un emplacement abrité, si possible sous un auvent, contribue à protéger votre courrier. Le courrier doit être entièrement introduit et le volet d’introduction doit être fermé.

Montage : l’ensemble choisi nécessite un support adapté et suffisamment résistant. Respectez la notice de montage et le mode de fixation configuré.

Product properties

Série	BASIC
Fonctions	Casier à paquets
Nombre de boîtes	avec 6 boîtes à paquets, avec 6 boîtes aux lettres
Inscription du nom	Badge d'identification
Type de montage	Autonome
Matériau de base	Acier inoxydable V2A 1.4301
Prélèvement de poste	Face avant
Surface/couleur	RAL au choix (selon le tableau des couleurs)

Briefkasten Manufaktur Lippe GmbH
Werler Straße 60
32105 Bad Salzuflen

www.briefkasten-manufaktur.de
info@briefkasten-manufaktur.de
Tel.: +49 5222 807110

Geschäftsführer Oliver Woineck
Ust.ID.Nr. DE303690847
Handelsregister Amtsgericht Lemgo, HRB 8618

Dimensions

Hauteur du caisson individuel en mm	110
Largeur du caisson individuel en mm	370
Hauteur de construction en mm	1252
Largeur totale en mm	1125
Profondeur en mm	430

Dimension drawing

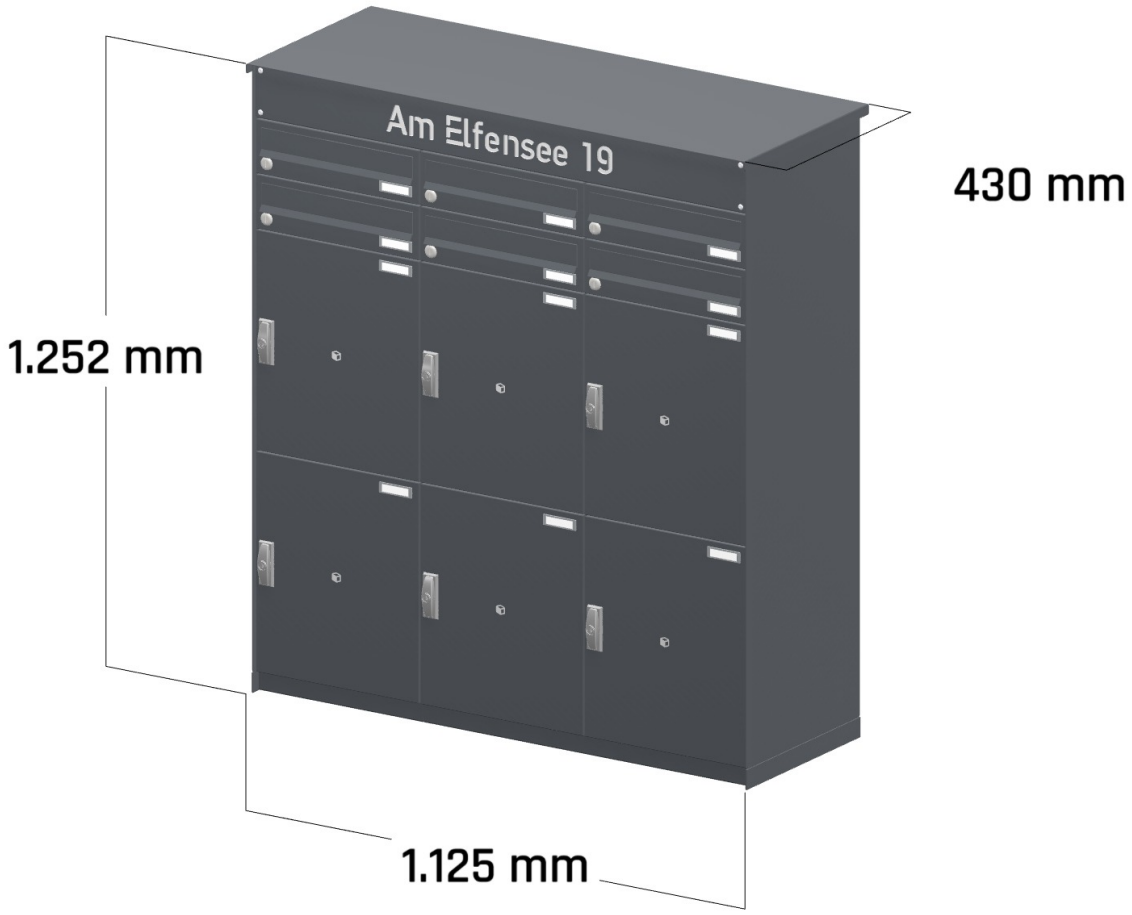

More images

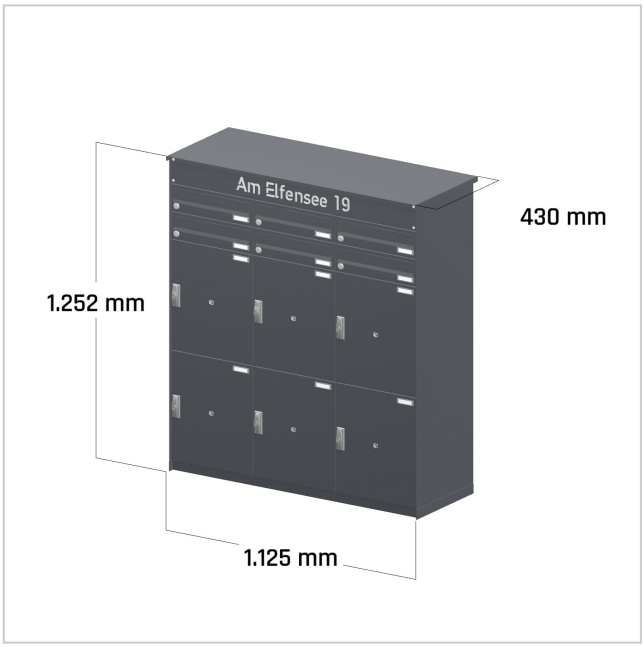

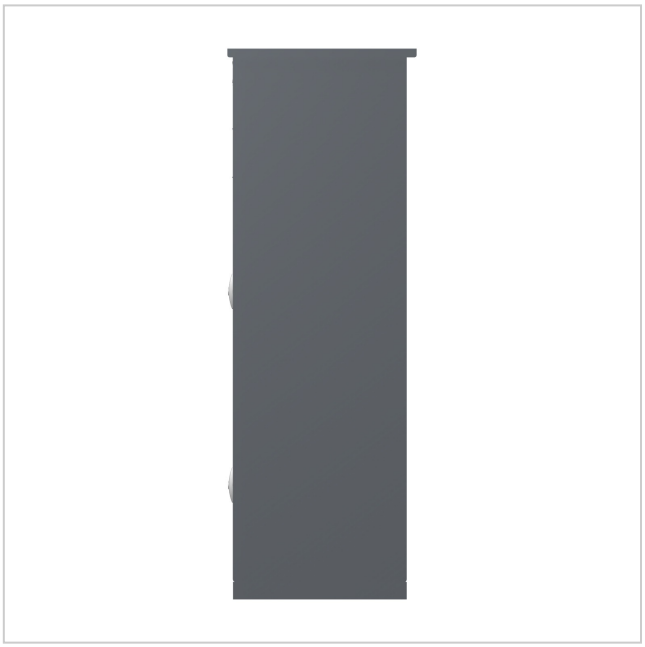





Briefkasten Manufaktur Lippe GmbH
Werler Straße 60
32105 Bad Salzuflen

www.briefkasten-manufaktur.de
info@briefkasten-manufaktur.de
Tel.: +49 5222 807110

Geschäftsführer Oliver Woineck
Ust.ID.Nr. DE303690847
Handelsregister Amtsgericht Lemgo, HRB 8618