Boîte aux lettres design BASIC Plus 382XA AP - Acier inoxydable V2A brossé | 100mm de profondeur | avec 12 boîtes aux lettres (4x3) | Acier inoxydable, brossé



Product number 382XA-VA-12W-100

Product description

Boîte aux lettres en applique 12 places 4x3 Design BASIC Plus 382XA AP - Acier inoxydable V2A brossé

Boîte aux lettres en applique de haute qualité pour 12 occupants, fabriquée en Allemagne par Briefkasten Manufaktur.

L'ensemble de la colonne de boîtes aux lettres en applique est réalisé en acier inoxydable V2A, brossé. La finition très soignée et le concept réfléchi font de cette colonne notre best-seller. Un rebord d'écoulement pour une protection optimale contre l'eau, un joint en caoutchouc continu pour un dépôt silencieux, une plaque de nom interchangeable solide, une barre de maintien du courrier pratique et une serrure très robuste caractérisent cette colonne en applique.

Les colonnes de la collection BASIC Plus se distinguent par l'utilisation systématique d'acier inoxydable V2A. Le résultat est une longévité et une durabilité très élevées. La conception a été développée par nos propres ingénieurs en tenant compte d'une grande flexibilité/modularité, d'un montage simple des pièces de rechange et d'une installation facile par le client. Pour toutes les installations BASIC Plus, les pièces de rechange sont disponibles directement.

Grâce à la conception, l'installation par le client est simple. La colonne est préparée pour un montage complet facile ; il n'est pas nécessaire d'effectuer un montage mural complexe de boîtes individuelles.

Briefkasten Manufaktur Lippe GmbH
Werler Straße 60
32105 Bad Salzuflen

www.briefkasten-manufaktur.de
info@briefkasten-manufaktur.de
Tel.: +49 5222 807110

Geschäftsführer Oliver Woineck
Ust.ID.Nr. DE303690847
Handelsregister Amtsgericht Lemgo, HRB 8618

- Colonne de 12 boîtes en applique avec boîtes en acier inoxydable V2A, brossé.
- L'installation est réalisée par la Briefkasten Manufaktur. Fabrication de qualité allemande "Made in Germany".
- Les boîtes aux lettres sont conformes à la norme DIN/EN 13724. Dimensions d'ouverture (3,5 cm x 32,5 cm) pour format C4 à l'horizontale, permettant d'insérer de grandes enveloppes sans les plier.
- Clapets d'introduction avec joint en caoutchouc amortissant le bruit pour un dépôt du courrier très silencieux.
- Les portes s'ouvrent de gauche à droite.
- Inclut 2 clés avec numéro de clé, plaque de nom interchangeable sous le clapet d'introduction et barre de maintien du courrier par boîte.
- Grande capacité grâce à une profondeur optionnelle de la boîte +50 mm ≈ 17 l. Convient aux entreprises et aux ménages avec un volume de courrier très important.
- Inclus : habillage latéral + auvent en acier inoxydable V2A, brossé.
- Pour fixation murale, inclus : rail de montage et matériel de fixation (vis + chevilles).

Information importante :

Le courrier est protégé contre l'humidité et les salissures uniquement si le dépôt est complet et le clapet fermé. Dans certaines conditions météorologiques extrêmes, de l'eau peut toutefois pénétrer (selon DIN EN 13724 jusqu'à 1 cm³). Ceci ne constitue pas un motif de réclamation.

Product properties

Série	BASIC
Caisses individuelles par volume	Normal > 10 litres
Inscription du nom	Badge d'identification
Matériau de base	Acier inoxydable V2A 1.4301
Prélèvement de poste	Face avant
Surface/couleur	Meulé
Type de montage	En saillie
Nombre de boîtes	avec 12 boîtes aux lettres

Dimensions

Hauteur du caisson individuel en mm	330,0
Largeur du caisson individuel en mm	355,0
Volume en litres	12,0 | 17,0
Hauteur de la fente d'introduction du courrier en mm	35,0
Largeur de la fente d'introduction du courrier en mm	325,0
Hauteur de la boîte aux lettres en mm	990,0
Largeur de la boîte aux lettres en mm	1420,0
Profondeur en mm	100,0 | 150,0
Poids en kg	54
État de livraison	La livraison est effectuée prémontée/partiellement démontée.

Briefkasten Manufaktur Lippe GmbH
Werler Straße 60
32105 Bad Salzuflen

www.briefkasten-manufaktur.de
info@briefkasten-manufaktur.de
Tel.: +49 5222 807110

Geschäftsführer Oliver Woineck
Ust.ID.Nr. DE303690847
Handelsregister Amtsgericht Lemgo, HRB 8618

More images





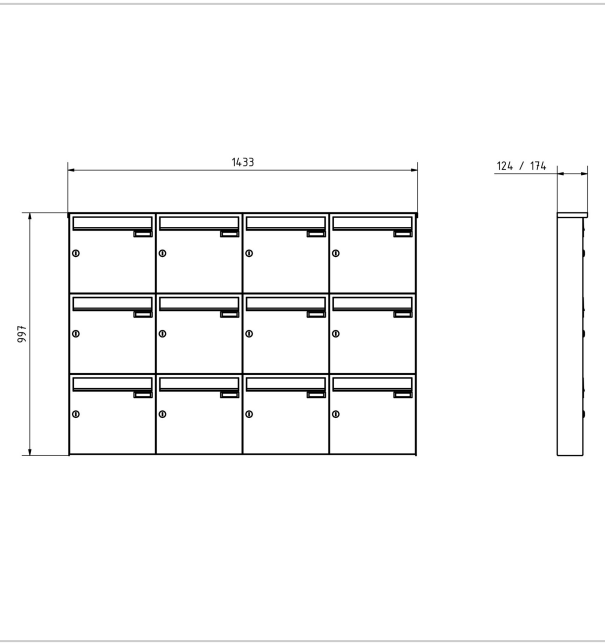



Briefkasten Manufaktur Lippe GmbH
Werler Straße 60
32105 Bad Salzuflen

www.briefkasten-manufaktur.de
info@briefkasten-manufaktur.de
Tel.: +49 5222 807110

Geschäftsführer Oliver Woineck
Ust.ID.Nr. DE303690847
Handelsregister Amtsgericht Lemgo, HRB 8618







Briefkasten Manufaktur Lippe GmbH
Werler Straße 60
32105 Bad Salzuflen

www.briefkasten-manufaktur.de
info@briefkasten-manufaktur.de
Tel.: +49 5222 807110

Geschäftsführer Oliver Woineck
Ust.ID.Nr. DE303690847
Handelsregister Amtsgericht Lemgo, HRB 8618