Boîte aux lettres en applique 3 places en acier inoxydable BASIC Plus 382X AP avec boîtier de sonnette latéral | Liens | 150mm de profondeur | avec 3 boîtes aux lettres (3x1) | Acier inoxydable, brossé



Product number 382XA-3W-SP-L-150

Product description

Boîte aux lettres en applique 3 places en acier inoxydable BASIC Plus 382X AP avec boîtier de sonnette latéral

Fabrication allemande de qualité "Made in Germany" par Briefkasten Manufaktur. L'ensemble complet 3 places en applique est réalisé en acier inoxydable V2A résistant aux intempéries, finition brossée. Une bordure d'écoulement intégrée pour une protection optimale contre l'eau, un volet d'introduction doublement plié avec tampon en caoutchouc, la plaque de nom interchangeable robuste, une barre de maintien du courrier pratique et une serrure très résistante caractérisent cette boîte aux lettres en inox.

Les ensembles de la collection BASIC Plus se distinguent par l'utilisation systématique d'acier inoxydable V2A. Le résultat est une très grande durabilité et une forte pérennité. La construction a été conçue par nos propres ingénieurs en tenant compte d'une grande flexibilité/modularité, d'un montage simplifié des pièces de rechange et d'une installation facile par le client. Pour toutes les installations BASIC Plus, les pièces de rechange sont disponibles directement.

Grâce à la conception, l'installation par le client est simple. L'ensemble est préparé pour un montage complet et sans complication ; il n'est pas nécessaire d'effectuer un montage mural complexe de caissons individuels. Boîte aux lettres en applique 3 places en acier inoxydable V2A 1.4301 de haute qualité, résistant aux intempéries, finition brossée.

Les avantages en un coup d'œil

Revêtement en acier inoxydable ajusté avec auvent pare-pluie

L'habillage latéral et l'auvent pare-pluie font partie de cette version et sont en acier inoxydable V2A, finition brossée. La version ajustée forme, avec l'ensemble de boîtes aux lettres, une unité fermée et constructivement coordonnée.

Briefkasten Manufaktur Lippe GmbH
Werler Straße 60
32105 Bad Salzuflen

www.briefkasten-manufaktur.de
info@briefkasten-manufaktur.de
Tel.: +49 5222 807110

Geschäftsführer Oliver Woineck
Ust.ID.Nr. DE303690847
Handelsregister Amtsgericht Lemgo, HRB 8618

Large ouverture pour le courrier

L'ouverture d'introduction mesure 35 × 325 mm et est conçue pour le format DIN C4 horizontal. La boîte aux lettres est conforme à la norme DIN EN 13724.

Introduction silencieuse et prise en main confortable

L'amortissement intégré du volet avec tampon en caoutchouc réduit les bruits d'impact lors de l'introduction. La barre de maintien retient les envois lors de la prise.

Zone intégrée pour sonnette et interphone

Boîtier de sonnette en acier inoxydable V2A 1.4301, finition brossée. Le bouton-poussoir utilisé est le bouton-poussoir de sonnette en inox type 4. Préparé, au choix, avec grille de parole pour l'installation d'interphones standards ou d'enceintes encastrables du commerce. (Interphone/enceinte encastrable non inclus). Une version avec Comelit Ultra Video-Komplettset est également disponible en option.

Fabrication de qualité et conception soignée

L'ensemble est fabriqué par Briefkasten Manufaktur en Allemagne. La conception est prévue pour un montage simplifié par le client.

Équipement et détails du produit

Ensemble de boîtes aux lettres

Nombre de boîtes aux lettres 3 compartiments de courrier utilisables séparément
Disposition 3 × 1
Profondeur 150 mm
Matériau boîte aux lettres Acier inoxydable V2A 1.4301
Finition boîte aux lettres Finition brossée
Partie sonnette/interphone Boîtier de sonnette en acier inoxydable V2A 1.4301, finition brossée

Courrier et utilisation

Ouverture d'introduction 35 × 325 mm, adaptée au DIN C4 horizontal
Norme DIN EN 13724
Volet d'introduction Atténué par tampon en caoutchouc
Clés 2 clés avec numéro de clé par boîte aux lettres
Plaque nominative Plaque de nom interchangeable sous le volet d'introduction
Barre de maintien du courrier Intégrée pour chaque boîte aux lettres

Montage et équipement

Type de montage En applique
Bord d'écoulement de pluie Intégré à la construction
Auvent pare-pluie En acier inoxydable V2A, finition brossée
Habillage latéral En acier inoxydable V2A, finition brossée
Matériel de montage Pour montage mural incl. rail de montage et fixations (vis + chevilles)
Fabrication Fabriqué en Allemagne par Briefkasten Manufaktur Lippe

Briefkasten Manufaktur Lippe GmbH
Werler Straße 60
32105 Bad Salzuflen

www.briefkasten-manufaktur.de
info@briefkasten-manufaktur.de
Tel.: +49 5222 807110

Geschäftsführer Oliver Woineck
Ust.ID.Nr. DE303690847
Handelsregister Amtsgericht Lemgo, HRB 8618

Remarque sur la protection contre les intempéries

Le courrier est, en cas d'insertion complète et de volet fermé, protégé au mieux contre l'humidité et la saleté. Les envois dépassant peuvent empêcher la fermeture complète du volet.

Remarque concernant le montage mural

Avant le montage, vérifier la portance et la nature du mur. La fixation doit être adaptée au poids de l'installation et à la structure murale existante.

Product properties

Série	BASIC
Nombre de boutons de sonnette	1 bouton-poussoir, 2 boutons-poussoirs, 3 boutons-poussoirs
Fonctions	Détecteur lumineux, Poste d'interphonie
Boîte de fonctions préparée pour le fabricant	GIRA, Busch Jaeger, Siedle, STR Électronique, ELCOM, TCS, Ritto, ALGO, Telegärtner, Auerswald, Legrand Bticino, Comelit
Inscription du nom	Badge d'identification
Matériau de base	Acier inoxydable V2A 1.4301
Prélèvement de poste	Face avant
Surface/couleur	Meulé
Caisses individuelles par volume	Grand > 16 litres
Type de montage	En saillie
Nombre de boîtes	avec 3 boîtes aux lettres

Dimensions

Hauteur du caisson individuel en mm	330,0
Largeur du caisson individuel en mm	355,0
Volume en litres	12,0 | 17,0
Hauteur de la fente d'introduction du courrier en mm	35,0
Largeur de la fente d'introduction du courrier en mm	325,0
Hauteur de la boîte aux lettres en mm	330,0
Largeur de la boîte aux lettres en mm	1235,0
Largeur totale en mm	1235,0
Profondeur en mm	100,0 | 150,0
Poids en kg	12

Briefkasten Manufaktur Lippe GmbH
Werler Straße 60
32105 Bad Salzuflen

www.briefkasten-manufaktur.de
info@briefkasten-manufaktur.de
Tel.: +49 5222 807110

Geschäftsführer Oliver Woineck
Ust.ID.Nr. DE303690847
Handelsregister Amtsgericht Lemgo, HRB 8618

More images







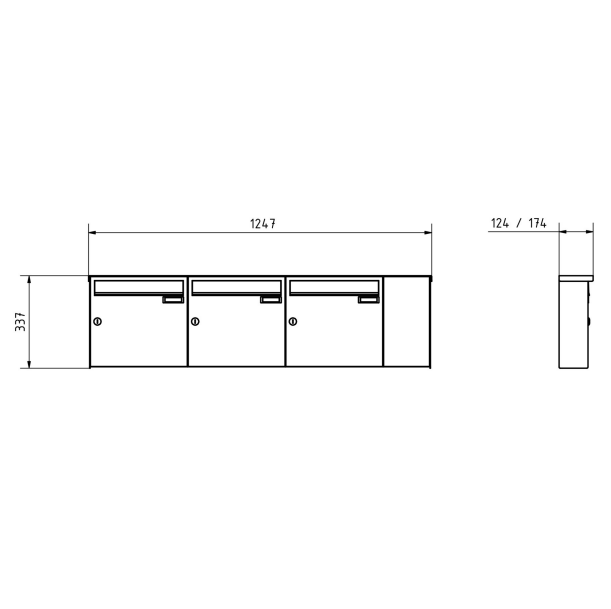

Briefkasten Manufaktur Lippe GmbH
Werler Straße 60
32105 Bad Salzuflen

www.briefkasten-manufaktur.de
info@briefkasten-manufaktur.de
Tel.: +49 5222 807110

Geschäftsführer Oliver Woineck
Ust.ID.Nr. DE303690847
Handelsregister Amtsgericht Lemgo, HRB 8618









Briefkasten Manufaktur Lippe GmbH
Werler Straße 60
32105 Bad Salzuflen

www.briefkasten-manufaktur.de
info@briefkasten-manufaktur.de
Tel.: +49 5222 807110

Geschäftsführer Oliver Woineck
Ust.ID.Nr. DE303690847
Handelsregister Amtsgericht Lemgo, HRB 8618



Briefkasten Manufaktur Lippe GmbH
Werler Straße 60
32105 Bad Salzuflen

www.briefkasten-manufaktur.de
info@briefkasten-manufaktur.de
Tel.: +49 5222 807110

Geschäftsführer Oliver Woineck
Ust.ID.Nr. DE303690847
Handelsregister Amtsgericht Lemgo, HRB 8618