Boîte aux lettres GOETHE avec compartiment à journaux et de dépôt, conforme à la norme postale suisse – pose en applique – coloris RAL au choix



Product number BML3D-T5HKG3ENXC

Product description

Boîte aux lettres murale GOETHE conforme à la norme postale suisse PTT, avec casier à lait, dans le coloris de votre choix

Cet ensemble de boîtes aux lettres GOETHE de Briefkasten Manufaktur associe une boîte aux lettres à un casier à lait séparé servant de compartiment à journaux et de dépôt. La boîte aux lettres est conforme à la norme postale suisse PTT. Le courrier se retire par l’avant.

Cet ensemble à poser en applique est proposé avec un thermolaquage dans le coloris RAL de votre choix. Un habillage ajusté en aluminium, doté d’un toit plat de protection contre la pluie, complète la structure.

Caractéristiques de cet ensemble de boîtes aux lettres

- Dimensions extérieures hors tout : 408 × 408 × 425 mm (l × H × P).
- 1 boîte aux lettres et 1 casier complémentaire servant de casier à lait ou de compartiment à journaux et de dépôt ; dimensions extérieures de chaque caisson : 400 × 200 × 400 mm (l × H × P).
- Pose murale en applique ; 2 rails de fixation de 340 mm de long chacun inclus.
- Corps en acier inoxydable 1.4016, façades en acier inoxydable V2A 1.4301.
- Habillage ajusté en aluminium AlMg3 W19 de 3 mm d’épaisseur, avec 2 panneaux latéraux et toit plat de protection contre la pluie.
- Finition : thermolaquage dans le coloris RAL de votre choix.
- Boîte aux lettres avec retrait du courrier par l’avant et serrure Push-Key à clé distincte.

Les atouts de cet ensemble de boîtes aux lettres

Boîte aux lettres conforme à la norme postale suisse PTT

Briefkasten Manufaktur Lippe GmbH
Werler Straße 60
32105 Bad Salzuflen

www.briefkasten-manufaktur.de
info@briefkasten-manufaktur.de
Tel.: +49 5222 807110

Geschäftsführer Oliver Woineck
Ust.ID.Nr. DE303690847
Handelsregister Amtsgericht Lemgo, HRB 8618

La boîte aux lettres respecte la norme postale suisse PTT. L’ensemble comprend également un casier séparé, appelé casier à lait, conçu comme compartiment à journaux et de dépôt.

Clapet d’introduction amorti et retrait du courrier bien pensé

La boîte aux lettres dispose d’un rebord d’écoulement de l’eau de pluie, d’une lèvre en caoutchouc continue et d’un clapet d’introduction amorti pour un dépôt silencieux. La fente d’introduction est conçue pour les enveloppes DIN-C4.

La conception de la porte de retrait limite le risque de chute du courrier à l’ouverture. La hauteur de la fente et le rétrécissement du conduit d’introduction rendent plus difficile le retrait non autorisé du courrier par la fente.

Casier à lait séparé servant de compartiment de dépôt

Le compartiment supplémentaire en acier inoxydable accueille journaux et magazines et s’ouvre du bas vers le haut. Ses dimensions extérieures sont de 400 × 200 × 400 mm (l × H × P) ; elles ne correspondent pas à l’espace intérieur utile.

Le compartiment de dépôt n’est pas une boîte à colis sécurisée.

Deux porte-noms avec mention antipublicité

La boîte aux lettres est équipée de deux porte-noms BASIC de type 2 en polycarbonate parfaitement transparent. Vous pouvez remplacer les étiquettes par l’avant.

Une étiquette portant la mention « Pas de publicité, merci » est incluse.

Personnalisable selon vos envies

Créez un ensemble de boîtes aux lettres assorti à votre habitation : cliquez sur « Configurer maintenant » pour adapter cette configuration à vos envies.

- Finition des caissons : personnalisez la couleur dans le configurateur 3D parmi les coloris proposés pour cette version.
- Marquage personnalisé : ajoutez vos noms, numéros de maison ou textes de votre choix sur les surfaces prévues à cet effet. Les marquages illustrés sont des exemples et peuvent être remplacés.
- Style de caractères : choisissez parmi les polices proposées pour le marquage et ajustez le rendu dans le configurateur.
- Équipement : ajoutez ou modifiez les composants compatibles avec l’ensemble parmi les options disponibles.

En cas de modifications personnalisées, les dimensions et le prix sont recalculés dans le configurateur 3D en fonction de votre sélection.

Informations importantes

Protection contre l’eau : un emplacement abrité, si possible sous un auvent, contribue à protéger votre courrier. Les envois doivent être entièrement introduits et le clapet d’introduction doit être fermé.

Installation : vérifiez le support et les conditions de pose en vous référant aux dimensions hors tout et à la notice de montage.

Briefkasten Manufaktur Lippe GmbH
Werler Straße 60
32105 Bad Salzuflen

www.briefkasten-manufaktur.de
info@briefkasten-manufaktur.de
Tel.: +49 5222 807110

Geschäftsführer Oliver Woineck
Ust.ID.Nr. DE303690847
Handelsregister Amtsgericht Lemgo, HRB 8618

Product properties

Série	GOETHE
Protection de l'accès	Serrure à clé à poussoir
Inscription du nom	Badge d'identification
Matériau de base	Aluminium AlMg3 W19, Acier inoxydable V2A 1.4301, Acier inoxydable 1.4016 (acier inoxydable magnétique)
Prélèvement de poste	Face avant
Surface/couleur	RAL au choix (selon le tableau des couleurs)
Nombre de boîtes	avec 1 boîte aux lettres
Type de montage	En saillie

Briefkasten Manufaktur Lippe GmbH
Werler Straße 60
32105 Bad Salzuflen

www.briefkasten-manufaktur.de
info@briefkasten-manufaktur.de
Tel.: +49 5222 807110

Geschäftsführer Oliver Woineck
Ust.ID.Nr. DE303690847
Handelsregister Amtsgericht Lemgo, HRB 8618

Dimensions

Hauteur du caisson individuel en mm	200
Largeur du caisson individuel en mm	400
Hauteur de construction en mm	408
Largeur totale en mm	408
Profondeur en mm	425

Dimension drawing

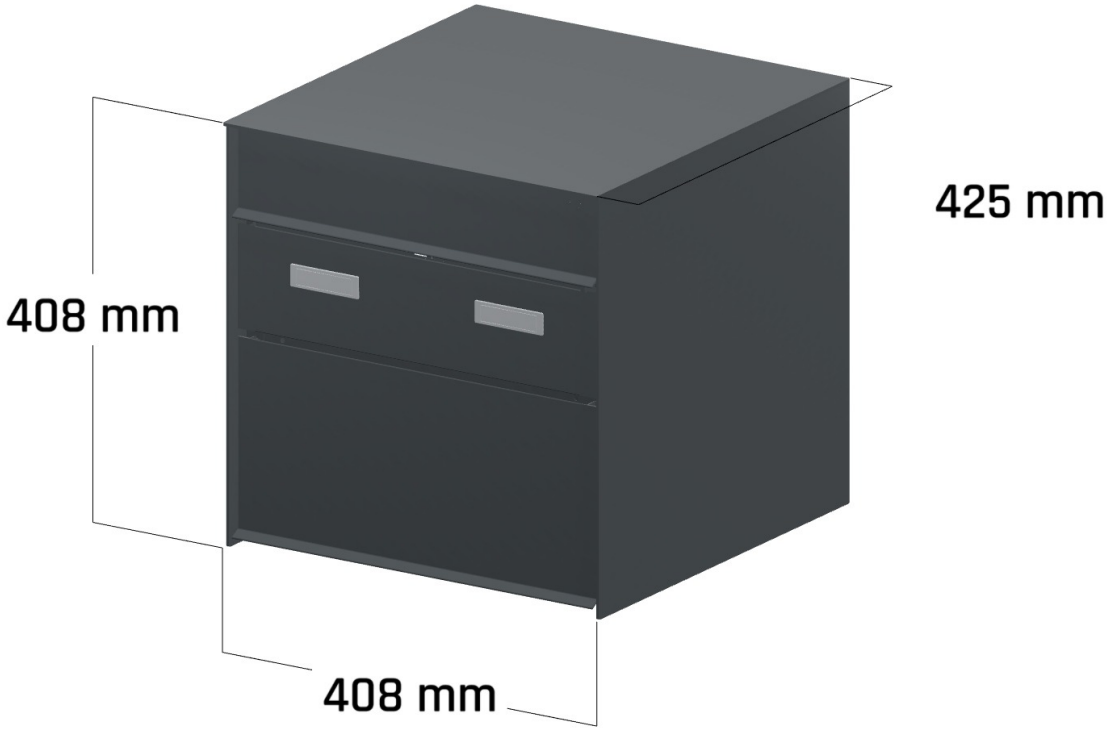

Briefkasten Manufaktur Lippe GmbH
Werler Straße 60
32105 Bad Salzuflen

www.briefkasten-manufaktur.de
info@briefkasten-manufaktur.de
Tel.: +49 5222 807110

Geschäftsführer Oliver Woineck
Ust.ID.Nr. DE303690847
Handelsregister Amtsgericht Lemgo, HRB 8618

More images





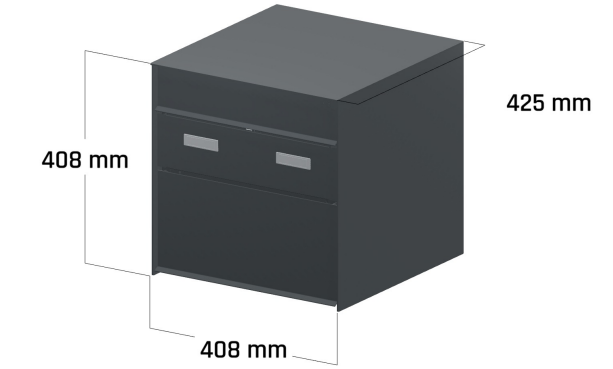



Briefkasten Manufaktur Lippe GmbH
Werler Straße 60
32105 Bad Salzuflen

www.briefkasten-manufaktur.de
info@briefkasten-manufaktur.de
Tel.: +49 5222 807110

Geschäftsführer Oliver Woineck
Ust.ID.Nr. DE303690847
Handelsregister Amtsgericht Lemgo, HRB 8618