6 boîtes aux lettres de clôture Design BASIC Plus 380XZ ST-T avec boîte à sonnerie - RAL au choix | avec 6 boîtes aux lettres (2x3)



Product number 380XZ-P-6-SP

Product description

Boîte aux lettres de clôture pour 6 personnes Design BASIC Plus 380XZ ST-T avec boîte à sonnerie - RAL au choix

Boîte aux lettres de clôture de haute qualité pour 6 parties made in Germany by Briefkasten Manufaktur.

Les boîtes aux lettres sont en acier inoxydable V2A, revêtues par poudre en couleur RAL, les éléments de support sont en aluminium, revêtus par poudre en couleur RAL. La finition de très haute qualité et le concept bien pensé font de cet ensemble de boîtes aux lettres notre top-seller. Cette boîte aux lettres se caractérise par un bord d'écoulement de l'eau pour une protection optimale contre l'eau, une lèvre en caoutchouc continue pour une insertion silencieuse, un porte-nom interchangeable solide, une anse de maintien du courrier pratique et une serrure très robuste. Cette boîte aux lettres est facile à entretenir et ne craint rien.

Les boîtes aux lettres de la collection BASIC Plus se distinguent par l'utilisation systématique d'acier inoxydable V2A et d'aluminium. Il en résulte une très grande longévité et durabilité. La construction a été développée par nos propres ingénieurs en vue d'une grande flexibilité ou modularité, d'un montage facile des pièces de rechange et d'un auto-assemblage simple. Les pièces de rechange sont directement disponibles pour toutes les installations BASIC Plus.

Briefkasten Manufaktur Lippe GmbH
Werler Straße 60
32105 Bad Salzuflen

www.briefkasten-manufaktur.de
info@briefkasten-manufaktur.de
Tel.: +49 5222 807110

Geschäftsführer Oliver Woineck
Ust.ID.Nr. DE303690847
Handelsregister Amtsgericht Lemgo, HRB 8618

- **Boîte aux lettres de clôture pour 6 personnes avec boîtes aux lettres en acier inoxydable V2A, peintes par poudrage en couleur RAL.**
- L'installation est réalisée chez Briefkasten Manufaktur. Fabrication de qualité allemande "Made in Germany".
- L'introduction se fait par l'avant, le retrait par l'arrière.
- La boîte aux lettres est conforme à la norme DIN/EN 13724. Taille de l'ouverture (3,5 cm x 32,5 cm) pour C4 horizontal, on peut y glisser des lettres de grande taille sans les plier.
- Trappe d'introduction avec joint en caoutchouc antibruit pour une introduction très silencieuse du courrier.
- Les portes s'ouvrent de gauche à droite.
- Incl. 2 clés avec numéro de clé, porte-nom interchangeable sous le clapet d'introduction et arceau de maintien du courrier.
- Habillage latéral et toit de protection contre la pluie en acier inoxydable V2A, thermolaqué dans la couleur RAL.
- **Boîte de sonnette en acier inoxydable V2A, revêtue par poudre en couleur RAL.**
- Perforation pour interphone avec adaptateur universel. (interphone/haut-parleur encastré non compris dans la livraison). Au choix, également sans trou de communication.
- L'adaptateur universel convient à tous les haut-parleurs encastrés disponibles dans le commerce (Siedle, Ritto, TCS, Busch-Jäger, Gira, Legrand Bticino, ELCOM, Auerswald, Comelit et bien d'autres).
- Bouton de sonnette rond en acier inoxydable Type : Grothe Protact, max. 24 V AC/DC, 1,5 A, IP 54 (limitation de la force de pression).
- Antivandalisme - la plaque nominative est résistante à l'enfoncement et aux chocs, le plastique est difficilement inflammable.
- Accès au câble : Ø 14 mm (sur le côté droit). Passage invisible des câbles à travers l'élément de support.
- Les éléments de support sont constitués d'un profilé en aluminium, revêtu par poudre dans la couleur RAL pour un montage par vis ou un bétonnage.

Information importante

Caméra ou préparation pour interphone

Les interphones doivent être raccordés par un installateur électrique. Adressez-vous à l'électricien de confiance pour la planification, le montage et l'installation.

Protection contre l'eau

Le courrier n'est protégé de l'humidité et des salissures que lorsqu'il est entièrement déposé et que le clapet est fermé. Dans certaines conditions météorologiques extrêmes, de l'eau peut néanmoins pénétrer (selon la norme DIN EN 13724 jusqu'à 1ccm). Ceci ne constitue pas un motif de réclamation.

Briefkasten Manufaktur Lippe GmbH
Werler Straße 60
32105 Bad Salzuflen

www.briefkasten-manufaktur.de
info@briefkasten-manufaktur.de
Tel.: +49 5222 807110

Geschäftsführer Oliver Woineck
Ust.ID.Nr. DE303690847
Handelsregister Amtsgericht Lemgo, HRB 8618

Product properties

Surface/couleur	RAL 9005 noir profond, RAL 3004 rouge pourpre, DB 703 fer micacé, RAL 7016 gris anthracite, RAL au choix (selon le tableau des couleurs), RAL 9007 aluminium gris, RAL 9016 blanc trafic
Série	BASIC
Nombre de boutons de sonnette	6 boutons-poussoirs
Fonctions	Détecteur lumineux, Poste d'interphonie
Boîte de fonctions préparée pour le fabricant	GIRA, Busch Jaeger, Siedle, STR Électronique, ELCOM, TCS, Ritto, ALGO, Telegärtner, Auerswald, Legrand Bticino, Comelit
Nombre de boîtes	avec 6 boîtes aux lettres
Caisses individuelles par volume	Normal > 10 litres
Inscription du nom	Badge d'identification
Matériau de base	Aluminium AlMg3 W19, Acier inoxydable V2A 1.4301
Type de montage	Autonome
Prélèvement de poste	Verso

Briefkasten Manufaktur Lippe GmbH
Werler Straße 60
32105 Bad Salzuflen

www.briefkasten-manufaktur.de
info@briefkasten-manufaktur.de
Tel.: +49 5222 807110

Geschäftsführer Oliver Woineck
Ust.ID.Nr. DE303690847
Handelsregister Amtsgericht Lemgo, HRB 8618

Dimensions

Hauteur du caisson individuel en mm	330,0
Largeur du caisson individuel en mm	355,0
Volume en litres	12
Hauteur de la fente d'introduction du courrier en mm	35,0
Largeur de la fente d'introduction du courrier en mm	325,0
Hauteur de la boîte aux lettres en mm	1090,0
Largeur de la boîte aux lettres en mm	710,0
Hauteur de construction en mm	1200,0 | 1600,0
Largeur totale en mm	535,0
Profondeur en mm	100,0
Poids en kg	36
État de livraison	Livraison en blocs, éléments de stand / boîte aux lettres divisés

Briefkasten Manufaktur Lippe GmbH
Werler Straße 60
32105 Bad Salzuflen

www.briefkasten-manufaktur.de
info@briefkasten-manufaktur.de
Tel.: +49 5222 807110

Geschäftsführer Oliver Woineck
Ust.ID.Nr. DE303690847
Handelsregister Amtsgericht Lemgo, HRB 8618

Dimension drawing

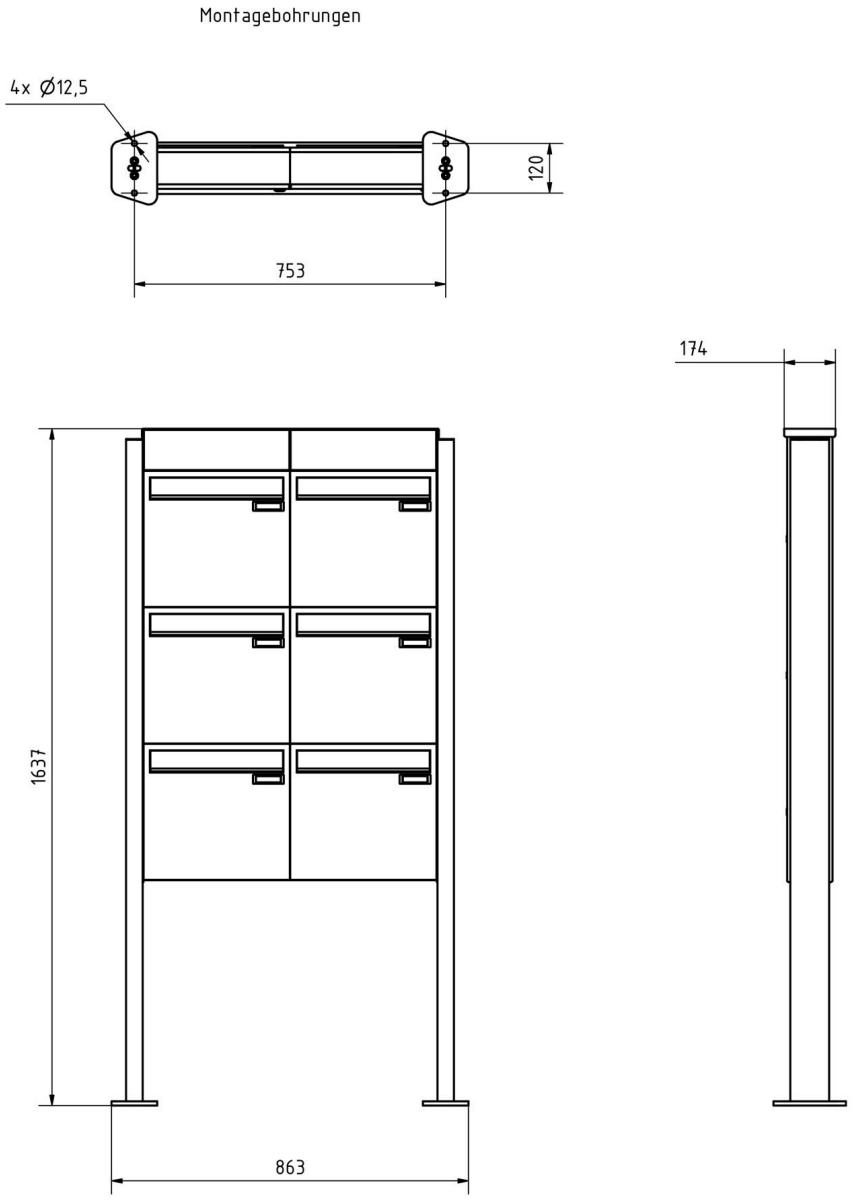

Briefkasten Manufaktur Lippe GmbH
Werler Straße 60
32105 Bad Salzuflen

www.briefkasten-manufaktur.de
info@briefkasten-manufaktur.de
Tel.: +49 5222 807110

Geschäftsführer Oliver Woineck
Ust.ID.Nr. DE303690847
Handelsregister Amtsgericht Lemgo, HRB 8618

More images









Briefkasten Manufaktur Lippe GmbH
Werler Straße 60
32105 Bad Salzuflen

www.briefkasten-manufaktur.de
info@briefkasten-manufaktur.de
Tel.: +49 5222 807110

Geschäftsführer Oliver Woineck
Ust.ID.Nr. DE303690847
Handelsregister Amtsgericht Lemgo, HRB 8618







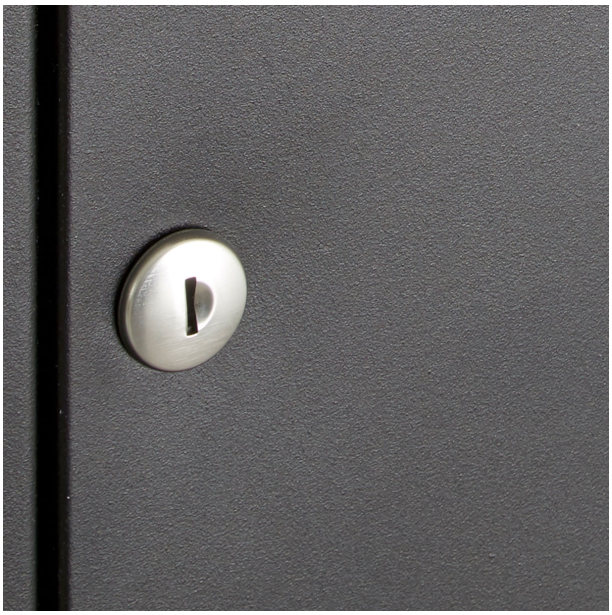

Briefkasten Manufaktur Lippe GmbH
Werler Straße 60
32105 Bad Salzuflen

www.briefkasten-manufaktur.de
info@briefkasten-manufaktur.de
Tel.: +49 5222 807110

Geschäftsführer Oliver Woineck
Ust.ID.Nr. DE303690847
Handelsregister Amtsgericht Lemgo, HRB 8618

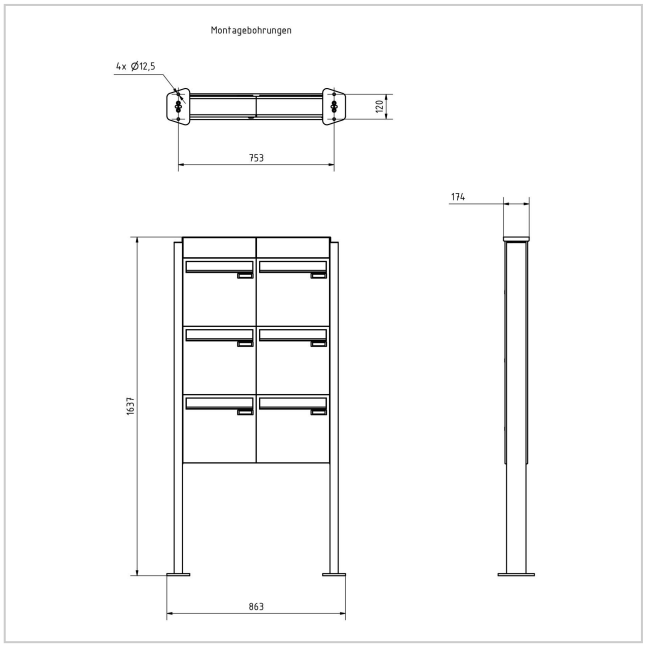



Briefkasten Manufaktur Lippe GmbH
Werler Straße 60
32105 Bad Salzuflen

www.briefkasten-manufaktur.de
info@briefkasten-manufaktur.de
Tel.: +49 5222 807110

Geschäftsführer Oliver Woineck
Ust.ID.Nr. DE303690847
Handelsregister Amtsgericht Lemgo, HRB 8618