Colonne de 5 boîtes aux lettres BASIC avec compartiment à colis et éclairage LED – RAL au choix

Product number BML3D-SQANDNK1BR

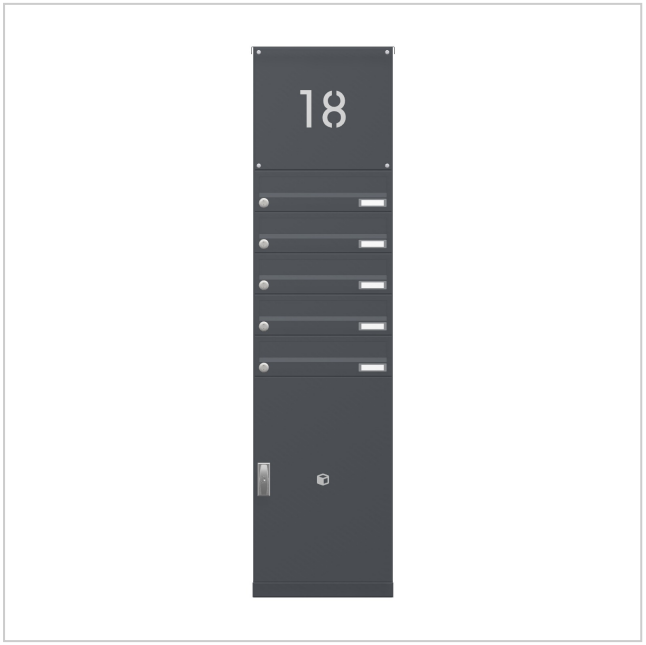

Product description

Ensemble de boîtes aux lettres avec réception de colis et éclairage LED – un design bien pensé pour votre entrée

L’ensemble BASIC Horizontal de Briefkasten Manufaktur vous accueille, vous et vos visiteurs, avec un design épuré et ordonné. Sa conception modulaire réunit les fonctions choisies dans une solution claire et personnalisable pour votre quotidien. La série BASIC propose des boîtes aux lettres, des compartiments pour accessoires et des modules fonctionnels combinables de multiples façons pour une entrée harmonieuse. L’ensemble est prévu pour une installation sur colonne et dispose de 5 boîtes aux lettres pour le courrier quotidien. Un compartiment à colis est intégré pour la réception des colis.

L’ensemble est réalisé dans un coloris RAL au choix et présente les dimensions hors tout suivantes : l 383 × H 1472 × P 430 mm.

Cliquez sur « Configurer maintenant » pour ouvrir cette configuration précise dans le configurateur 3D. Vous pourrez y personnaliser davantage l’ensemble, puis passer commande.

Configuration personnalisable

Adaptez votre ensemble de boîtes aux lettres à votre habitation : cliquez sur « Configurer maintenant » pour personnaliser cette configuration selon vos souhaits.

Briefkasten Manufaktur Lippe GmbH
Werler Straße 60
32105 Bad Salzuflen

www.briefkasten-manufaktur.de
info@briefkasten-manufaktur.de
Tel.: +49 5222 807110

Geschäftsführer Oliver Woineck
Ust.ID.Nr. DE303690847
Handelsregister Amtsgericht Lemgo, HRB 8618

- Supports de longueur adaptée : choisissez parmi les longueurs de poteaux proposées pour votre situation de montage. Vous pouvez modifier la longueur représentée.
- Finition des boîtes : personnalisez la couleur dans le configurateur 3D parmi les coloris proposés pour cette version.
- Inscriptions personnalisées : personnalisez les surfaces prévues à cet effet avec vos noms, numéros de rue ou textes de votre choix. Les inscriptions représentées sont des exemples et peuvent être remplacées.
- Style des inscriptions : choisissez parmi les polices proposées pour le marquage et adaptez la présentation dans le configurateur.
- Des inscriptions rétroéclairées peuvent être configurées sur les surfaces prévues à cet effet sur cet ensemble.
- Équipement : ajoutez ou remplacez les composants compatibles avec l’ensemble parmi les options disponibles.

En cas de modifications personnalisées, les dimensions et le prix sont recalculés dans le configurateur 3D en fonction de votre sélection.

Habillage robuste et protection bien pensée contre les intempéries

Le toit de protection contre la pluie en acier inoxydable V2A 1.4301 complète la protection structurelle contre les intempéries : il couvre le dessus et contribue à éloigner la pluie de la façade.

L’habillage latéral en acier inoxydable V2A 1.4301 protège les côtés et apporte à l’ensemble une finition robuste et visuellement homogène.

Un espace supplémentaire pour les colis, les journaux et bien plus encore

Ce compartiment à colis complète la réception du courrier en permettant de recevoir des colis, même en votre absence. La serrure à colis sélectionnée de la série BASIC, avec poignée en T, permet la livraison sans remettre de clé au transporteur. À l’aide de votre clé, vous rendez le compartiment accessible pour une seule livraison. Le livreur ouvre le compartiment ainsi préparé, y dépose le colis, ferme la porte et verrouille la serrure en l’enfonçant. Pour récupérer votre colis, vous ouvrez le compartiment avec votre clé, puis le rendez de nouveau accessible pour la livraison suivante. Dans l’intervalle, aucune autre livraison sans clé n’est possible. Les dimensions extérieures du compartiment sont de 370 × 550 × 385 mm (l × H × P). Les dimensions de passage libre de la porte et les dimensions intérieures utiles déterminent la taille des colis acceptés ; les dimensions extérieures ne correspondent pas aux dimensions maximales d’un colis. Veuillez vérifier au préalable que les dimensions de votre colis sont compatibles avec les dimensions intérieures du compartiment.

Matériau et fabrication

Matériau de base : acier inoxydable V2A 1.4301. L’acier inoxydable V2A constitue une base durable et résistante à la corrosion pour votre entrée.

La finition thermolaquée est réalisée dans un coloris RAL au choix. Sélectionnez la couleur souhaitée dans le configurateur 3D.

Boîte aux lettres et confort d’utilisation

Boîte aux lettres 370 × 110 × 385 mm : une bordure d’écoulement de la pluie pour une protection optimale contre l’eau, une lèvre en caoutchouc continue pour un dépôt silencieux du courrier, un porte-nom solide à étiquette interchangeable et une serrure très robuste sont inclus. La hauteur de la fente d’introduction et le rétrécissement du conduit protègent toutefois le courrier contre tout retrait indésirable.

Équipement

Briefkasten Manufaktur Lippe GmbH
Werler Straße 60
32105 Bad Salzuflen

www.briefkasten-manufaktur.de
info@briefkasten-manufaktur.de
Tel.: +49 5222 807110

Geschäftsführer Oliver Woineck
Ust.ID.Nr. DE303690847
Handelsregister Amtsgericht Lemgo, HRB 8618

Porte-nom en plastique BASIC type 2 : porte-nom en polycarbonate transparent. L’étiquette se remplace par l’avant.

Caractéristiques de cet ensemble de boîtes aux lettres

- Gamme : BASIC Horizontal
- Montage : sur colonne
- Finition : RAL au choix
- Dimensions hors tout : l 383 × H 1472 × P 430 mm
- 5 boîtes aux lettres, 1 module fonctionnel, 1 compartiment pour accessoires
- Finition des boîtes : RAL au choix
- Type de fixation : poteaux à visser
- Matériau de base : acier inoxydable V2A 1.4301. Finition : thermolaquage ou acier inoxydable brossé

Informations importantes :

Protection contre l’eau : un emplacement abrité, si possible sous un auvent, contribue à protéger votre courrier. Le courrier doit être entièrement introduit et le volet d’introduction doit être fermé.

Montage : l’ensemble choisi nécessite un support adapté et suffisamment porteur. Respectez la notice de montage et le type de fixation configuré.

Product properties

Série	BASIC
Fonctions	Casier à paquets
Nombre de boîtes	avec 1 boîte à paquets, avec 5 boîtes aux lettres
Inscription du nom	Badge d'identification
Type de montage	Autonome
Matériau de base	Acier inoxydable V2A 1.4301
Prélèvement de poste	Face avant
Surface/couleur	RAL au choix (selon le tableau des couleurs)

Briefkasten Manufaktur Lippe GmbH
Werler Straße 60
32105 Bad Salzuflen

www.briefkasten-manufaktur.de
info@briefkasten-manufaktur.de
Tel.: +49 5222 807110

Geschäftsführer Oliver Woineck
Ust.ID.Nr. DE303690847
Handelsregister Amtsgericht Lemgo, HRB 8618

Dimensions

Hauteur du caisson individuel en mm	110
Largeur du caisson individuel en mm	370
Hauteur de construction en mm	1472
Largeur totale en mm	383
Profondeur en mm	430

Dimension drawing

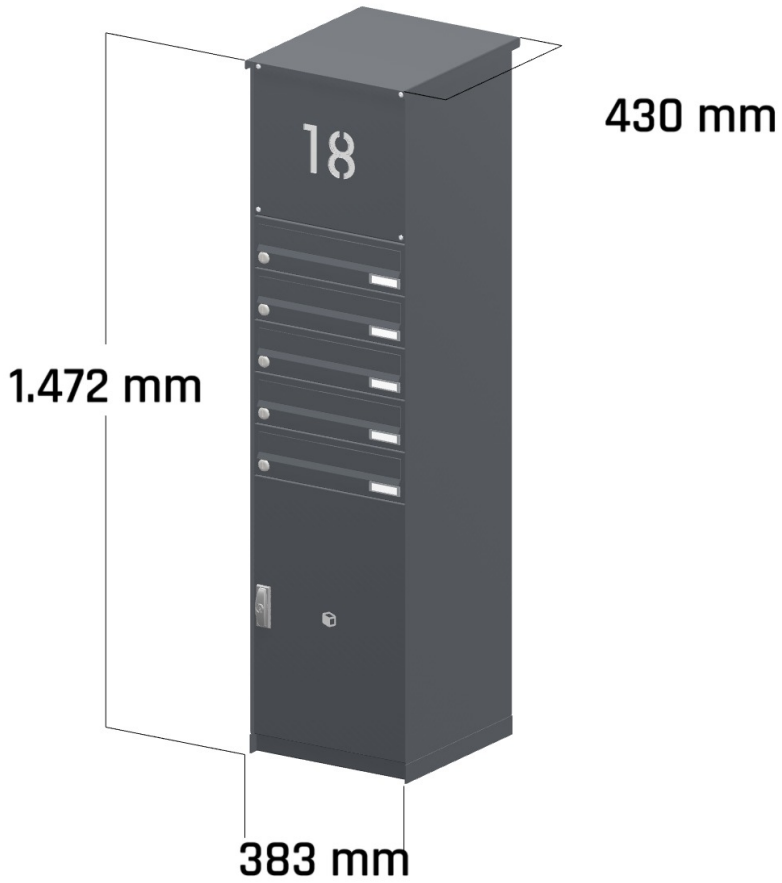

Briefkasten Manufaktur Lippe GmbH
Werler Straße 60
32105 Bad Salzuflen

www.briefkasten-manufaktur.de
info@briefkasten-manufaktur.de
Tel.: +49 5222 807110

Geschäftsführer Oliver Woineck
Ust.ID.Nr. DE303690847
Handelsregister Amtsgericht Lemgo, HRB 8618

More images

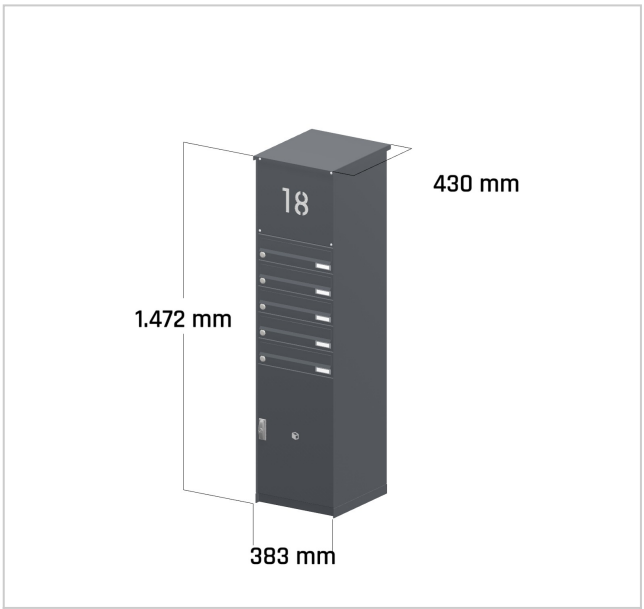



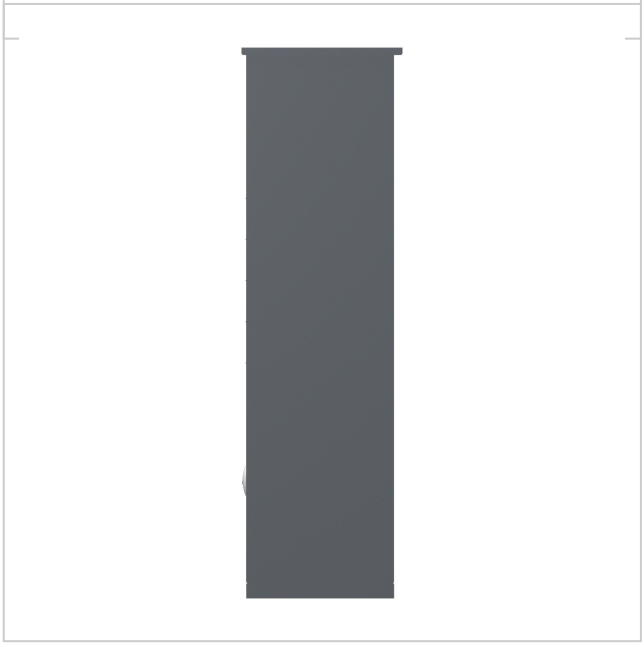

Briefkasten Manufaktur Lippe GmbH
Werler Straße 60
32105 Bad Salzuflen

www.briefkasten-manufaktur.de
info@briefkasten-manufaktur.de
Tel.: +49 5222 807110

Geschäftsführer Oliver Woineck
Ust.ID.Nr. DE303690847
Handelsregister Amtsgericht Lemgo, HRB 8618