Boîte aux lettres sur colonne BASIC avec boîte à colis et inscription LED – RAL au choix

Product number BML3D-ZESPH4V5G4

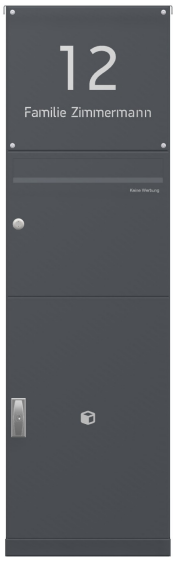

Product description

Ensemble de boîtes aux lettres avec réception de colis – un design bien pensé pour votre entrée

L’ensemble BASIC Horizontal de Briefkasten Manufaktur vous accueille, vous et vos visiteurs, avec un design sobre et épuré. Sa conception modulaire réunit les fonctions choisies dans une solution claire et personnalisable pour votre quotidien. La série BASIC propose des modules pour le courrier, les accessoires et les fonctions complémentaires, à combiner de multiples façons pour aménager une entrée harmonieuse. L’ensemble est prévu pour une installation sur colonne et comprend une boîte aux lettres pour le courrier quotidien. Une boîte à colis est intégrée pour la réception des colis.

L’ensemble est réalisé dans une teinte RAL au choix et présente les dimensions hors tout suivantes : l 383 × H 1252 × P 430 mm.

Cliquez sur « Configurer maintenant » pour ouvrir cette configuration précise dans le configurateur 3D. Vous pourrez ensuite personnaliser l’ensemble, puis passer commande.

Personnalisable selon vos besoins

Adaptez votre ensemble de boîtes aux lettres à votre habitation : cliquez sur « Configurer maintenant » pour personnaliser cette configuration selon vos envies.

Briefkasten Manufaktur Lippe GmbH
Werler Straße 60
32105 Bad Salzuflen

www.briefkasten-manufaktur.de
info@briefkasten-manufaktur.de
Tel.: +49 5222 807110

Geschäftsführer Oliver Woineck
Ust.ID.Nr. DE303690847
Handelsregister Amtsgericht Lemgo, HRB 8618

- Supports de longueur adaptée : choisissez la longueur de poteaux proposée pour votre situation de montage. Vous pouvez modifier la longueur présentée sur l'illustration.
- Finition des boîtes : personnalisez la couleur dans le configurateur 3D parmi les teintes proposées pour cette version.
- Inscription personnalisée : ajoutez vos noms, numéros de maison ou textes de votre choix sur les surfaces prévues à cet effet. Les inscriptions illustrées sont des exemples et peuvent être remplacées.
- Typographie : choisissez parmi les polices proposées pour l'inscription et ajustez la présentation dans le configurateur.
- Une inscription rétroéclairée peut être configurée sur les surfaces de cet ensemble prévues à cet effet.
- Équipement : ajoutez ou modifiez les composants compatibles avec l'ensemble parmi les options disponibles.

En cas de personnalisation, les dimensions et le prix sont recalculés dans le configurateur 3D en fonction de votre sélection.

Habillage robuste et protection bien pensée contre les intempéries

Le toit de protection contre la pluie en acier inoxydable V2A 1.4301 complète la protection structurelle contre les intempéries : il couvre le dessus et contribue à éloigner la pluie de la façade.

L'habillage latéral en acier inoxydable V2A 1.4301 protège les côtés et apporte à l'ensemble une finition robuste et visuellement homogène.

Un espace supplémentaire pour les colis, les journaux et bien plus encore

Ce compartiment sert de boîte à colis et complète la réception du courrier en permettant de recevoir des colis, même en votre absence. La serrure pour colis sélectionnée, de la série BASIC, avec poignée en T, permet la livraison sans remettre de clé au service de livraison. À l'aide de votre clé, vous déverrouillez le compartiment pour autoriser une seule livraison. Le livreur ouvre le compartiment ainsi libéré, y dépose le colis, ferme la porte et verrouille la serrure en l'enfonçant. Pour récupérer votre colis, vous ouvrez le compartiment avec votre clé, puis le libérez à nouveau pour la livraison suivante. Jusque-là, aucune autre livraison sans clé n'est possible. Les dimensions extérieures de la boîte sont de 370 × 550 × 385 mm (l × H × P). La taille de colis admissible dépend du passage libre de la porte et des dimensions intérieures utiles ; les dimensions extérieures ne correspondent pas aux dimensions maximales d'un colis. Veuillez comparer au préalable la taille de votre colis avec les dimensions intérieures du compartiment.

Matériaux et fabrication

Matériau de base : acier inoxydable V2A 1.4301. L'acier inoxydable V2A constitue une base résistante à la corrosion et durable pour votre entrée.

La finition thermolaquée est réalisée dans une teinte RAL au choix. Sélectionnez la couleur souhaitée dans le configurateur 3D.

Boîte aux lettres et confort d'utilisation

Boîte aux lettres 370 × 330 × 385 mm : une bordure d'évacuation de la pluie pour une protection optimale contre l'eau, une lèvre en caoutchouc continue pour un dépôt silencieux, un porte-nom solide et interchangeable ainsi qu'une serrure très robuste sont inclus. La hauteur de la fente d'introduction et le rétrécissement du conduit protègent toutefois le courrier contre tout retrait non autorisé.

Équipement

Plaque nominative en acier inoxydable BASIC en 2 parties, affleurante : plaque nominative affleurante en acier inoxydable V2A brossé ou en acier inoxydable V2A thermolaqué. L’inscription est réalisée au laser à fibre en gris ou, pour la finition thermolaquée, dans une couleur contrastante.

Caractéristiques de cet ensemble de boîtes aux lettres

- Gamme : BASIC Horizontal
- Montage : sur colonne
- Finition : RAL au choix
- Dimensions hors tout : l 383 × H 1252 × P 430 mm
- 1 boîte aux lettres, 1 module fonctionnel, 1 module pour accessoires
- Finition des boîtes : RAL au choix
- Type de fixation : poteaux à visser
- Matériau de base : acier inoxydable V2A 1.4301. Finition : thermolaquage ou acier inoxydable brossé

Informations importantes :

Protection contre l’eau : un emplacement abrité, si possible sous un auvent, contribue à protéger votre courrier. Le courrier doit être entièrement introduit et le volet d’introduction doit être fermé.

Montage : l’ensemble choisi nécessite un support adapté et suffisamment porteur. Veuillez respecter la notice de montage et le type de fixation configuré.

Product properties

Série	BASIC
Fonctions	Casier à paquets
Nombre de boîtes	avec 1 boîte à paquets, avec 1 boîte aux lettres
Inscription du nom	Badge d'identification
Type de montage	Autonome
Matériau de base	Acier inoxydable V2A 1.4301
Prélèvement de poste	Face avant
Surface/couleur	RAL au choix (selon le tableau des couleurs)

Briefkasten Manufaktur Lippe GmbH
Werler Straße 60
32105 Bad Salzuflen

www.briefkasten-manufaktur.de
info@briefkasten-manufaktur.de
Tel.: +49 5222 807110

Geschäftsführer Oliver Woineck
Ust.ID.Nr. DE303690847
Handelsregister Amtsgericht Lemgo, HRB 8618

Dimensions

Hauteur du caisson individuel en mm	330
Largeur du caisson individuel en mm	370
Hauteur de construction en mm	1252
Largeur totale en mm	383
Profondeur en mm	430

Dimension drawing

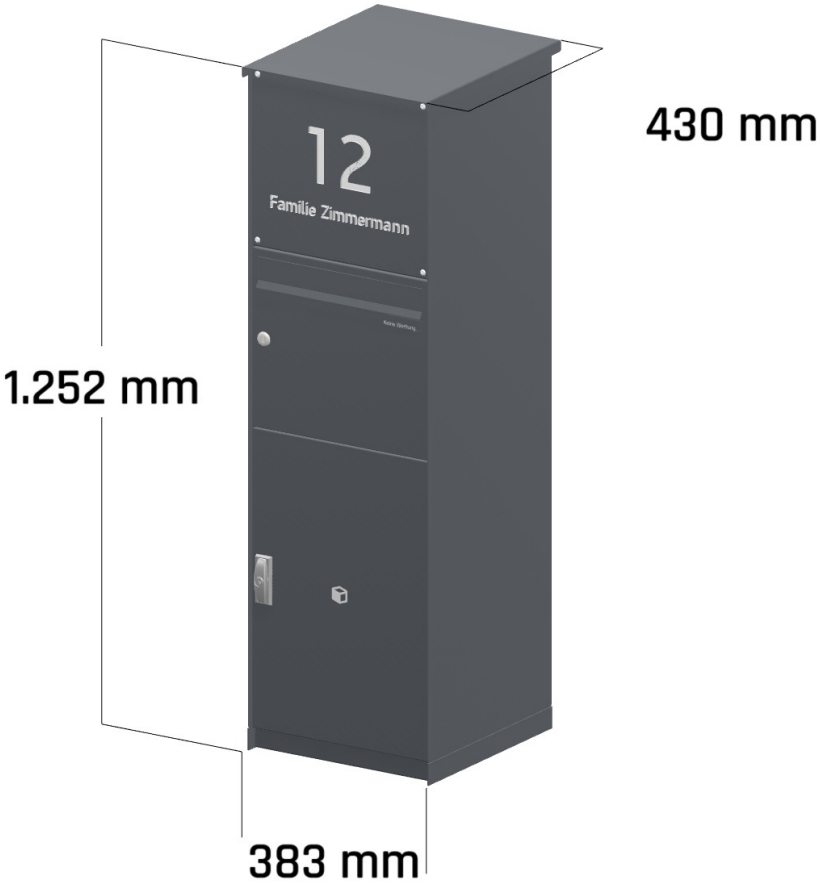

Briefkasten Manufaktur Lippe GmbH
Werler Straße 60
32105 Bad Salzuflen

www.briefkasten-manufaktur.de
info@briefkasten-manufaktur.de
Tel.: +49 5222 807110

Geschäftsführer Oliver Woineck
Ust.ID.Nr. DE303690847
Handelsregister Amtsgericht Lemgo, HRB 8618

More images

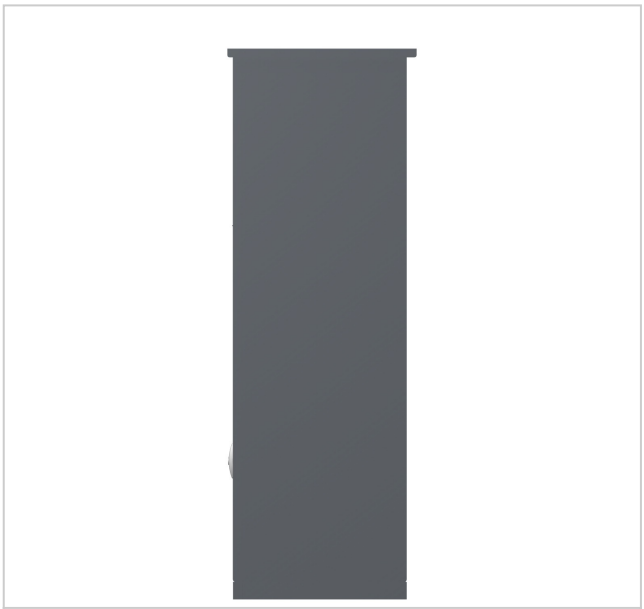



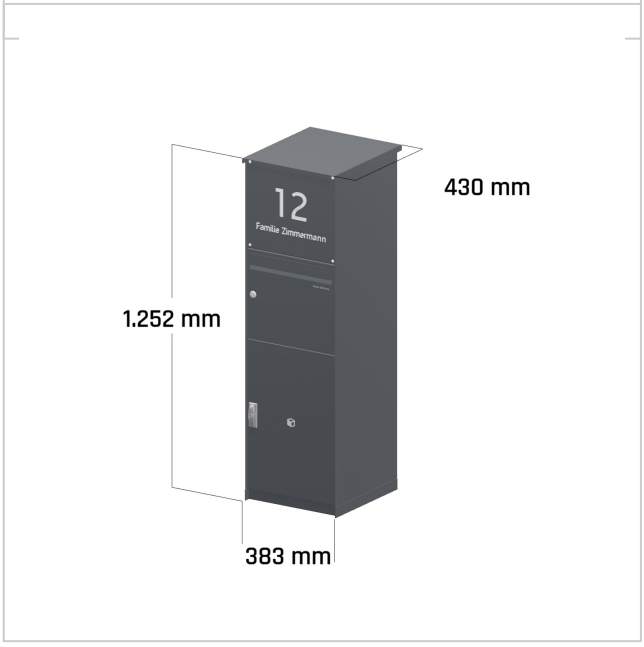

Briefkasten Manufaktur Lippe GmbH
Werler Straße 60
32105 Bad Salzuflen

www.briefkasten-manufaktur.de
info@briefkasten-manufaktur.de
Tel.: +49 5222 807110

Geschäftsführer Oliver Woineck
Ust.ID.Nr. DE303690847
Handelsregister Amtsgericht Lemgo, HRB 8618