Boîte aux lettres design BASIC Plus 382XA AP - Acier inoxydable V2A poli | 100mm de profondeur | avec 15 boîtes aux lettres | Acier inoxydable, brossé



Product number 382XA-VA-15W-100

Product description

Boîte aux lettres en applique 15 places 5x3 Design BASIC Plus 382XA AP - acier inoxydable V2A brossé

Boîte aux lettres en applique de haute qualité pour 15 foyers, fabriquée en Allemagne par Briefkasten Manufaktur.

L’ensemble complet de boîtes aux lettres en applique est en acier inoxydable V2A brossé. La fabrication très soignée et le concept réfléchi font de cette installation notre best-seller. Un bourrelet d'écoulement pour une protection optimale contre l'eau, une lèvre en caoutchouc continue pour un dépôt silencieux, une plaque de nom interchangeable solide, une barrette de maintien du courrier pratique et une serrure très robuste caractérisent cette installation en applique.

Les ensembles de la collection BASIC Plus se distinguent par l'utilisation systématique de l'acier inoxydable V2A. Le résultat est une très grande durabilité et durabilité environnementale. La construction a été développée par nos propres ingénieurs en vue d'une grande flexibilité et modularité, d'un montage simplifié des pièces de rechange et d'une installation aisée en autoconstruction. Pour tous les ensembles BASIC Plus, les pièces de rechange sont directement disponibles.

Grâce à la conception, l'auto-installation est simple. L'ensemble de boîtes aux lettres est préparé pour un montage complet et facile ; il n'est pas nécessaire d'effectuer un montage mural complexe de boîtes individuelles.

Briefkasten Manufaktur Lippe GmbH
Werler Straße 60
32105 Bad Salzuflen

www.briefkasten-manufaktur.de
info@briefkasten-manufaktur.de
Tel.: +49 5222 807110

Geschäftsführer Oliver Woineck
Ust.ID.Nr. DE303690847
Handelsregister Amtsgericht Lemgo, HRB 8618

- Ensemble de 15 boîtes aux lettres en applique avec boîtes en acier inoxydable V2A brossé.
- L'ensemble est fabriqué par Briefkasten Manufaktur. Fabrication de qualité allemande « Made in Germany ».
- Les boîtes aux lettres sont conformes à la norme DIN/EN 13724. Ouverture d'insertion (3,5 cm x 32,5 cm) pour format C4 horizontal ; les grands courriers y entrent sans être pliés.
- Clapets d'insertion avec joint en caoutchouc insonorisant pour un dépôt du courrier très silencieux.
- Les portes s'ouvrent de gauche à droite.
- Comprend 2 clés numérotées, plaque de nom interchangeable sous le clapet d'insertion et barrette de maintien du courrier par boîte.
- Grande capacité grâce à une profondeur de boîte optionnelle +50 mm ≈ 17 l. Convient aux entreprises et aux foyers ayant un très grand volume de courrier.
- Comprend habillage latéral et auvent anti-pluie en acier inoxydable V2A brossé.
- Pour fixation murale, fourni avec rail de montage et matériel de fixation (vis + chevilles).

Information importante :

Le courrier n'est protégé contre l'humidité et la saleté que si l'insertion est complète et que le clapet est fermé. Dans certaines conditions météorologiques extrêmes, de l'eau peut néanmoins pénétrer (selon DIN EN 13724 jusqu'à 1 cm³). Cela ne constitue pas un motif de réclamation.

Product properties

Série	BASIC
Caisses individuelles par volume	Normal > 10 litres
Inscription du nom	Badge d'identification
Matériau de base	Acier inoxydable V2A 1.4301
Nombre de boîtes	avec 15 boîtes aux lettres
Prélèvement de poste	Face avant
Surface/couleur	Meulé
Type de montage	En saillie

Dimensions

Hauteur du caisson individuel en mm	330,0
Largeur du caisson individuel en mm	355,0
Volume en litres	12,0 | 17,0
Hauteur de la fente d'introduction du courrier en mm	35,0
Largeur de la fente d'introduction du courrier en mm	325,0
Hauteur de la boîte aux lettres en mm	990,0
Largeur de la boîte aux lettres en mm	1775,0
Profondeur en mm	100,0 | 150,0
Poids en kg	68
État de livraison	La livraison s'effectue prémontée/partiellement démontée

Briefkasten Manufaktur Lippe GmbH
Werler Straße 60
32105 Bad Salzuflen

www.briefkasten-manufaktur.de
info@briefkasten-manufaktur.de
Tel.: +49 5222 807110

Geschäftsführer Oliver Woineck
Ust.ID.Nr. DE303690847
Handelsregister Amtsgericht Lemgo, HRB 8618

More images







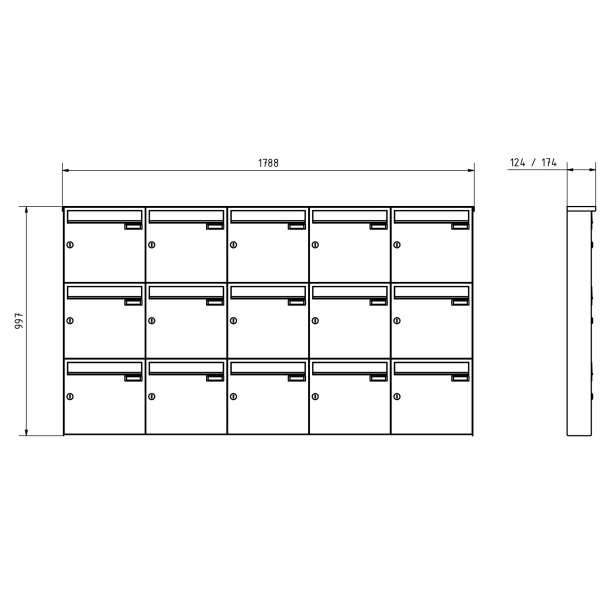

Briefkasten Manufaktur Lippe GmbH
Werler Straße 60
32105 Bad Salzuflen

www.briefkasten-manufaktur.de
info@briefkasten-manufaktur.de
Tel.: +49 5222 807110

Geschäftsführer Oliver Woineck
Ust.ID.Nr. DE303690847
Handelsregister Amtsgericht Lemgo, HRB 8618







Briefkasten Manufaktur Lippe GmbH
Werler Straße 60
32105 Bad Salzuflen

www.briefkasten-manufaktur.de
info@briefkasten-manufaktur.de
Tel.: +49 5222 807110

Geschäftsführer Oliver Woineck
Ust.ID.Nr. DE303690847
Handelsregister Amtsgericht Lemgo, HRB 8618