Boîte aux lettres design sur pied 4 unités (2x2) GOETHE ST-R - couleur RAL au choix | 100mm de profondeur | avec 4 boîtes aux lettres



Product number 215-STR-4

Product description

Boîte aux lettres sur pied design 4 places (2x2) GOETHE ST-R - RAL au choix

Boîte aux lettres sur pied haut de gamme pour 4 logements, fabriquée avec des élégants éléments de pied en tube rond. La boîte aux lettres moderne GOETHE convient parfaitement à un accès d’entrée exigeant. La forme épurée sans serrure visible confère à cette boîte un aspect particulièrement élégant.

Les dimensions des compartiments individuels offrent un volume d'environ 16 litres ; la grande ouverture garantit qu’aucun courrier ne soit froissé, même pour des enveloppes DIN C4 et des magazines ou après une absence de plusieurs jours. La serrure innovante Push-Key est dissimulée à l’intérieur de la boîte. La clé est simplement insérée dans l’orifice prévu (aucune rotation nécessaire) et la porte s’ouvre. Grâce à l’emplacement de la serrure, la porte de retrait empêche le courrier de vous tomber dessus. La bordure d’écoulement protège efficacement le courrier à l’intérieur contre les intempéries. La trappe d’introduction est équipée d’amortisseurs d’axe de haute qualité, garantissant une fermeture silencieuse et évitant tout cliquetis dû aux influences climatiques. Les plaques nominatives interchangeables en plexiglas se manipulent aisément par l’avant ; pour une esthétique optimale, nous recommandons la plaque affleurante avec gravure laser (voir Accessoires). La 2e plaque porte-nom est équipée d’une insertion Publicité Oui/Non.

Les ensembles de boîtes aux lettres de la collection GOETHE se distinguent par l’utilisation systématique d’acier inoxydable et d’aluminium. Le résultat est une très grande durabilité et une meilleure soutenabilité. La construction a été développée par nos propres ingénieurs en vue d’une grande flexibilité et modularité, d’un montage simple des Pièces détachées et d’une installation par vos soins sans complication. Pour toutes les installations GOETHE, les Pièces détachées sont disponibles directement dans notre boutique.

Grâce à la conception, l’installation par vos soins est simple et sans complication.

Modèle d'utilité protégé selon DPMA, dossier : DE: 20 2021 101 679.5

Briefkasten Manufaktur Lippe GmbH
Werler Straße 60
32105 Bad Salzuflen

www.briefkasten-manufaktur.de
info@briefkasten-manufaktur.de
Tel.: +49 5222 807110

Geschäftsführer Oliver Woineck
Ust.ID.Nr. DE303690847
Handelsregister Amtsgericht Lemgo, HRB 8618

- Boîte aux lettres sur pied 4 places en acier inoxydable et aluminium.
- Casiers en acier inoxydable 1.4016 (acier inoxydable magnétique), thermolaqués en RAL au choix.
- Fabrication de qualité - Fabriqué en Allemagne par Briefkasten Manufaktur Lippe.
- Serrure Push-Key innovante avec 2 clés par logement.
- Le dépôt du courrier et la récupération se font par l’avant. Trappe d’introduction avec amortisseurs d’axe de haute qualité pour un dépôt très silencieux du courrier.
- Les boîtes aux lettres sont conformes à la norme DIN/EN 13724. Dimensions d’ouverture (3,5 cm x 36,0 cm) pour C4 à l’horizontale, permettant d’y insérer de grands courriers sans les plier.
- Les portes de retrait s’ouvrent de haut en bas. Ainsi le courrier ne peut pas vous tomber dessus.
- Plaque nominative en plexiglas pour l’inscription du nom et 2e plaque porte-nom avec insertion Publicité Oui/Non par logement.
- Option d’inscription du numéro de maison d’environ 70–80 mm de hauteur.
- Protection optimale contre la pluie grâce aux bords d’écoulement et à une toiture anti-pluie en aluminium 3 mm AlMg3 W19, thermolaquée en RAL au choix.
- Revêtement latéral en aluminium 3 mm AlMg3 W19, thermolaqué en RAL au choix.
- Panneau arrière en acier inoxydable 1 mm V2A 1.4301, thermolaqué en RAL au choix.
- Les colonnes de support sont en acier inoxydable 60,3 mm V2A 1.4301, brossées, pour fixation par vissage ou à sceller dans le béton.

Information importante :

Pour assurer une protection optimale contre l’eau de votre courrier, la boîte aux lettres ou l’installation devrait, si possible, être placée sous un auvent.

Le courrier n’est protégé de l’eau que s’il est entièrement déposé dans le casier et que la trappe d’introduction est fermée. Un courrier non complètement inséré permet l’entrée d’humidité et de saleté dans la boîte aux lettres. Cet équipement est protégé contre les infiltrations d’eau conformément à la norme DIN EN 13724. L’entrée d’eau ne constitue pas un motif de réclamation.

Product properties

Surface/couleur	RAL 9005 noir profond, RAL 3004 rouge pourpre, DB 703 fer micacé, RAL 7016 gris anthracite, RAL au choix (selon le tableau des couleurs), RAL 9007 aluminium gris, RAL 9016 blanc trafic
Série	GOETHE
Nombre de boîtes	avec 4 boîtes aux lettres
Inscription du nom	Badge d'identification
Matériau de base	Aluminium AlMg3 W19, Acier inoxydable V2A 1.4301, Acier inoxydable 1.4016 (acier inoxydable magnétique)
Type de montage	Autonome
Prélèvement de poste	Face avant
Caisses individuelles par volume	Grand > 16 litres

Briefkasten Manufaktur Lippe GmbH
Werler Straße 60
32105 Bad Salzuflen

www.briefkasten-manufaktur.de
info@briefkasten-manufaktur.de
Tel.: +49 5222 807110

Geschäftsführer Oliver Woineck
Ust.ID.Nr. DE303690847
Handelsregister Amtsgericht Lemgo, HRB 8618

Dimensions

Hauteur du caisson individuel en mm	400,0
Largeur du caisson individuel en mm	400,0
Volume en litres	16
Hauteur de la fente d'introduction du courrier en mm	35,0
Largeur de la fente d'introduction du courrier en mm	360,0
Hauteur de la boîte aux lettres en mm	800,0
Largeur de la boîte aux lettres en mm	800,0
Hauteur de construction en mm	1200,0 | 1500,0 | 1700,0
Largeur totale en mm	970,0
Profondeur en mm	100,0 + 25,0 Toit de pluie
Poids en kg	43
État de livraison	Livraison en blocs, éléments de stand / boîte aux lettres divisés

Dimension drawing

Briefkasten Manufaktur Lippe GmbH
Werler Straße 60
32105 Bad Salzuflen

www.briefkasten-manufaktur.de
info@briefkasten-manufaktur.de
Tel.: +49 5222 807110

Geschäftsführer Oliver Woineck
Ust.ID.Nr. DE303690847
Handelsregister Amtsgericht Lemgo, HRB 8618

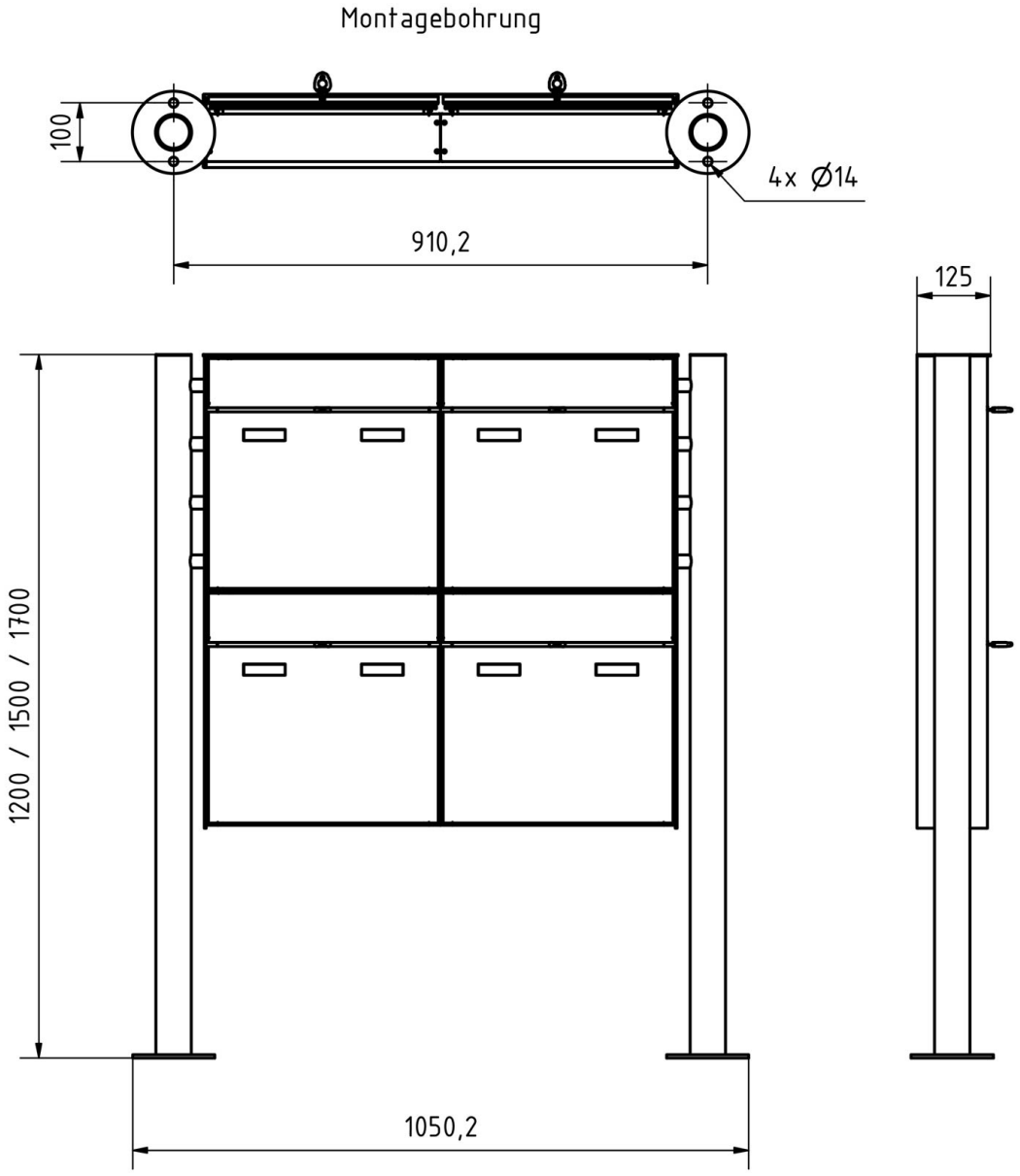

Briefkasten Manufaktur Lippe GmbH
Werler Straße 60
32105 Bad Salzuflen

www.briefkasten-manufaktur.de
info@briefkasten-manufaktur.de
Tel.: +49 5222 807110

Geschäftsführer Oliver Woineck
Ust.ID.Nr. DE303690847
Handelsregister Amtsgericht Lemgo, HRB 8618

More images

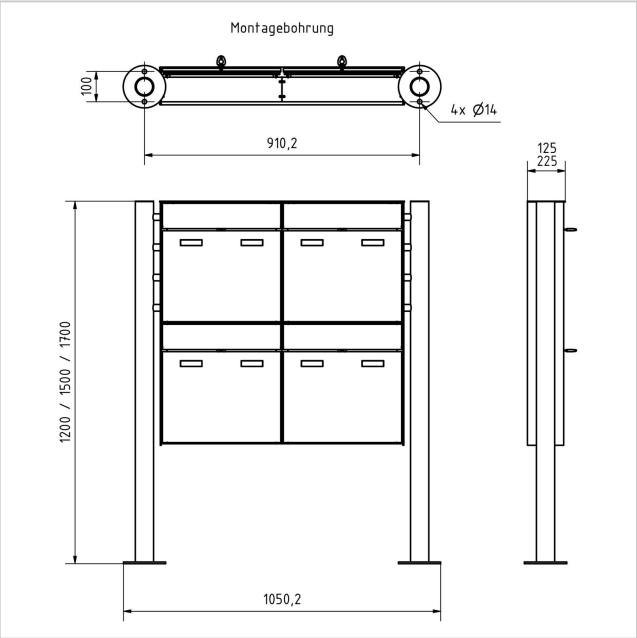







Briefkasten Manufaktur Lippe GmbH
Werler Straße 60
32105 Bad Salzuflen

www.briefkasten-manufaktur.de
info@briefkasten-manufaktur.de
Tel.: +49 5222 807110

Geschäftsführer Oliver Woineck
Ust.ID.Nr. DE303690847
Handelsregister Amtsgericht Lemgo, HRB 8618









Briefkasten Manufaktur Lippe GmbH
Werler Straße 60
32105 Bad Salzuflen

www.briefkasten-manufaktur.de
info@briefkasten-manufaktur.de
Tel.: +49 5222 807110

Geschäftsführer Oliver Woineck
Ust.ID.Nr. DE303690847
Handelsregister Amtsgericht Lemgo, HRB 8618



Briefkasten Manufaktur Lippe GmbH
Werler Straße 60
32105 Bad Salzuflen

www.briefkasten-manufaktur.de
info@briefkasten-manufaktur.de
Tel.: +49 5222 807110

Geschäftsführer Oliver Woineck
Ust.ID.Nr. DE303690847
Handelsregister Amtsgericht Lemgo, HRB 8618