Boîte aux lettres en acier raffiné 6x2 design BASIC Plus 382XA AP - RAL au choix | 100mm de profondeur | ? Couleur au choix | avec 11 boîtes aux lettres (6x2)

Product number 382XA-11-100



Product description

Ensemble 11 boîtes 6x2 en inox en applique Design BASIC Plus 382XA AP - teinte RAL au choix

Boîte aux lettres en applique de haute qualité pour 11 logements, fabriquée en Allemagne par Briefkasten Manufaktur.

L'ensemble complet de boîtes aux lettres en applique est en acier inoxydable V2A, revêtu par poudrage dans une teinte RAL. La très haute qualité de fabrication et le concept bien pensé font de cet ensemble un de nos best-sellers. Un bord d'écoulement pour une protection optimale contre l'eau, une lèvre en caoutchouc continue pour un dépôt silencieux, un porte-nom interchangeable solide, une tige de maintien du courrier pratique et une serrure très robuste caractérisent cet ensemble de boîtes aux lettres en applique.

Grâce à la conception, l'auto-montage est simple. L'ensemble est préparé pour un montage complet facile, il n'est pas nécessaire d'effectuer un montage mural complexe de boîtes individuelles.

Briefkasten Manufaktur Lippe GmbH
Werler Straße 60
32105 Bad Salzuflen

www.briefkasten-manufaktur.de
info@briefkasten-manufaktur.de
Tel.: +49 5222 807110

Geschäftsführer Oliver Woineck
Ust.ID.Nr. DE303690847
Handelsregister Amtsgericht Lemgo, HRB 8618

- Ensemble 11 boîtes en applique avec boîtes en acier inoxydable V2A, revêtement par poudrage teinte RAL.
- L'ensemble est fabriqué par Briefkasten Manufaktur. Fabrication de qualité allemande « Made in Germany ».
- Les boîtes aux lettres sont conformes à la norme DIN/EN 13724. Ouverture de dépôt (3,5 cm x 32,5 cm) pour format C4 en orientation paysage, les grands courriers y entrent sans être pliés.
- Trappes d'insertion avec joint en caoutchouc anti-bruit pour un dépôt du courrier très silencieux.
- Les portes s'ouvrent de gauche à droite.
- Incl. 2 clés numérotées, porte-nom interchangeable sous la trappe d'insertion et tige de maintien du courrier par boîte.
- Grande capacité grâce à une profondeur optionnelle de +50 mm = env. 17 l. Convient aux entreprises et aux ménages ayant un très important volume de courrier.
- Incl. habillage latéral + auvent pare-pluie en acier inoxydable V2A, revêtement par poudrage teinte RAL.
- Pour montage mural, inclus rail de montage et matériel de fixation (vis + chevilles).

Information importante :

Le courrier n'est protégé contre l'humidité et la saleté que si le dépôt est complet et la trappe fermée. Dans certaines conditions météorologiques extrêmes, de l'eau peut néanmoins pénétrer (selon DIN EN 13724 jusqu'à 1 cm3). Ce n'est pas un motif de réclamation.

Product properties

Surface/couleur	RAL 9005 noir profond, RAL 3004 rouge pourpre, DB 703 fer micacé, RAL 7016 gris anthracite, RAL au choix (selon le tableau des couleurs), RAL 9007 aluminium gris, RAL 9016 blanc trafic
Série	BASIC
Caisses individuelles par volume	Normal > 10 litres
Inscription du nom	Badge d'identification
Matériau de base	Acier inoxydable V2A 1.4301
Prélèvement de poste	Face avant
Nombre de boîtes	avec 11 boîtes aux lettres
Type de montage	En saillie

Briefkasten Manufaktur Lippe GmbH
Werler Straße 60
32105 Bad Salzuflen

www.briefkasten-manufaktur.de
info@briefkasten-manufaktur.de
Tel.: +49 5222 807110

Geschäftsführer Oliver Woineck
Ust.ID.Nr. DE303690847
Handelsregister Amtsgericht Lemgo, HRB 8618

Dimensions

Hauteur du caisson individuel en mm	330,0
Largeur du caisson individuel en mm	355,0
Volume en litres	12,0 | 17,0
Hauteur de la fente d'introduction du courrier en mm	35,0
Largeur de la fente d'introduction du courrier en mm	325,0
Hauteur de la boîte aux lettres en mm	660,0
Largeur de la boîte aux lettres en mm	2130,0
Profondeur en mm	100,0 | 150,0
Poids en kg	36
État de livraison	L'installation est livrée prémontée/partiellement démontée.

Briefkasten Manufaktur Lippe GmbH
Werler Straße 60
32105 Bad Salzuflen

www.briefkasten-manufaktur.de
info@briefkasten-manufaktur.de
Tel.: +49 5222 807110

Geschäftsführer Oliver Woineck
Ust.ID.Nr. DE303690847
Handelsregister Amtsgericht Lemgo, HRB 8618

More images







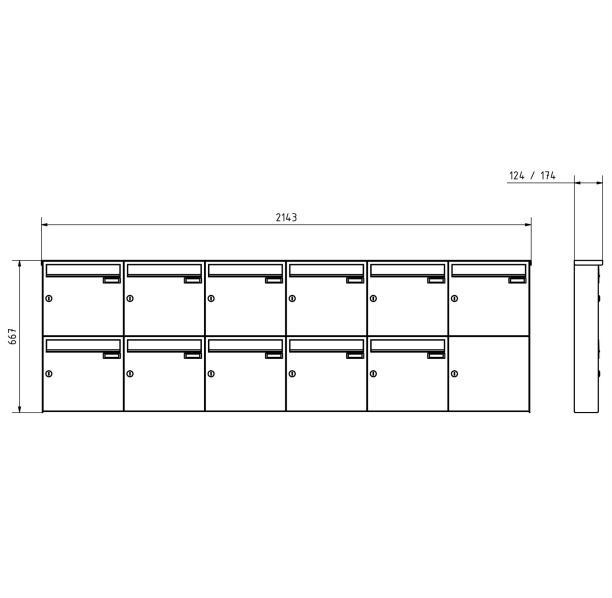

Briefkasten Manufaktur Lippe GmbH
Werler Straße 60
32105 Bad Salzuflen

www.briefkasten-manufaktur.de
info@briefkasten-manufaktur.de
Tel.: +49 5222 807110

Geschäftsführer Oliver Woineck
Ust.ID.Nr. DE303690847
Handelsregister Amtsgericht Lemgo, HRB 8618







Briefkasten Manufaktur Lippe GmbH
Werler Straße 60
32105 Bad Salzuflen

www.briefkasten-manufaktur.de
info@briefkasten-manufaktur.de
Tel.: +49 5222 807110

Geschäftsführer Oliver Woineck
Ust.ID.Nr. DE303690847
Handelsregister Amtsgericht Lemgo, HRB 8618