Sonnette design - acier inoxydable V2A revêtu par poudre - 6 parties - INDIVIDUELLE | 6 | Préparation individuelle | 130 cm | ? Couleur au choix



Product number 870-VAR-6-IND-130

Product description

Colonne de sonnette Designer - acier inoxydable V2A revêtu par poudre - 6 parties - INDIVIDUELLE

Colonne de sonnette de haute qualité pour 6 parties, entièrement en acier inoxydable V2A, revêtu par poudre, de la marque Briefkasten Manufaktur. Cette colonne de sonnette est disponible avec 1 à 6 boutons de sonnette. Au choix, il est possible de préparer un trou de communication, une caméra et un numéro de maison. Nos produits ont une grande valeur, une fonctionnalité fiable et une identité propre. Fabriqué par la manufacture de boîtes aux lettres.

Briefkasten Manufaktur Lippe GmbH
Werler Straße 60
32105 Bad Salzuflen

www.briefkasten-manufaktur.de
info@briefkasten-manufaktur.de
Tel.: +49 5222 807110

Geschäftsführer Oliver Woineck
Ust.ID.Nr. DE303690847
Handelsregister Amtsgericht Lemgo, HRB 8618

- Colonne de sonnette en acier inoxydable V2A de 1,5 mm 1.4301, revêtue par poudre.
- L'installation est réalisée chez Briefkasten Manufaktur. Fabrication de qualité allemande "Made in Germany".
- L'interphone est en acier inoxydable V2A de 2 mm 1.4301, revêtu par poudre. Dimensions : L 190 mm x H 640 mm x P 110 mm.
- Numéro de maison d'une hauteur d'env. 70 mm (max. 3 chiffres) avec éclairage LED 12V DC env. 50mA / 1W à faible consommation d'énergie, blanc.
- Plaque nominative interchangeable en plexiglas, éclairée au choix.
- Les inscriptions sur les plaques nominatives peuvent être remplacées à volonté par l'avant.
- Incl. alimentation / transformateur EVN LED IP65 12V/DC 0,1-4W pour l'éclairage LED (numéro de maison et plaque nominative si choisis).
- 6x boutons de sonnette ronds en acier inoxydable, au choix avec éclairage annulaire LED.
- Préparation (haut-parleur encastré non fourni) pour interphone possible.
- En option, adaptateur universel pour tous les haut-parleurs encastrés disponibles dans le commerce.
- Préparation optionnelle (caméra non comprise dans la livraison) pour une caméra.
- Incl. 6x vis Capuchons en acier inoxydable V2A, polis, de sorte que les vis de fixation de la plaque frontale ne soient pas visibles. Voir les photos.
- La colonne entièrement soudée est en acier inoxydable V2A de 1,5 mm 1.4301, revêtue par poudre. La hauteur de construction est au choix de 1,30 m ou 1,60 m.
- La colonne est équipée d'une plaque de base en inox. Celle-ci a une épaisseur de 10 mm et est recouverte d'un cache. Voir les photos.
- Possibilité de faire passer les câbles de manière invisible à travers le corps.

Information importante

Protection contre l'eau

Afin d'obtenir une protection optimale de votre courrier contre l'eau, la boîte aux lettres ou l'ensemble de boîtes aux lettres devrait si possible se trouver sous un avant-toit.

Le courrier n'est protégé de l'eau que lorsqu'il est entièrement déposé dans la boîte et que le clapet d'introduction est fermé. Le courrier qui n'est pas entièrement inséré permet à l'humidité et à la saleté de pénétrer dans la boîte aux lettres. Il est donc nécessaire de prévoir des boîtes aux lettres suffisamment dimensionnées pour les besoins à venir. Dans certaines conditions météorologiques extrêmes, de l'eau peut néanmoins pénétrer (selon la norme DIN EN 13724 jusqu'à 1ccm). Ceci ne constitue pas un motif de réclamation.

Briefkasten Manufaktur Lippe GmbH
Werler Straße 60
32105 Bad Salzuflen

www.briefkasten-manufaktur.de
info@briefkasten-manufaktur.de
Tel.: +49 5222 807110

Geschäftsführer Oliver Woineck
Ust.ID.Nr. DE303690847
Handelsregister Amtsgericht Lemgo, HRB 8618

Product properties

Surface/couleur	RAL 9005 noir profond, RAL 3004 rouge pourpre, DB 703 fer micacé, RAL 7016 gris anthracite, RAL au choix (selon le tableau des couleurs), RAL 9007 aluminium gris, RAL 9016 blanc trafic
Série	GRIMM
Nombre de boutons de sonnette	6 boutons-poussoirs
Fonctions	Détecteur lumineux, Caméra, Poste d'interphonie, Empreinte digitale, Clavier à code
Boîte de fonctions préparée pour le fabricant	LOXONE, GIRA, Busch Jaeger, Siedle, STR Électronique, ELCOM, TCS, Ritto, ALGO, Telegärtner, Auerswald, Legrand Bticino, HHG, HIKVISION, PCS, Graines de sésame, ekey, Comelit, Schneider Intercom / COMMEND
Inscription du nom	Badge d'identification
Type de montage	Autonome
Matériau de base	Acier inoxydable V2A 1.4301
Numéro de maison	Numéro de maison en gravure laser, Numéro de maison en découpe laser, éclairé

Briefkasten Manufaktur Lippe GmbH
Werler Straße 60
32105 Bad Salzuflen

www.briefkasten-manufaktur.de
info@briefkasten-manufaktur.de
Tel.: +49 5222 807110

Geschäftsführer Oliver Woineck
Ust.ID.Nr. DE303690847
Handelsregister Amtsgericht Lemgo, HRB 8618

Dimensions

Hauteur du caisson individuel en mm	640,0
Largeur du caisson individuel en mm	190,0
Hauteur de construction en mm	1300,0 | 1600,0
Largeur totale en mm	220,0 (plaque de base 320,0)
Profondeur en mm	110,0 (plaque de base 210,0)
Poids en kg	40
État de livraison	livré monté

Dimension drawing

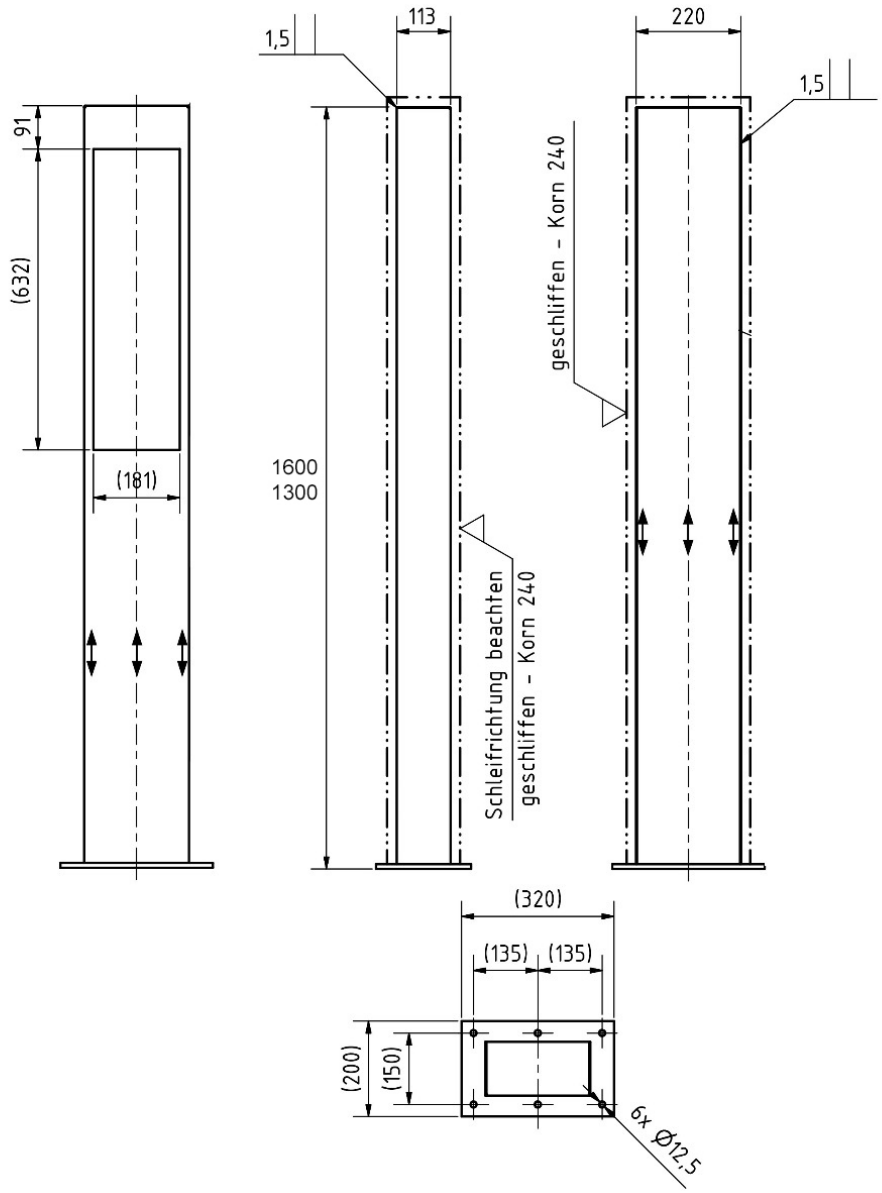

More images





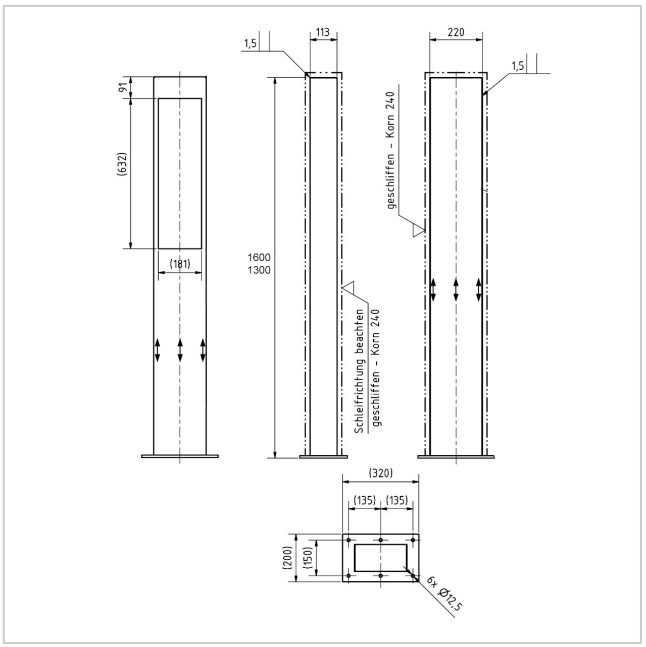



Briefkasten Manufaktur Lippe GmbH
Werler Straße 60
32105 Bad Salzuflen

www.briefkasten-manufaktur.de
info@briefkasten-manufaktur.de
Tel.: +49 5222 807110

Geschäftsführer Oliver Woineck
Ust.ID.Nr. DE303690847
Handelsregister Amtsgericht Lemgo, HRB 8618







Briefkasten Manufaktur Lippe GmbH
Werler Straße 60
32105 Bad Salzuflen

www.briefkasten-manufaktur.de
info@briefkasten-manufaktur.de
Tel.: +49 5222 807110

Geschäftsführer Oliver Woineck
Ust.ID.Nr. DE303690847
Handelsregister Amtsgericht Lemgo, HRB 8618