Ensemble de 5 boîtes aux lettres encastrées 2x3 en acier inoxydable BASIC Plus 382XU UP - RAL au choix - 5 parties | 100mm de profondeur | ? Couleur au choix | avec 5 boîtes aux lettres (2x3)



Product number 382XU-5S-100

Product description

Ensemble de boîtes aux lettres encastrées 5 pièces 2x3 en acier inoxydable BASIC Plus 382XU UP - RAL au choix - 5 logements

Boîte aux lettres encastrée moderne pour 5 logements - made in Germany par Briefkasten Manufaktur.

La boîte aux lettres est entièrement en acier inoxydable V2A, revêtue par poudrage dans une couleur RAL. La finition très soignée et le concept bien pensé font de cette boîte aux lettres encastrée notre best-seller. Un bord d'écoulement pour une protection optimale contre l'eau, une lèvre en caoutchouc continue pour un dépôt silencieux, la plaque de nom interchangeable solide, une barrette de maintien du courrier pratique et la serrure très robuste distinguent cette boîte aux lettres encastrée. Le cadre encastré en acier inoxydable V2A est équipé d'un joint en mousse et garantit une très grande longévité.

Les ensembles de boîtes aux lettres de la collection BASIC Plus se distinguent par l'utilisation systématique de l'acier inoxydable V2A. Le résultat est une très grande longévité et durabilité. La construction a été développée par nos propres ingénieurs en tenant compte d'une grande flexibilité et modularité, d'un montage simple des pièces de rechange et d'une installation par le client sans complications. Des pièces de rechange sont directement disponibles pour tous les ensembles BASIC Plus.

Briefkasten Manufaktur Lippe GmbH
Werler Straße 60
32105 Bad Salzuflen

www.briefkasten-manufaktur.de
info@briefkasten-manufaktur.de
Tel.: +49 5222 807110

Geschäftsführer Oliver Woineck
Ust.ID.Nr. DE303690847
Handelsregister Amtsgericht Lemgo, HRB 8618

- Ensemble de boîtes aux lettres encastrées 5 postes entièrement en acier inoxydable V2A 1.4301, revêtu par poudrage dans une couleur RAL.
- L'ensemble est fabriqué chez Briefkasten Manufaktur. Fabrication de qualité allemande "Made in Germany".
- Les boîtes aux lettres sont conformes à la norme DIN/EN 13724. Taille d'ouverture (3,5 cm x 32,5 cm) pour C4 à l'horizontale, les grandes enveloppes y entrent donc sans être pliées.
- Trappe d'introduction avec joint en caoutchouc insonorisant pour un dépôt du courrier très silencieux.
- La porte s'ouvre de gauche vers la droite.
- Comprend 2 clés avec numéro de clé, plaque de nom interchangeable (type 2) sous la trappe d'introduction et barrette de maintien du courrier.
- Grande capacité grâce à la profondeur de boîte aux lettres optionnelle +50 mm = env. 17 l. Convient aux entreprises et aux ménages avec un très grand volume de courrier.
- Cadre de recouvrement pour enduit en profilé d'angle en acier inoxydable 25 x 58 mm, revêtu par poudrage dans une couleur RAL.

Information importante :

Le courrier n'est protégé contre l'humidité et la saleté que si le dépôt est complet et la trappe fermée. Dans certaines conditions météorologiques extrêmes, de l'eau peut toutefois pénétrer (selon DIN EN 13724 jusqu'à 1 cm³). Ceci ne constitue pas un motif de réclamation.

Product properties

Surface/couleur	RAL 9005 noir profond, RAL 3004 rouge pourpre, DB 703 fer micacé, RAL 7016 gris anthracite, RAL au choix (selon le tableau des couleurs), RAL 9007 aluminium gris, RAL 9016 blanc trafic
Série	BASIC
Caisses individuelles par volume	Normal > 10 litres
Inscription du nom	Badge d'identification
Matériau de base	Acier inoxydable V2A 1.4301
Numéro de maison	Numéro de maison en gravure laser
Prélèvement de poste	Face avant
Nombre de boîtes	avec 5 boîtes aux lettres
Type de montage	Encastré

Briefkasten Manufaktur Lippe GmbH
Werler Straße 60
32105 Bad Salzuflen

www.briefkasten-manufaktur.de
info@briefkasten-manufaktur.de
Tel.: +49 5222 807110

Geschäftsführer Oliver Woineck
Ust.ID.Nr. DE303690847
Handelsregister Amtsgericht Lemgo, HRB 8618

Dimensions

Hauteur du caisson individuel en mm	330,0
Largeur du caisson individuel en mm	355,0
Volume en litres	12,0 | 17,0
Hauteur de la fente d'introduction du courrier en mm	35,0
Largeur de la fente d'introduction du courrier en mm	325,0
Hauteur de la boîte aux lettres en mm	1040,0
Largeur de la boîte aux lettres en mm	760,0
Profondeur en mm	100,0 | 150,0
Poids en kg	32
État de livraison	La livraison s'effectue entièrement assemblée.

Briefkasten Manufaktur Lippe GmbH
Werler Straße 60
32105 Bad Salzuflen

www.briefkasten-manufaktur.de
info@briefkasten-manufaktur.de
Tel.: +49 5222 807110

Geschäftsführer Oliver Woineck
Ust.ID.Nr. DE303690847
Handelsregister Amtsgericht Lemgo, HRB 8618

More images









Briefkasten Manufaktur Lippe GmbH
Werler Straße 60
32105 Bad Salzuflen

www.briefkasten-manufaktur.de
info@briefkasten-manufaktur.de
Tel.: +49 5222 807110

Geschäftsführer Oliver Woineck
Ust.ID.Nr. DE303690847
Handelsregister Amtsgericht Lemgo, HRB 8618



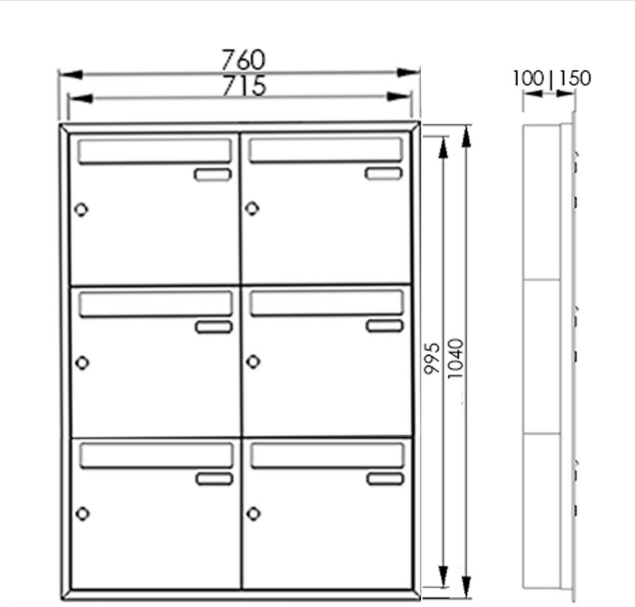

Briefkasten Manufaktur Lippe GmbH
Werler Straße 60
32105 Bad Salzuflen

www.briefkasten-manufaktur.de
info@briefkasten-manufaktur.de
Tel.: +49 5222 807110

Geschäftsführer Oliver Woineck
Ust.ID.Nr. DE303690847
Handelsregister Amtsgericht Lemgo, HRB 8618