Bloc de 6 boîtes aux lettres 2x3 autoportant Design BASIC 385220 7016 ST-R - RAL 7016 gris anthracite | RAL 7016 gris anthracite, structure fine mate | avec 6 boîtes aux lettres (3x2) | 300x220x385 mm (LxHxP) - ???? Grand 25 litres



Product number 385220-7016-6W

Product description

Installation de boîtes aux lettres autoportante BASIC 385220 pour 6 foyers – version large – RAL 7016 gris anthracite

La BASIC 385220 est conçue comme une solution autoportante particulièrement spacieuse pour 6 foyers. Environ 25 litres de volume par boîte aux lettres offrent beaucoup de place pour le courrier quotidien, les magazines et des envois plus volumineux.

Les boîtes aux lettres sont en acier galvanisé et revêtues par poudrage en RAL 7016 gris anthracite, structure fine mate. Le auvent pare-pluie et les habillages latéraux réunissent les compartiments individuels en un ensemble homogène et aux lignes pures.

La version large W répartit les compartiments sur plusieurs colonnes et crée une façade visuellement plus basse et claire pour plusieurs utilisateurs.

Chaque compartiment dispose d’une ouverture d’insertion de 35 × 265 mm pour des envois DIN C4 en orientation portrait. Une lèvre en caoutchouc amortissante réduit les bruits d’impact ; le retrait du courrier s’effectue par l’avant via des portes s’ouvrant de gauche à droite. Chaque boîte aux lettres est fournie avec deux clés numérotées et une plaque de nom interchangeable.

Les avantages de la BASIC 385220 en un coup d'œil

Ensemble multi-occupants large et clair

La version W répartit 6 boîtes aux lettres grand volume dans une configuration plus large et multicolonnes. Cela crée une façade lisible avec une attribution confortable des compartiments.

Briefkasten Manufaktur Lippe GmbH
Werler Straße 60
32105 Bad Salzuflen

www.briefkasten-manufaktur.de
info@briefkasten-manufaktur.de
Tel.: +49 5222 807110

Geschäftsführer Oliver Woineck
Ust.ID.Nr. DE303690847
Handelsregister Amtsgericht Lemgo, HRB 8618

Version grand volume 220 mm

Avec env. 300 × 220 × 385 mm par boîte aux lettres, la BASIC 385220 offre environ 25 litres de volume de courrier. C’est particulièrement pratique en cas d’un volume de courrier élevé ou d’intervalles de vidange prolongés.

Grande ouverture d’insertion conforme à la DIN EN 13724

L’ouverture d’insertion de 35 × 265 mm est adaptée aux envois DIN C4 en orientation portrait. Même les enveloppes plus grandes peuvent être insérées sans être pliées.

Éléments porteurs massifs en acier inoxydable

L’ensemble autoportant est supporté par des éléments porteurs en tube rond d’environ 60 mm de diamètre en acier inoxydable V2A 1.4301 brossé. Selon la version, le montage se fait par boulonnage ou par scellement dans le béton.

Ensemble grand volume robuste Fabriqué en Allemagne

La combinaison d’acier galvanisé, de compartiments grand volume de 25 litres, d’éléments porteurs massifs en acier inoxydable et d’une construction facilitant le montage fait de la BASIC 385220 une solution particulièrement robuste pour un usage quotidien.

Équipement de l’ensemble de boîtes aux lettres BASIC 385220

Ensemble de boîtes aux lettres

Numéro d'article 385220-7016-6W
Série BASIC 385220 ST-R
Nombre de boîtes aux lettres 6 compartiments utilisables séparément
Configuration Installation autoportante large, multicolonnes
Matériau des boîtes aux lettres Acier galvanisé
Finition RAL 7016 gris anthracite, structure fine mate
Dimensions de la boîte aux lettres Env. 300 × 220 × 385 mm par compartiment
Volume de courrier Env. 25 litres par boîte aux lettres
Fabrication Fabriqué en Allemagne par Briefkasten Manufaktur Lippe

Courrier et utilisation

Ouverture d'insertion 35 × 265 mm, adapté pour DIN C4 en portrait
Trappes d'insertion Avec lèvre en caoutchouc anti-bruit
Retrait du courrier Par l'avant
Ouverture de la porte De gauche à droite
Clés 2 clés numérotées par boîte aux lettres
Plaque de nom Plaque de nom interchangeable sous la trappe d'insertion
Norme Boîtes aux lettres conformes à la DIN EN 13724

Éléments porteurs et équipement

Éléments porteurs Tube rond env. Ø 60 mm en acier inoxydable V2A 1.4301, brossé
Types de montage Au choix : montage par boulonnage ou scellement dans le béton

Goujons d'ancrage En cas de montage par boulonnage, non fournis ; à choisir séparément en fonction de la fondation
Auvent / habillage latéral Acier galvanisé, thermolaqué en RAL 7016 gris anthracite, structure fine mate

25 litres de volume de courrier

La BASIC 385220 utilise la version profonde de boîte aux lettres d'env. 300 × 220 × 385 mm et d'environ 25 litres de volume par compartiment. Le volume supplémentaire est particulièrement adapté en cas d'un flux régulier de courriers, magazines et catalogues ainsi que pour des intervalles de vidange plus longs.

Montage par scellement dans le béton

Pour l'ensemble de boîtes aux lettres autoportant, nous recommandons une fondation en béton suffisamment dimensionnée. Les éléments porteurs en acier inoxydable doivent être réglés d'aplomb et ancrés de façon permanente dans la fondation. La taille de la fondation et la profondeur d'ancrage doivent être adaptées à la nature du sol, au poids de l'ensemble et aux conditions locales.

Montage par boulonnage sur une fondation

Pour le montage par boulonnage, une fondation en béton plane et portante est nécessaire. Les goujons d'ancrage appropriés ou des moyens de fixation équivalents doivent être choisis en fonction du support et de la charge de l'ensemble. Les goujons d'ancrage ne font pas partie de la livraison de base.

Remarque sur la protection contre les intempéries

Le contenu du courrier est protégé au mieux contre l'humidité et la saleté lorsque les envois sont entièrement insérés et que la trappe d'insertion est fermée. Des envois dépassant peuvent empêcher la fermeture complète de la trappe. Par conditions météorologiques extrêmes, de l'humidité peut pénétrer dans la boîte aux lettres malgré une conception conforme aux normes.

Product properties

Matériau de base	acier, galvanisé
Série	BASIC
Nombre de boîtes	avec 6 boîtes aux lettres
Inscription du nom	Badge d'identification
Type de montage	Autonome
Surface/couleur	RAL 7016 gris anthracite, Meulé
Prélèvement de poste	Face avant
Caisses individuelles par volume	Grand > 16 litres

Briefkasten Manufaktur Lippe GmbH
Werler Straße 60
32105 Bad Salzuflen

www.briefkasten-manufaktur.de
info@briefkasten-manufaktur.de
Tel.: +49 5222 807110

Geschäftsführer Oliver Woineck
Ust.ID.Nr. DE303690847
Handelsregister Amtsgericht Lemgo, HRB 8618

Dimensions

Hauteur du caisson individuel en mm	220,0
Largeur du caisson individuel en mm	300,0
Volume en litres	25
Hauteur de la fente d'introduction du courrier en mm	35,0
Largeur de la fente d'introduction du courrier en mm	265,0
Hauteur de la boîte aux lettres en mm	440,0
Largeur de la boîte aux lettres en mm	900,0
Hauteur de construction en mm	1200,0 | 1500,0
Largeur totale en mm	465,0
Profondeur en mm	435,0
Poids en kg	64
État de livraison	Livraison effectuée en blocs, éléments de support / boîte aux lettres livrés séparément

Dimension drawing

Briefkasten Manufaktur Lippe GmbH
Werler Straße 60
32105 Bad Salzuflen

www.briefkasten-manufaktur.de
info@briefkasten-manufaktur.de
Tel.: +49 5222 807110

Geschäftsführer Oliver Woineck
Ust.ID.Nr. DE303690847
Handelsregister Amtsgericht Lemgo, HRB 8618

Montagebohrungen

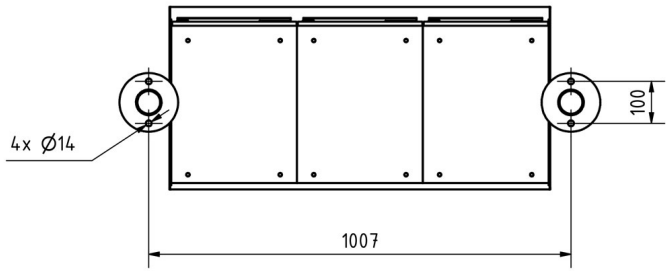

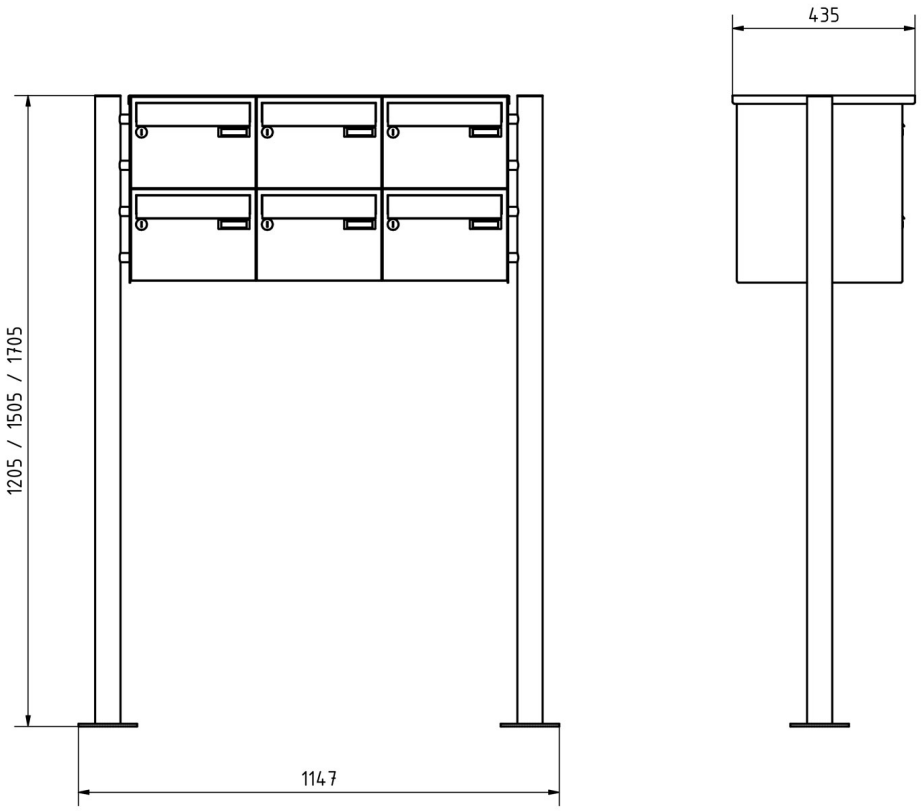

More images

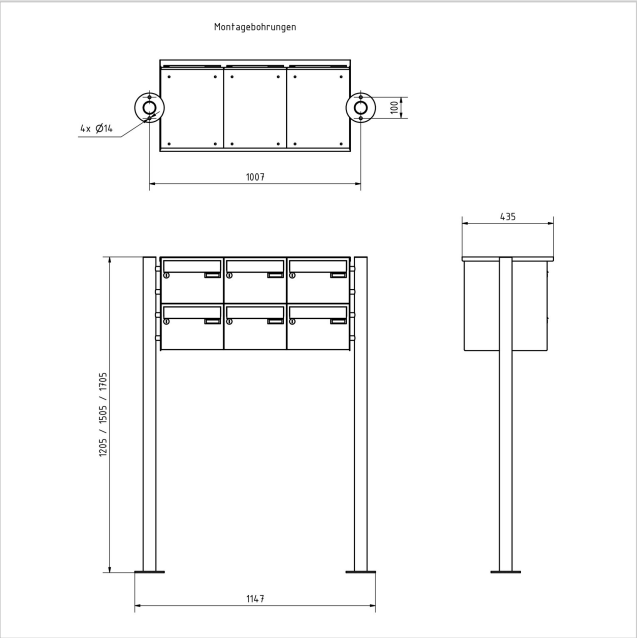







Briefkasten Manufaktur Lippe GmbH
Werler Straße 60
32105 Bad Salzuflen

www.briefkasten-manufaktur.de
info@briefkasten-manufaktur.de
Tel.: +49 5222 807110

Geschäftsführer Oliver Woineck
Ust.ID.Nr. DE303690847
Handelsregister Amtsgericht Lemgo, HRB 8618





Briefkasten Manufaktur Lippe GmbH
Werler Straße 60
32105 Bad Salzuflen

www.briefkasten-manufaktur.de
info@briefkasten-manufaktur.de
Tel.: +49 5222 807110

Geschäftsführer Oliver Woineck
Ust.ID.Nr. DE303690847
Handelsregister Amtsgericht Lemgo, HRB 8618