Ensemble de 4 boîtes aux lettres encastrées BASIC - Edition NELLY - bi-couleur Inox VA - RAL 7016 gris anthracite | avec 4 boîtes aux lettres



Product number 382U-7016VA-BS-4

Product description

Installation encastrée 4 boîtes BASIC – Edition NELLY – BI-Color acier inoxydable / RAL 7016 gris anthracite

« Tout commence par le désir. » – Nelly Sachs

L’édition NELLY associe la technique éprouvée des boîtes aux lettres BASIC à une présentation nettement plus personnalisée. Le corps des boîtes est en acier galvanisé et reçoit un revêtement poudre en RAL 7016 gris anthracite, fini structuré mat, tandis que les trappes d’insertion sont en acier inoxydable V2A 1.4301 brossé grain 240. Ce contraste BI-Color assumé confère une apparence moderne et haut de gamme, facile à assortir à de nombreuses portes d’entrée, fenêtres et façades. En version encastrée à 4 boîtes, NELLY n’est pas seulement destiné à la réception du courrier, mais constitue un élément soigné de l’entrée. Le cadre de recouvrement pour enduit peint forme une transition nette avec la façade ; sa partie supérieure devient la surface d’inscription caractéristique de NELLY.

Les avantages spécifiques de l’édition NELLY

Cadre d’inscription intégré à la façade

En version encastrée, la personnalisation est intégrée directement à l’architecture : la partie supérieure du cadre de recouvrement sert de surface d’inscription pour le numéro et/ou le nom de rue. Il ne s’agit donc pas d’un panneau additionnel, mais d’un look NELLY calme et intégré.

BI-Color : RAL 7016 rencontre acier inoxydable brossé

Briefkasten Manufaktur Lippe GmbH
Werler Straße 60
32105 Bad Salzuflen

www.briefkasten-manufaktur.de
info@briefkasten-manufaktur.de
Tel.: +49 5222 807110

Geschäftsführer Oliver Woineck
Ust.ID.Nr. DE303690847
Handelsregister Amtsgericht Lemgo, HRB 8618

Le corps des boîtes en acier galvanisé est revêtu par poudre en RAL 7016 gris anthracite, finition structurée mate. Les trappes d’insertion sont en acier inoxydable V2A 1.4301, brossées grain 240. Le cadre de recouvrement en acier inoxydable est peint, qui met le corps anthracite en valeur par rapport à la façade.

Large ouverture pour DIN C4

L’ouverture d’insertion de 35 × 325 mm est conçue pour le format DIN C4 en orientation paysage. Les plis importants ne sont pas nécessaires pour insérer des lettres plus grandes. La boîte aux lettres est conforme à la norme DIN EN 13724.

Fonctionnement silencieux au quotidien

Les trappes d’insertion en acier inoxydable brossé sont équipées d’un joint en caoutchouc anti-bruit. Une barrette de maintien du courrier facilite la prise contrôlée, tandis que les portes s’ouvrent de gauche à droite.

Cadre de recouvrement d'enduit massif 25 × 58 mm

Le cadre de recouvrement est constitué d’un profilé d’angle en acier inoxydable 25 × 58 mm en V2A 1.4301 d’une épaisseur de 1,5 mm. Peint par poudre dans une couleur RAL, il forme une transition nette et robuste entre l’ensemble des boîtes et la façade.

Équipement et caractéristiques techniques

Matériaux et boîte aux lettres

Configuration 4 boîtes aux lettres
Corps de la boîte Acier galvanisé ; RAL 7016 gris anthracite finition structurée mate
Trappes d'insertion Acier inoxydable V2A 1.4301, brossé grain 240
Ouverture d'insertion 35 × 325 mm, DIN C4 paysage
Norme DIN EN 13724

Design NELLY et utilisation

Inscription Gravure laser personnalisée en police BML Lasercut
Plaque nominative Plaque nominative interchangeable sous la trappe d'insertion
Barrette de maintien du courrier Intégrée pour chaque boîte
Retrait du courrier Par l'avant
Ouverture de la porte De gauche à droite
Système de fermeture Selon la configuration produit choisie

Montage et construction

Type de montage Encastré
Cadre de recouvrement Profilé d’angle inox 25 × 58 mm en 1,5 mm acier inoxydable V2A 1.4301, revêtement poudre
Surface d'inscription Cadre supérieur de recouvrement avec gravure laser personnalisée
Bord d'écoulement des eaux de pluie Intégré à la construction
Fabrication Made in Germany by Briefkasten Manufaktur Lippe

Remarque sur la protection contre les intempéries

Le courrier est au mieux protégé contre l’humidité et la saleté si la dépose est complète et la trappe d’insertion fermée. Les envois saillants peuvent empêcher la fermeture complète de la trappe.

Remarque sur l'installation encastrée

L’installation encastrée doit être réalisée correctement dans la composition murale prévue. Pour l’installation dans des murs extérieurs isolés, il convient notamment de prendre en compte l’étanchéité et les ponts thermiques éventuels.

Product properties

Matériau de base	acier, galvanisé, Acier inoxydable V2A 1.4301
Série	BASIC
Caisses individuelles par volume	Normal > 10 litres
Nombre de boîtes	avec 4 boîtes aux lettres
Inscription du nom	Badge d'identification
Numéro de maison	Numéro de maison en gravure laser
Surface/couleur	RAL 7016 gris anthracite, Meulé
Prélèvement de poste	Face avant
Type de montage	Encastré

Briefkasten Manufaktur Lippe GmbH
Werler Straße 60
32105 Bad Salzuflen

www.briefkasten-manufaktur.de
info@briefkasten-manufaktur.de
Tel.: +49 5222 807110

Geschäftsführer Oliver Woineck
Ust.ID.Nr. DE303690847
Handelsregister Amtsgericht Lemgo, HRB 8618

Dimensions

Hauteur du caisson individuel en mm	330,0
Largeur du caisson individuel en mm	355,0
Volume en litres	12,0
Hauteur de la fente d'introduction du courrier en mm	35,0
Largeur de la fente d'introduction du courrier en mm	325,0
Hauteur de la boîte aux lettres en mm	822,0
Largeur de la boîte aux lettres en mm	763,0
Largeur totale en mm	763,0
Profondeur en mm	100,0
Poids en kg	27
État de livraison	La livraison est effectuée entièrement montée.

Briefkasten Manufaktur Lippe GmbH
Werler Straße 60
32105 Bad Salzuflen

www.briefkasten-manufaktur.de
info@briefkasten-manufaktur.de
Tel.: +49 5222 807110

Geschäftsführer Oliver Woineck
Ust.ID.Nr. DE303690847
Handelsregister Amtsgericht Lemgo, HRB 8618

Dimension drawing

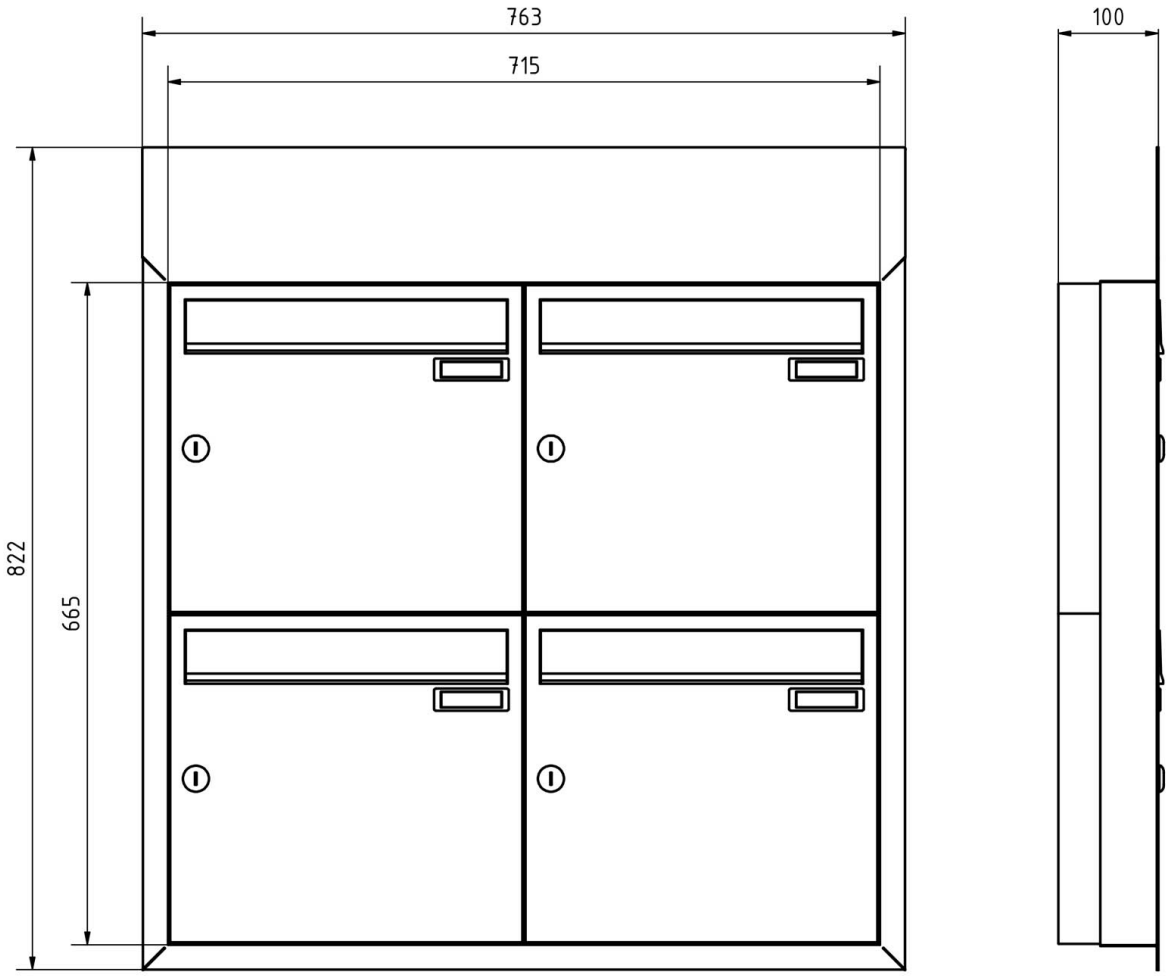

Briefkasten Manufaktur Lippe GmbH
Werler Straße 60
32105 Bad Salzuflen

www.briefkasten-manufaktur.de
info@briefkasten-manufaktur.de
Tel.: +49 5222 807110

Geschäftsführer Oliver Woineck
Ust.ID.Nr. DE303690847
Handelsregister Amtsgericht Lemgo, HRB 8618

More images





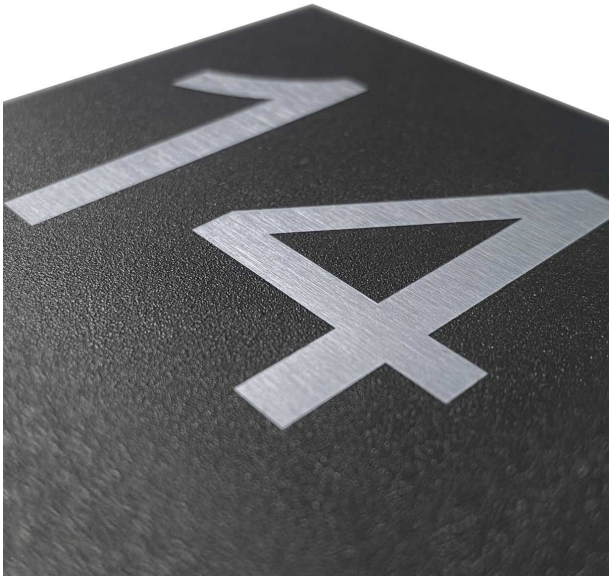



Briefkasten Manufaktur Lippe GmbH
Werler Straße 60
32105 Bad Salzuflen

www.briefkasten-manufaktur.de
info@briefkasten-manufaktur.de
Tel.: +49 5222 807110

Geschäftsführer Oliver Woineck
Ust.ID.Nr. DE303690847
Handelsregister Amtsgericht Lemgo, HRB 8618



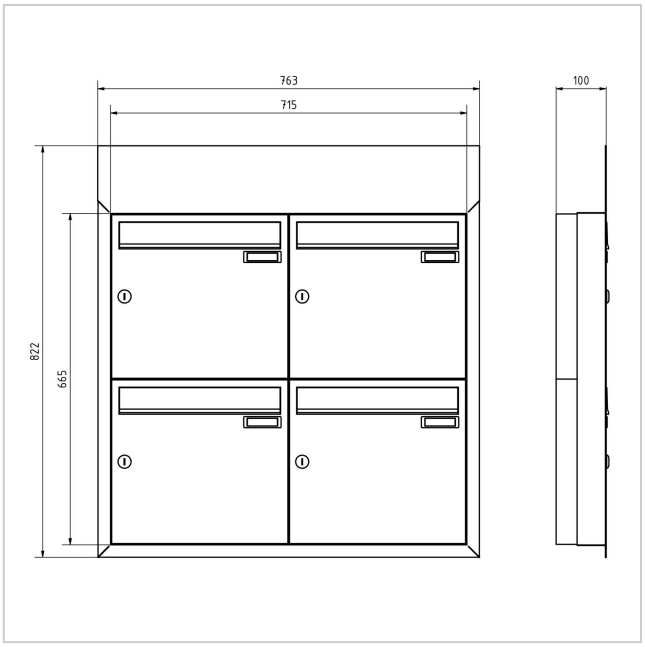

Briefkasten Manufaktur Lippe GmbH
Werler Straße 60
32105 Bad Salzuflen

www.briefkasten-manufaktur.de
info@briefkasten-manufaktur.de
Tel.: +49 5222 807110

Geschäftsführer Oliver Woineck
Ust.ID.Nr. DE303690847
Handelsregister Amtsgericht Lemgo, HRB 8618