Boîte aux lettres sur pied 1 unité Design BASIC 385P-9016 ST-T avec boîtier de sonnette - RAL 9016 blanc trafic | RAL 9016 blanc trafic structure fine mat | En haut | avec 1 boîte aux lettres



Product number 385P-9016-1-SP

Product description

Boîte aux lettres sur pied BASIC 385P avec module sonnette/interphone pour 1 foyer – RAL 9016 Blanc trafic

La boîte aux lettres sur pied BASIC 385P pour 1 foyer associe un compartiment postal utilisable séparément à un caisson fonction sonnette intégré. Cela réunit la réception du courrier, le bouton de sonnette et la préparation pour une technique d’interphonie compatible dans une solution d’entrée robuste et esthétiquement fermée, destinée aux maisons unifamiliales, bureaux et biens immobiliers haut de gamme. Le caisson fonction sonnette est directement intégré à l’ensemble.

La boîte aux lettres est en acier galvanisé et thermolaquée mat à structure fine en RAL 9016 Blanc trafic. Un habillage latéral ajusté avec auvent et des gouttières d’écoulement intégrées renforcent la protection contre les intempéries. Les éléments de support massifs en profilé aluminium anodisé sont également thermolaqués en RAL 9016 Blanc trafic et constituent une base particulièrement stable et durable de l’installation sur pied.

Le compartiment postal offre environ 12 litres de volume. L’ouverture d’introduction de 35 × 265 mm est conçue pour des envois au format DIN C4 en position verticale. Une lèvre en caoutchouc amortissante réduit le claquement du battant d’introduction. Le retrait du courrier s’effectue par l’avant ; les portes d’accès s’ouvrent de gauche à droite. Chaque boîte aux lettres est fournie avec deux clés portant un numéro, ainsi qu’une plaque de nom interchangeable sous le battant d’introduction.

Les avantages de l'installation de boîtes aux lettres BASIC 385P en un coup d'œil

Caisson fonction sonnette intégré

Briefkasten Manufaktur Lippe GmbH
Werler Straße 60
32105 Bad Salzuflen

www.briefkasten-manufaktur.de
info@briefkasten-manufaktur.de
Tel.: +49 5222 807110

Geschäftsführer Oliver Woineck
Ust.ID.Nr. DE303690847
Handelsregister Amtsgericht Lemgo, HRB 8618

L’installation combine un compartiment postal avec un bouton de sonnette en acier inoxydable et une ouverture d’interphonie équipée d’un adaptateur universel. Cela crée une solution centrale et épurée pour le courrier et la communication avec les visiteurs.

Ouverture DIN C4 avec 12 litres de volume

Les boîtes aux lettres offrent chacune environ 12 litres de volume. L’ouverture d’introduction de 35 × 265 mm accepte des envois au format DIN C4 en position verticale, sans nécessité de plier inutilement les enveloppes plus grandes.

Préparé pour la communication de porte

L’ouverture d’interphonie avec adaptateur universel est prévue pour de nombreux haut-parleurs encastrables courants. Le haut-parleur encastrable ou le système d’interphonie proprement dit ne font pas partie de l’équipement de base.

Éléments de support massifs en aluminium

Les éléments de support massifs en profilé aluminium anodisé constituent la base stable du BASIC 385P. Ils sont thermolaqués et disponibles pour une fixation par vissage sur fondation ou pour être scellés dans le béton.

Qualité BASIC robuste en RAL 9016 Blanc trafic

Acier galvanisé, composants en acier inoxydable, éléments massifs en aluminium et fabrication allemande forment une installation de boîtes aux lettres résistante pour un usage durable à l’entrée de la propriété.

Équipement de l'installation de boîtes aux lettres BASIC 385P

Installation de boîtes aux lettres

Nombre de boîtes aux lettres 1 compartiment postal utilisable séparément
Dimensions de la boîte 300 × 110 × 385 mm (L × H × P) par compartiment
Volume postal Env. 12 litres par boîte aux lettres
Matériau Acier galvanisé ; habillage latéral et auvent en inox V2A
Finition RAL 9016 Blanc trafic, structure fine, mat
Ouverture d’introduction 35 × 265 mm, adapté pour DIN C4 vertical
Norme Boîtes aux lettres conformes à la norme DIN EN 13724

Module sonnette et interphone

Caisson fonction sonnette Acier galvanisé, thermolaqué assorti
Position Intégré à l’installation
Bouton de sonnette 1 bouton de sonnette rond en acier inoxydable, type 4
Ouverture d’interphonie Avec adaptateur universel pour haut-parleurs encastrables courants
Haut-parleur encastrable Non inclus dans la livraison
Plaque nominative Conçue pour résister aux enfoncements et aux chocs

Éléments de support massifs en aluminium

Éléments de support Profilé aluminium massif anodisé
Revêtement Thermolaqué en RAL 9016 Blanc trafic

Briefkasten Manufaktur Lippe GmbH
Werler Straße 60
32105 Bad Salzuflen

www.briefkasten-manufaktur.de
info@briefkasten-manufaktur.de
Tel.: +49 5222 807110

Geschäftsführer Oliver Woineck
Ust.ID.Nr. DE303690847
Handelsregister Amtsgericht Lemgo, HRB 8618

Types de montage Soit montage par vissage, soit scellement dans le béton
Montage par vissage Éléments de support disponibles en 1200 ou 1600 mm
Scellement dans le béton Éléments de support disponibles en 1600 ou 2000 mm
État de livraison Éléments de support et installation de boîtes aux lettres livrés divisés pour le montage
Fabrication Fabriqué en Allemagne par Briefkasten Manufaktur Lippe

Remarque concernant le module sonnette/interphone

L’adaptateur universel convient à de nombreux haut-parleurs encastrables courants. Le système d’interphonie ou le haut-parleur encastrable, l’alimentation électrique et le câblage ne font pas partie de l’équipement de base décrit et doivent être prévus en fonction du système planifié.

Montage sur une fondation

Pour le montage par vissage, une fondation plane et suffisamment portante est nécessaire. Les moyens de fixation doivent être choisis en fonction de la fondation, du poids de l’installation et des conditions d’installation locales.

Montage par scellement dans le béton

Pour la version à sceller, les éléments de support aluminium allongés sont ancrés à la verticale dans une fondation en béton de dimensions suffisantes. La taille de la fondation et la profondeur d’ancrage doivent être adaptées à la nature du sol, aux dimensions de l’installation et aux charges locales.

Remarque sur la protection contre les intempéries

L’auvent, l’habillage latéral ajusté et les gouttières d’évacuation soutiennent la protection contre les intempéries. Les envois doivent être entièrement insérés pour que les battants d’introduction puissent se refermer complètement. En cas de conditions météorologiques extrêmes, une faible humidité peut malgré tout pénétrer, même en cas d’exécution conforme aux normes.

Product properties

Matériau de base	acier, galvanisé, Aluminium AlMg3 W19, Acier inoxydable V2A 1.4301
Série	BASIC
Nombre de boutons de sonnette	1 bouton-poussoir
Fonctions	Détecteur lumineux, Poste d'interphonie
Boîte de fonctions préparée pour le fabricant	GIRA, Busch Jaeger, Siedle, STR Électronique, ELCOM, TCS, Ritto, ALGO, Telegärtner, Auerswald, Legrand Bticino, Comelit
Caisses individuelles par volume	Normal > 10 litres
Inscription du nom	Badge d'identification
Type de montage	Autonome
Prélèvement de poste	Face avant
Nombre de boîtes	avec 1 boîte aux lettres
Surface/couleur	RAL 9016 blanc trafic

Briefkasten Manufaktur Lippe GmbH
Werler Straße 60
32105 Bad Salzuflen

www.briefkasten-manufaktur.de
info@briefkasten-manufaktur.de
Tel.: +49 5222 807110

Geschäftsführer Oliver Woineck
Ust.ID.Nr. DE303690847
Handelsregister Amtsgericht Lemgo, HRB 8618

Dimensions

Hauteur du caisson individuel en mm	110,0
Largeur du caisson individuel en mm	300,0
Volume en litres	12
Hauteur de la fente d'introduction du courrier en mm	35,0
Largeur de la fente d'introduction du courrier en mm	265,0
Hauteur de construction en mm	1200,0 | 1600,0
Largeur totale en mm	400,0
Profondeur en mm	435,0
Poids en kg	21
État de livraison	Die Lieferung erfolgt en blocs, éléments sur pied / boîte aux lettres divisée

Dimension drawing

Briefkasten Manufaktur Lippe GmbH
Werler Straße 60
32105 Bad Salzuflen

www.briefkasten-manufaktur.de
info@briefkasten-manufaktur.de
Tel.: +49 5222 807110

Geschäftsführer Oliver Woineck
Ust.ID.Nr. DE303690847
Handelsregister Amtsgericht Lemgo, HRB 8618

Montagebohrungen

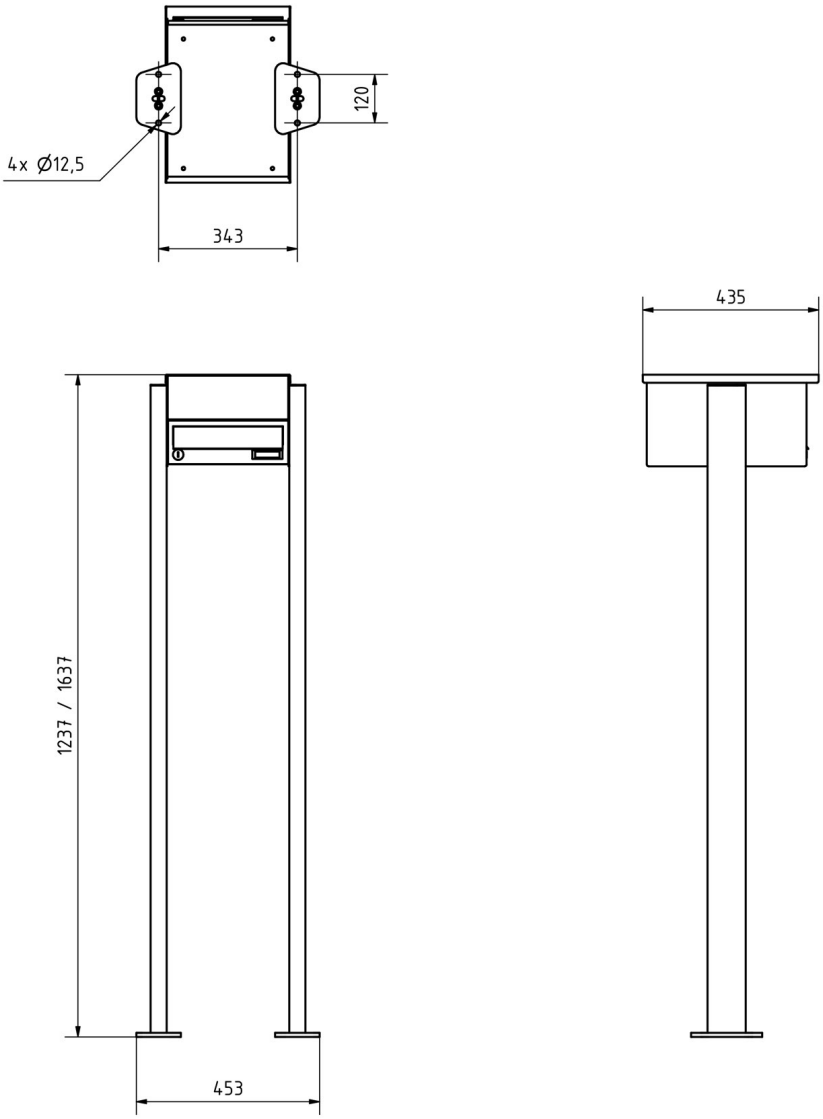

Briefkasten Manufaktur Lippe GmbH
Werler Straße 60
32105 Bad Salzuflen

www.briefkasten-manufaktur.de
info@briefkasten-manufaktur.de
Tel.: +49 5222 807110

Geschäftsführer Oliver Woineck
Ust.ID.Nr. DE303690847
Handelsregister Amtsgericht Lemgo, HRB 8618

More images



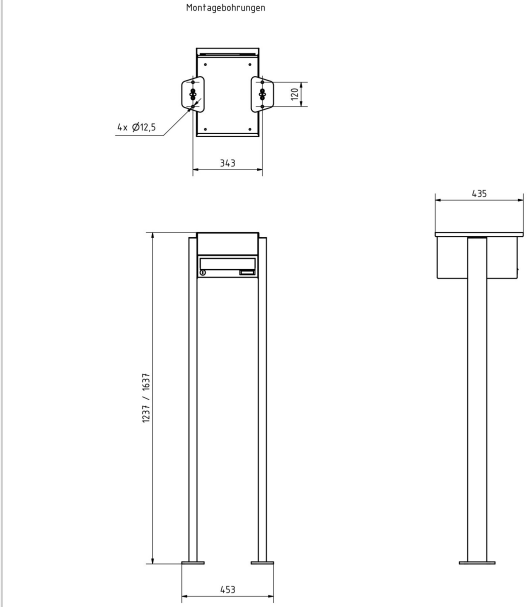





Briefkasten Manufaktur Lippe GmbH
Werler Straße 60
32105 Bad Salzuflen

www.briefkasten-manufaktur.de
info@briefkasten-manufaktur.de
Tel.: +49 5222 807110

Geschäftsführer Oliver Woineck
Ust.ID.Nr. DE303690847
Handelsregister Amtsgericht Lemgo, HRB 8618





Briefkasten Manufaktur Lippe GmbH
Werler Straße 60
32105 Bad Salzuflen

www.briefkasten-manufaktur.de
info@briefkasten-manufaktur.de
Tel.: +49 5222 807110

Geschäftsführer Oliver Woineck
Ust.ID.Nr. DE303690847
Handelsregister Amtsgericht Lemgo, HRB 8618