Boîte aux lettres design BASIC Plus 382XA AP - RAL au choix | 150mm de profondeur | ? Couleur au choix | avec 6 boîtes aux lettres (2x3)



Product number 382XA-6S-150

Product description

Boîte aux lettres en applique 6 places 2x3 acier inoxydable Design BASIC Plus 382XA AP - RAL au choix

Boîte aux lettres en applique de haute qualité pour 6 logements, fabriquée en Allemagne par Briefkasten Manufaktur.

L'ensemble de la composition en applique est en acier inoxydable V2A, thermolaqué en couleur RAL. La finition très soignée et le concept réfléchi font de ce système de boîtes aux lettres notre best-seller. Un bord d'écoulement de pluie pour une protection optimale contre l'eau, une lèvre continue en caoutchouc pour une introduction silencieuse, une plaque nominative interchangeable solide, un support de maintien du courrier pratique et une serrure très robuste caractérisent ce système en applique.

Grâce à la conception, le montage par vos soins est simple. Le système est préparé pour un montage complet et facile ; il n'est pas nécessaire d'effectuer un montage mural complexe de boîtes individuelles.

Briefkasten Manufaktur Lippe GmbH
Werler Straße 60
32105 Bad Salzuflen

www.briefkasten-manufaktur.de
info@briefkasten-manufaktur.de
Tel.: +49 5222 807110

Geschäftsführer Oliver Woineck
Ust.ID.Nr. DE303690847
Handelsregister Amtsgericht Lemgo, HRB 8618

- Système de boîtes aux lettres en applique 6 places avec boîtes en acier inoxydable V2A, thermolaquées en couleur RAL.
- La composition est réalisée par Briefkasten Manufaktur. Fabrication de qualité allemande "Made in Germany".
- Les boîtes aux lettres sont conformes à la norme DIN/EN 13724. Ouverture d'insertion (3,5 cm x 32,5 cm) pour format C4 à l'horizontale, permettant d'y glisser de grands courriers sans les plier.
- Volets d'insertion munis d'un joint en caoutchouc anti-bruit pour une introduction du courrier très silencieuse.
- Les portes s'ouvrent de gauche à droite.
- Incl. 2 clés numérotées, plaque nominative interchangeable sous le volet d'insertion et support de maintien du courrier par boîte.
- Grande capacité grâce à une profondeur de boîte optionnelle +50 mm = env. 17 l. Convient aux entreprises et aux ménages ayant un très important volume de courrier.
- Incl. habillage latéral + auvent pare-pluie en acier inoxydable V2A, thermolaqués en couleur RAL.
- Pour fixation murale, incluant rail de montage et matériel de fixation (vis + chevilles).

Information importante :

Le courrier n'est protégé de l'humidité et des salissures que si l'introduction est complète et que le volet est fermé. Dans certaines conditions météorologiques extrêmes, de l'eau peut néanmoins pénétrer (selon DIN EN 13724 jusqu'à 1 cm^3). Ceci ne constitue pas un motif de réclamation.

Product properties

Surface/couleur	RAL 9005 noir profond, RAL 3004 rouge pourpre, DB 703 fer micacé, RAL 7016 gris anthracite, RAL au choix (selon le tableau des couleurs), RAL 9007 aluminium gris, RAL 9016 blanc trafic
Série	BASIC
Nombre de boîtes	avec 6 boîtes aux lettres
Inscription du nom	Badge d'identification
Matériau de base	Acier inoxydable V2A 1.4301
Prélèvement de poste	Face avant
Caisses individuelles par volume	Grand > 16 litres
Type de montage	En saillie

Briefkasten Manufaktur Lippe GmbH
Werler Straße 60
32105 Bad Salzuflen

www.briefkasten-manufaktur.de
info@briefkasten-manufaktur.de
Tel.: +49 5222 807110

Geschäftsführer Oliver Woineck
Ust.ID.Nr. DE303690847
Handelsregister Amtsgericht Lemgo, HRB 8618

Dimensions

Hauteur du caisson individuel en mm	330,0
Largeur du caisson individuel en mm	355,0
Volume en litres	12,0 | 17,0
Hauteur de la fente d'introduction du courrier en mm	35,0
Largeur de la fente d'introduction du courrier en mm	325,0
Hauteur de la boîte aux lettres en mm	990,0
Largeur de la boîte aux lettres en mm	710,0
Profondeur en mm	100,0 | 150,0
Poids en kg	25
État de livraison	La livraison s'effectue prémontée/partiellement démontée.

Briefkasten Manufaktur Lippe GmbH
Werler Straße 60
32105 Bad Salzuflen

www.briefkasten-manufaktur.de
info@briefkasten-manufaktur.de
Tel.: +49 5222 807110

Geschäftsführer Oliver Woineck
Ust.ID.Nr. DE303690847
Handelsregister Amtsgericht Lemgo, HRB 8618

More images









Briefkasten Manufaktur Lippe GmbH
Werler Straße 60
32105 Bad Salzuflen

www.briefkasten-manufaktur.de
info@briefkasten-manufaktur.de
Tel.: +49 5222 807110

Geschäftsführer Oliver Woineck
Ust.ID.Nr. DE303690847
Handelsregister Amtsgericht Lemgo, HRB 8618

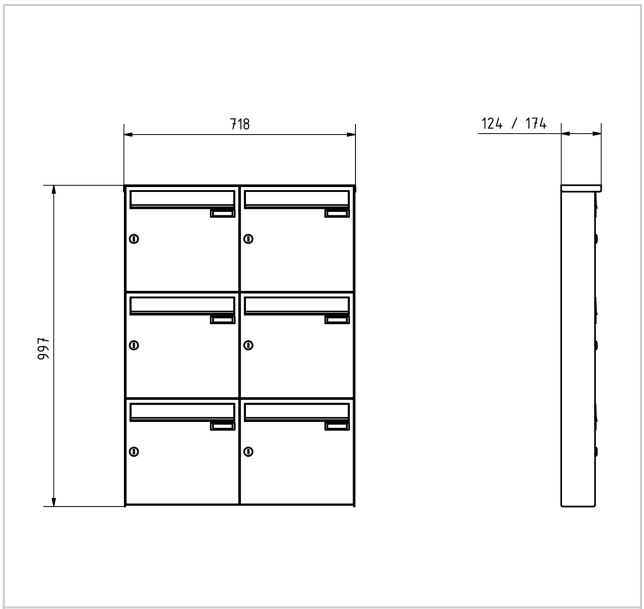





Briefkasten Manufaktur Lippe GmbH
Werler Straße 60
32105 Bad Salzuflen

www.briefkasten-manufaktur.de
info@briefkasten-manufaktur.de
Tel.: +49 5222 807110

Geschäftsführer Oliver Woineck
Ust.ID.Nr. DE303690847
Handelsregister Amtsgericht Lemgo, HRB 8618