Boîte aux lettres sur pied design 4 places (2x2) GOETHE ST-Q - RAL au choix | 100mm de profondeur | avec 4 boîtes aux lettres



Product number 215-STQ-4

Product description

Boîte aux lettres sur pied design 4 postes 2x2 GOETHE ST-Q - RAL au choix

Boîte aux lettres sur pied pour 4 foyers, fabriquée avec soin, dotée d'élégants éléments verticaux rectangulaires. La boîte aux lettres moderne GOETHE est idéale pour un hall d'entrée exigeant. La forme épurée sans serrure visible confère à cette boîte une apparence particulièrement élégante.

Les dimensions des boîtes individuelles permettent un volume d'environ 16 litres ; la grande fente d'insertion garantit que même les enveloppes DIN C4 et les magazines, ou le courrier après une absence de plusieurs jours, ne seront pas froissés. La serrure innovante Push-Key est dissimulée à l'intérieur de la boîte. Il suffit d'insérer la clé dans l'orifice prévu (aucun tour de clé nécessaire) pour que la porte s'ouvre. Grâce à la disposition de la serrure, la conception de la porte d'accès empêche le courrier de tomber vers vous. Grâce aux bords d'évacuation, le courrier placé à l'intérieur est optimalement protégé des intempéries. La trappe d'insertion est équipée d'amortisseurs d'axe de haute qualité, garantissant une fermeture silencieuse et évitant les cliquetis dus aux intempéries. Les plaques nominatives interchangeables en plexiglas se manipulent facilement depuis l'avant ; pour un rendu optimal, nous recommandons la plaque affleurante avec gravure laser (voir Accessoires). La deuxième plaque nominative est pour l'indication Publicité Oui/Non.

Les ensembles de boîtes aux lettres de la collection GOETHE se distinguent par l'utilisation systématique de l'acier inoxydable et de l'aluminium. Le résultat est une très grande longévité et durabilité. La construction a été développée par nos propres ingénieurs en vue d'une grande flexibilité et modularité, d'un montage simple des pièces détachées et d'une installation autonome sans complication. Pour tous les ensembles GOETHE, des Pièces détachées sont disponibles directement dans notre boutique.

Grâce à la conception, l'installation par vos soins s'avère simple et sans complication.

Modèle d'utilité protégé selon référence DPMA DE: 20 2021 101 679.5

Briefkasten Manufaktur Lippe GmbH
Werler Straße 60
32105 Bad Salzuflen

www.briefkasten-manufaktur.de
info@briefkasten-manufaktur.de
Tel.: +49 5222 807110

Geschäftsführer Oliver Woineck
Ust.ID.Nr. DE303690847
Handelsregister Amtsgericht Lemgo, HRB 8618

- Boîte aux lettres sur pied 4 postes en acier inoxydable et aluminium.
- Boîtes en acier inoxydable 1.4016 (acier inoxydable magnétique), thermolaquées dans la couleur RAL au choix.
- Fabrication de qualité - Made in Germany par Briefkasten Manufaktur Lippe.
- Serrure Push-Key innovante avec 2 clés par foyer.
- Le dépôt et la récupération du courrier s'effectuent par l'avant. Trappe d'insertion avec amortisseurs d'axe de haute qualité pour un dépôt très silencieux du courrier.
- Les boîtes aux lettres sont conformes à la norme DIN/EN 13724. Taille d'ouverture (3,5 cm x 36,0 cm) pour format C4 horizontal, même les grands courriers passent sans être pliés.
- Les portes d'accès s'ouvrent de haut en bas. Ainsi, le courrier ne peut pas vous tomber dessus.
- Plaque nominative en plexiglas pour inscription du nom et 2e plaque nominative Publicité Oui/Non par foyer.
- Protection optimale contre la pluie grâce aux bords d'évacuation et à un auvent pare-pluie en aluminium 3 mm AlMg3 W19, thermolaqué dans la couleur RAL au choix.
- Habillage latéral en aluminium 3 mm AlMg3 W19, thermolaqué dans la couleur RAL au choix.
- Fond arrière en acier inoxydable 1 mm V2A 1.4301, thermolaqué dans la couleur RAL au choix.
- Les montants (L 40 mm x P 80 mm) sont composés d'acier inoxydable 2 mm V2A 1.4301, thermolaqués dans la couleur RAL, pour sceller dans le béton ou pour montage par vissage.

Information importante :

Pour une protection optimale du courrier contre l'eau, la boîte aux lettres ou l'ensemble de boîtes devrait, si possible, être placé sous un auvent.

Le courrier n'est protégé contre l'eau que s'il est entièrement déposé à l'intérieur de la boîte et si la trappe d'insertion est fermée. Un courrier non complètement inséré permet l'entrée d'humidité et de saleté dans la boîte. Cet ensemble est protégé contre l'intrusion d'eau selon la norme DIN EN 13724. L'entrée d'eau ne constitue pas un motif de réclamation.

Product properties

Surface/couleur	RAL 9005 noir profond, RAL 3004 rouge pourpre, DB 703 fer micacé, RAL 7016 gris anthracite, RAL au choix (selon le tableau des couleurs), RAL 9007 aluminium gris, RAL 9016 blanc trafic
Série	GOETHE
Nombre de boîtes	avec 4 boîtes aux lettres
Inscription du nom	Badge d'identification
Matériau de base	Aluminium AlMg3 W19, Acier inoxydable V2A 1.4301, Acier inoxydable 1.4016 (acier inoxydable magnétique)
Type de montage	Autonome
Prélèvement de poste	Face avant
Caisses individuelles par volume	Grand > 16 litres

Briefkasten Manufaktur Lippe GmbH
Werler Straße 60
32105 Bad Salzuflen

www.briefkasten-manufaktur.de
info@briefkasten-manufaktur.de
Tel.: +49 5222 807110

Geschäftsführer Oliver Woineck
Ust.ID.Nr. DE303690847
Handelsregister Amtsgericht Lemgo, HRB 8618

Dimensions

Largeur en mm	1
Hauteur en mm	1
Hauteur du caisson individuel en mm	400,0
Largeur du caisson individuel en mm	400,0
Volume en litres	16
Hauteur de la fente d'introduction du courrier en mm	35,0
Largeur de la fente d'introduction du courrier en mm	360,0
Hauteur de la boîte aux lettres en mm	800,0
Largeur de la boîte aux lettres en mm	800,0
Hauteur de construction en mm	1200,0 | 1500,0 | 1700,0 + 23,0
Largeur totale en mm	888,0
Profondeur en mm	100,0 + 25,0 Toit de pluie
Poids en kg	48
État de livraison	Livraison en blocs, éléments de stand / boîte aux lettres divisés

Dimension drawing

Briefkasten Manufaktur Lippe GmbH
Werler Straße 60
32105 Bad Salzuflen

www.briefkasten-manufaktur.de
info@briefkasten-manufaktur.de
Tel.: +49 5222 807110

Geschäftsführer Oliver Woineck
Ust.ID.Nr. DE303690847
Handelsregister Amtsgericht Lemgo, HRB 8618

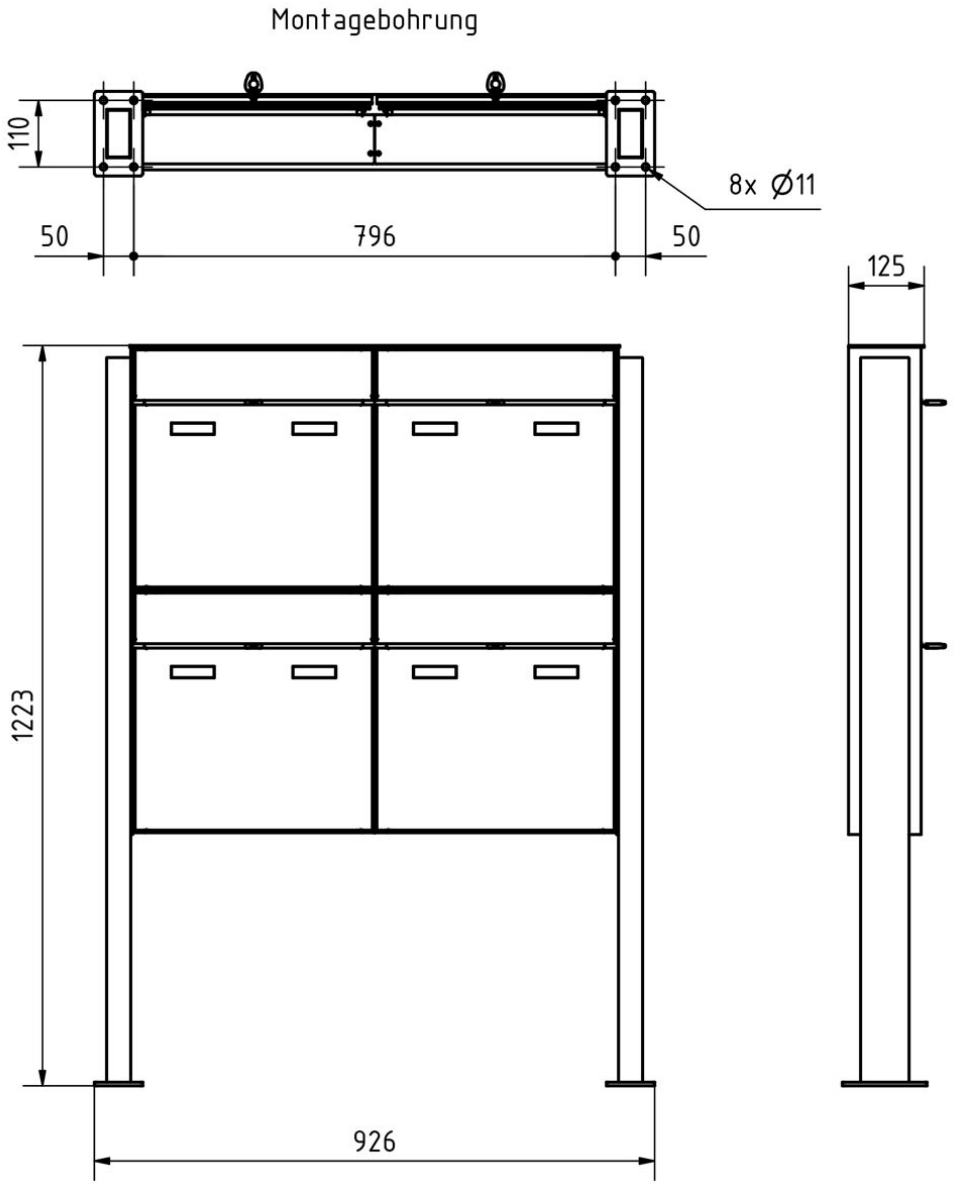

Briefkasten Manufaktur Lippe GmbH
Werler Straße 60
32105 Bad Salzuflen

www.briefkasten-manufaktur.de
info@briefkasten-manufaktur.de
Tel.: +49 5222 807110

Geschäftsführer Oliver Woineck
Ust.ID.Nr. DE303690847
Handelsregister Amtsgericht Lemgo, HRB 8618

More images









Briefkasten Manufaktur Lippe GmbH
Werler Straße 60
32105 Bad Salzuflen

www.briefkasten-manufaktur.de
info@briefkasten-manufaktur.de
Tel.: +49 5222 807110

Geschäftsführer Oliver Woineck
Ust.ID.Nr. DE303690847
Handelsregister Amtsgericht Lemgo, HRB 8618

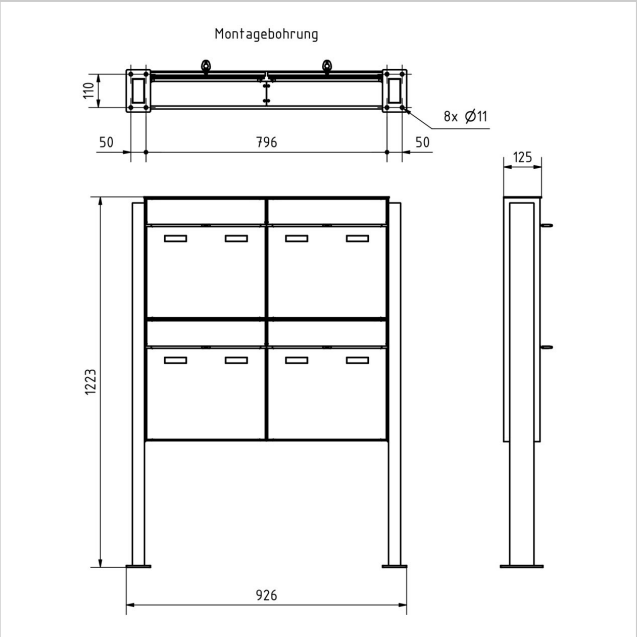

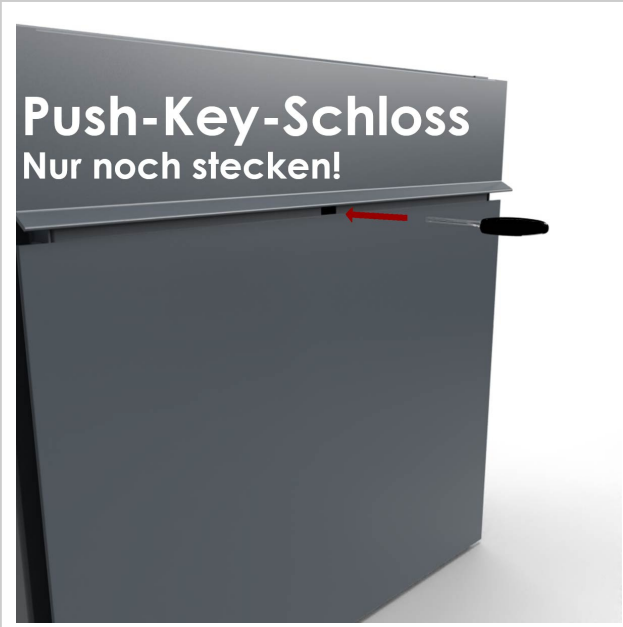

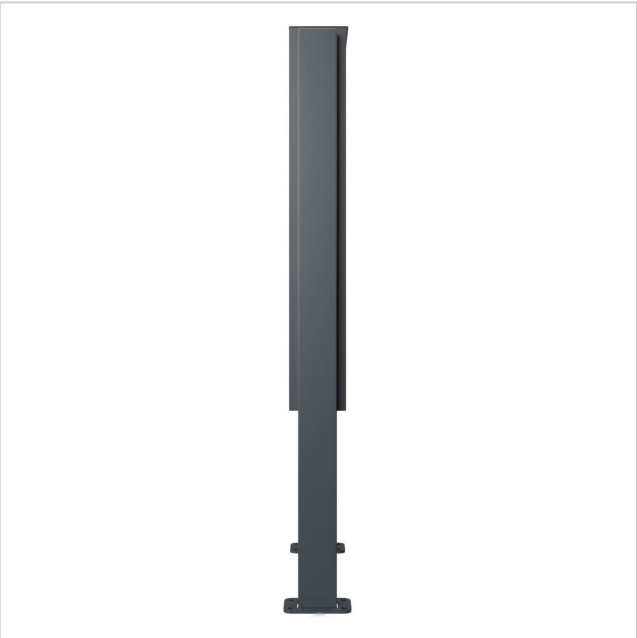



Briefkasten Manufaktur Lippe GmbH
Werler Straße 60
32105 Bad Salzuflen

www.briefkasten-manufaktur.de
info@briefkasten-manufaktur.de
Tel.: +49 5222 807110

Geschäftsführer Oliver Woineck
Ust.ID.Nr. DE303690847
Handelsregister Amtsgericht Lemgo, HRB 8618