Boîte aux lettres KANT Edition 2 avec porte-journaux - Design Elegance 1 - RAL 9016 blanc signalisation | RAL 9016 blanc trafic structure fine mat | avec 2 boîtes aux lettres (1x2)



Product number 303-9016VA-STQ-2

Product description

Boîte aux lettres sur pied 2 postes KANT Edition avec compartiment à journaux - Design Elegance 1 - RAL 9016 blanc trafic

La boîte aux lettres sur pied 2 places KANT Edition réunit en un seul produit **un design élégant** et un confort fonctionnel. Son design minimaliste avec une serrure invisible et une possibilité d'inscription élégante s'intègre parfaitement dans les paysages d'habitation modernes. Faites confiance à **une qualité durable** grâce à notre excellent choix de matériaux et à une finition précise.

La capacité généreuse d'environ 12 litres et l'insertion par le haut garantissent un courrier sans plis - même pour les enveloppes DIN-C4 et les magazines. Pour un confort supplémentaire, la boîte aux lettres est équipée d'**amortisseurs d'axe de haute qualité** qui permettent une fermeture douce et silencieuse du clapet d'introduction. Le compartiment à journaux de cette boîte aux lettres offre une fonctionnalité maximale avec possibilité d'occupation des deux côtés, idéale pour le quotidien moderne. La livraison comprend un couvercle de fermeture pouvant être monté ultérieurement, qui vous permet de fermer de manière fiable le côté exposé aux intempéries.

Grâce au mode de construction, l'auto-assemblage est simple.

Briefkasten Manufaktur Lippe GmbH
Werler Straße 60
32105 Bad Salzuflen

www.briefkasten-manufaktur.de
info@briefkasten-manufaktur.de
Tel.: +49 5222 807110

Geschäftsführer Oliver Woineck
Ust.ID.Nr. DE303690847
Handelsregister Amtsgericht Lemgo, HRB 8618

- Boîte aux lettres sur pied 2 places de haute qualité avec boîte aux lettres en acier galvanisé, revêtu par poudre en RAL 9016 blanc trafic structure fine mat.
- Design Elegance 1 : bandeau en acier inoxydable, poli au grain 240.
- Les portes s'ouvrent de haut en bas.
- Introduction par le haut, clapet d'introduction avec amortisseurs d'axe de haute qualité pour une fermeture silencieuse.
- Inclus 2 clés avec numéro de clé par partie.
- Les boîtes aux lettres sont conformes à la norme DIN/EN 13724. Taille d'insertion (3,5 cm x 33,5 cm) pour C4 horizontal, on peut y glisser des lettres de grande taille sans les plier.
- Casiers à journaux (LH 360x110mm) en acier galvanisé, revêtu par poudre en RAL 9016 blanc trafic structure fine mat. Ouvert des deux côtés (1x couvercle de fermeture fourni).
- Inscription des noms en option d'une hauteur d'environ 8-15mm.
- Inscription optionnelle du numéro de maison, hauteur 60-80 mm environ.
- Les poteaux sont en acier inoxydable V2A de 40 mm x 40 mm 1.4301, poli, à bétonner ou à visser.

Information importante :

Afin d'obtenir une protection optimale de votre courrier contre l'eau, la boîte aux lettres ou l'ensemble de boîtes aux lettres devrait, si possible, se trouver sous un avant-toit.

Le courrier n'est protégé de l'eau que lorsqu'il est entièrement déposé dans la boîte et que le clapet d'introduction est fermé. Le courrier qui n'est pas entièrement inséré permet à l'humidité et à la saleté de pénétrer dans la boîte aux lettres. Cette installation est protégée contre les infiltrations d'eau selon la norme DIN EN 13724. La pénétration d'eau ne constitue pas un motif de réclamation.

Product properties

Matériau de base	acier, galvanisé
Série	KANT
Fonctions	Porte-journaux
Caisses individuelles par volume	Normal > 10 litres
Type de montage	Autonome
Numéro de maison	Numéro de maison en gravure laser
Nombre de boîtes	avec 2 boîtes aux lettres
Inscription du nom	Inscription du nom en gravure laser
Prélèvement de poste	Face avant
Surface/couleur	RAL 9016 blanc trafic

Briefkasten Manufaktur Lippe GmbH
Werler Straße 60
32105 Bad Salzuflen

www.briefkasten-manufaktur.de
info@briefkasten-manufaktur.de
Tel.: +49 5222 807110

Geschäftsführer Oliver Woineck
Ust.ID.Nr. DE303690847
Handelsregister Amtsgericht Lemgo, HRB 8618

Dimensions

Hauteur du caisson individuel en mm	BK 280,0 | ZF 110,0
Largeur du caisson individuel en mm	355,0
Volume en litres	12
Hauteur de la fente d'introduction du courrier en mm	35,0
Largeur de la fente d'introduction du courrier en mm	335,0
Hauteur de la boîte aux lettres en mm	412,0
Largeur de la boîte aux lettres en mm	372,0
Hauteur de construction en mm	1200,0 | 1500,0
Largeur totale en mm	372,0
Profondeur en mm	110,0 + 21,0 écran + 40,0 éléments de stand
Poids en kg	14
État de livraison	Livraison en blocs, éléments de stand / boîte aux lettres divisés

Dimension drawing

Briefkasten Manufaktur Lippe GmbH
Werler Straße 60
32105 Bad Salzuflen

www.briefkasten-manufaktur.de
info@briefkasten-manufaktur.de
Tel.: +49 5222 807110

Geschäftsführer Oliver Woineck
Ust.ID.Nr. DE303690847
Handelsregister Amtsgericht Lemgo, HRB 8618

Montagebohrungen (1 : 5)

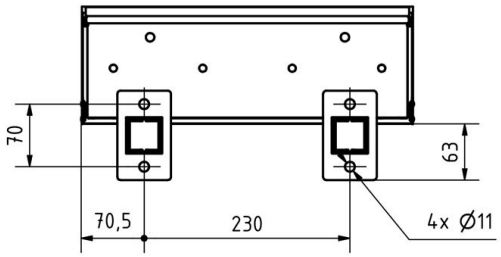

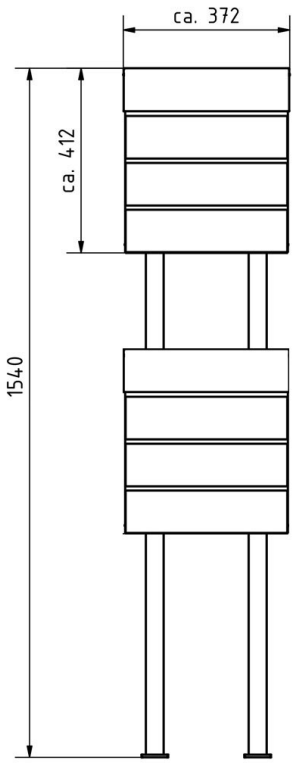

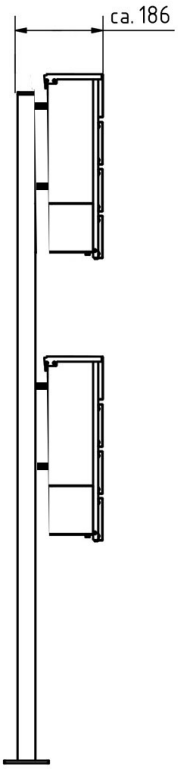

Briefkasten Manufaktur Lippe GmbH
Werler Straße 60
32105 Bad Salzuflen

www.briefkasten-manufaktur.de
info@briefkasten-manufaktur.de
Tel.: +49 5222 807110

Geschäftsführer Oliver Woineck
Ust.ID.Nr. DE303690847
Handelsregister Amtsgericht Lemgo, HRB 8618

More images



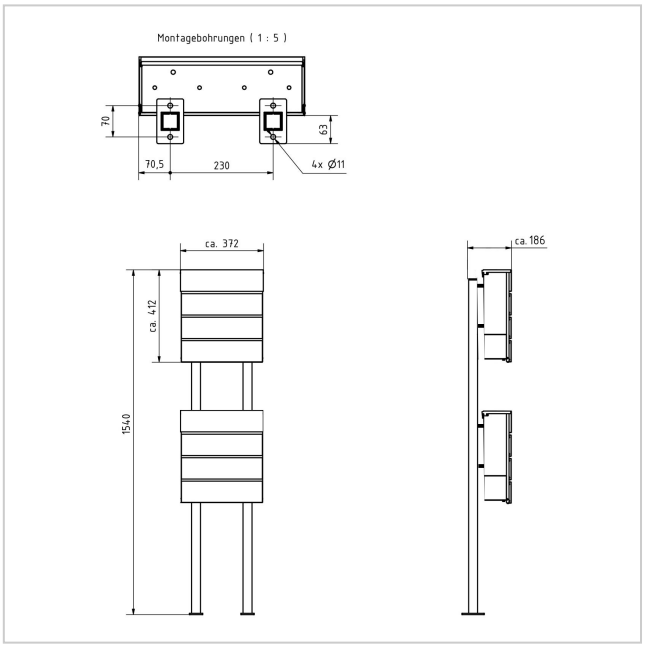





Briefkasten Manufaktur Lippe GmbH
Werler Straße 60
32105 Bad Salzuflen

www.briefkasten-manufaktur.de
info@briefkasten-manufaktur.de
Tel.: +49 5222 807110

Geschäftsführer Oliver Woineck
Ust.ID.Nr. DE303690847
Handelsregister Amtsgericht Lemgo, HRB 8618





Briefkasten Manufaktur Lippe GmbH
Werler Straße 60
32105 Bad Salzuflen

www.briefkasten-manufaktur.de
info@briefkasten-manufaktur.de
Tel.: +49 5222 807110

Geschäftsführer Oliver Woineck
Ust.ID.Nr. DE303690847
Handelsregister Amtsgericht Lemgo, HRB 8618