6 boîtes aux lettres de clôture 2x3 autoportantes Design BASIC Plus 381XZ ST-R - Acier inoxydable brossé | Acier inoxydable, brossé | avec 6 boîtes aux lettres (2x3)



Product number 381XZ-VA-6S

Product description

6 boîtes aux lettres de clôture 2x3 autoportantes Design BASIC Plus 381XZ ST-R - Acier inoxydable brossé

Boîte aux lettres de clôture de haute qualité sur pied pour 6 parties made in Germany by Briefkasten Manufaktur.

La boîte aux lettres est entièrement en acier inoxydable V2A 1.4301, grain 240. La finition de très haute qualité et le concept bien pensé font de cette boîte aux lettres sur pied notre top-seller. Cette boîte aux lettres se caractérise par un bord d'écoulement de l'eau pour une protection optimale contre l'eau, une lèvre en caoutchouc continue pour une insertion silencieuse, un porte-nom interchangeable solide, une anse de maintien du courrier pratique et une serrure très robuste. L'habillage latéral avec toit de protection contre la pluie en acier inoxydable V2A offre une protection optimale contre les intempéries et garantit une très grande longévité.

Les boîtes aux lettres de la collection BASIC Plus se distinguent par l'utilisation systématique d'acier inoxydable V2A. Il en résulte une très grande longévité et durabilité. La construction a été développée par nos propres ingénieurs en vue d'une grande flexibilité ou modularité, d'un montage facile des pièces de rechange et d'un auto-assemblage simple. Les pièces de rechange sont directement disponibles pour toutes les installations BASIC Plus.

Briefkasten Manufaktur Lippe GmbH
Werler Straße 60
32105 Bad Salzuflen

www.briefkasten-manufaktur.de
info@briefkasten-manufaktur.de
Tel.: +49 5222 807110

Geschäftsführer Oliver Woineck
Ust.ID.Nr. DE303690847
Handelsregister Amtsgericht Lemgo, HRB 8618

- **Boîte aux lettres à 6 cases en acier inoxydable V2A 1.4301, grain 240.**
- L'installation est réalisée chez Briefkasten Manufaktur. Fabrication de qualité allemande "Made in Germany".
- Les boîtes aux lettres sont conformes à la norme DIN/EN 13724. Taille de l'ouverture (3,5 cm x 32,5 cm) pour C4 horizontal, les grandes lettres peuvent y être insérées sans se plier.
- Porte d'introduction avec joint en caoutchouc antibruit pour une introduction très silencieuse du courrier.
- La porte s'ouvre de gauche à droite.
- Incl. 2 clés avec numéro de clé, porte-nom interchangeable (type 2) sous le clapet d'introduction et étrier de maintien du courrier.
- Habillage latéral et toit de protection contre la pluie en acier inoxydable V2A 1.4301, grain 240, inclus.
- Les éléments de support sont en acier inoxydable V2A 1.4301 de 42,4 mm, polis, à visser ou à bétonner.

Information importante :

Le courrier n'est protégé de l'humidité et des salissures que lorsque l'ouverture est complète et que le clapet est fermé. Dans certaines conditions météorologiques extrêmes, de l'eau peut néanmoins pénétrer (selon DIN EN 13724 jusqu'à 1ccm). Ceci ne constitue pas un motif de réclamation.

Product properties

Série	BASIC
Nombre de boîtes	avec 6 boîtes aux lettres
Caisses individuelles par volume	Normal > 10 litres
Inscription du nom	Badge d'identification
Type de montage	Autonome
Matériau de base	Acier inoxydable V2A 1.4301
Surface/couleur	Meulé
Prélèvement de poste	Verso

Briefkasten Manufaktur Lippe GmbH
Werler Straße 60
32105 Bad Salzuflen

www.briefkasten-manufaktur.de
info@briefkasten-manufaktur.de
Tel.: +49 5222 807110

Geschäftsführer Oliver Woineck
Ust.ID.Nr. DE303690847
Handelsregister Amtsgericht Lemgo, HRB 8618

Dimensions

Hauteur du caisson individuel en mm	330,0
Largeur du caisson individuel en mm	355,0
Volume en litres	12
Hauteur de la fente d'introduction du courrier en mm	35,0
Largeur de la fente d'introduction du courrier en mm	325,0
Hauteur de la boîte aux lettres en mm	990,0
Largeur de la boîte aux lettres en mm	710,0
Hauteur de construction en mm	1500,0
Largeur totale en mm	885,0
Profondeur en mm	100,0 + 24,0 Toit de pluie
Poids en kg	38
État de livraison	Livraison en blocs, éléments de stand / boîte aux lettres divisés

Dimension drawing

Briefkasten Manufaktur Lippe GmbH
Werler Straße 60
32105 Bad Salzuflen

www.briefkasten-manufaktur.de
info@briefkasten-manufaktur.de
Tel.: +49 5222 807110

Geschäftsführer Oliver Woineck
Ust.ID.Nr. DE303690847
Handelsregister Amtsgericht Lemgo, HRB 8618

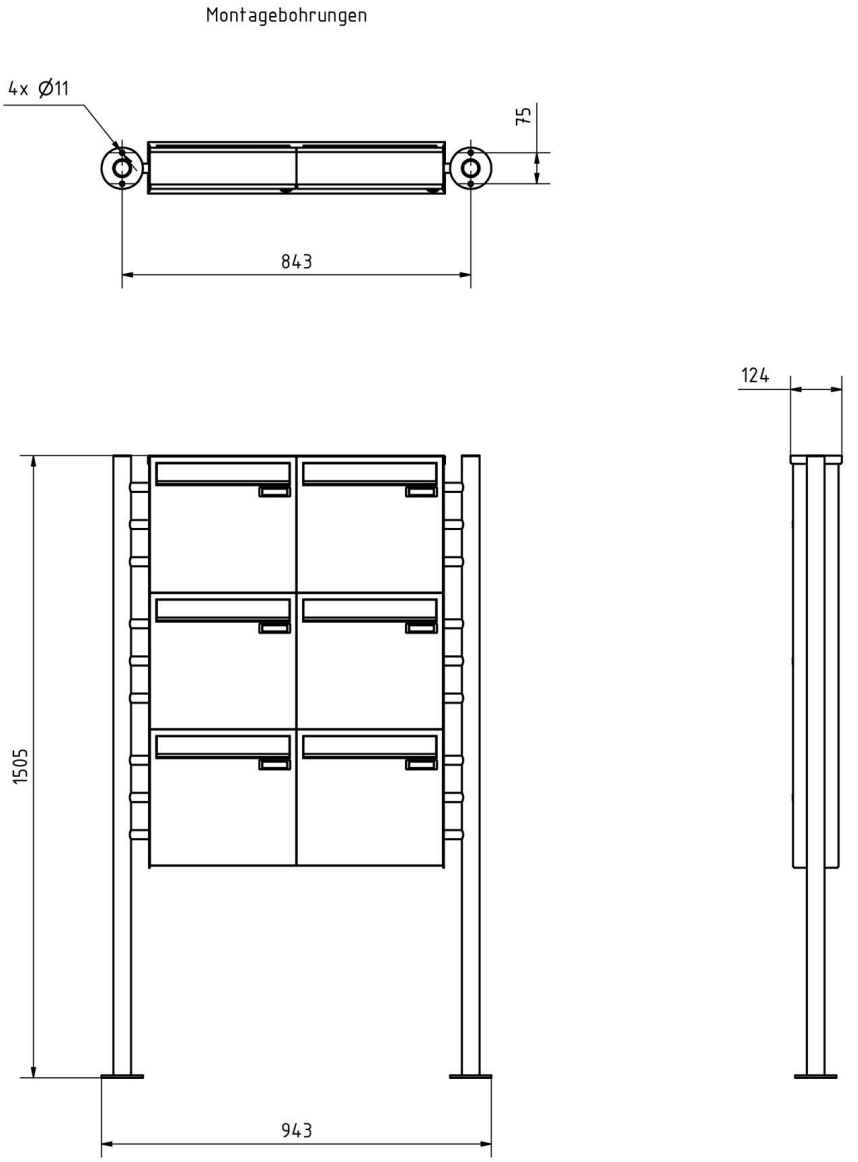

Briefkasten Manufaktur Lippe GmbH
Werler Straße 60
32105 Bad Salzuflen

www.briefkasten-manufaktur.de
info@briefkasten-manufaktur.de
Tel.: +49 5222 807110

Geschäftsführer Oliver Woineck
Ust.ID.Nr. DE303690847
Handelsregister Amtsgericht Lemgo, HRB 8618

More images







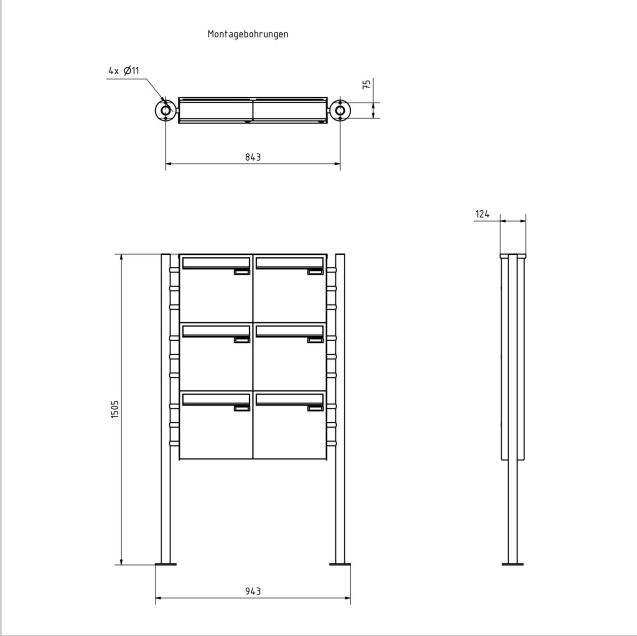

Briefkasten Manufaktur Lippe GmbH
Werler Straße 60
32105 Bad Salzuflen

www.briefkasten-manufaktur.de
info@briefkasten-manufaktur.de
Tel.: +49 5222 807110

Geschäftsführer Oliver Woineck
Ust.ID.Nr. DE303690847
Handelsregister Amtsgericht Lemgo, HRB 8618









Briefkasten Manufaktur Lippe GmbH
Werler Straße 60
32105 Bad Salzuflen

www.briefkasten-manufaktur.de
info@briefkasten-manufaktur.de
Tel.: +49 5222 807110

Geschäftsführer Oliver Woineck
Ust.ID.Nr. DE303690847
Handelsregister Amtsgericht Lemgo, HRB 8618





Briefkasten Manufaktur Lippe GmbH
Werler Straße 60
32105 Bad Salzuflen

www.briefkasten-manufaktur.de
info@briefkasten-manufaktur.de
Tel.: +49 5222 807110

Geschäftsführer Oliver Woineck
Ust.ID.Nr. DE303690847
Handelsregister Amtsgericht Lemgo, HRB 8618