Système de boîtes aux lettres en applique 12 unités (6x2) Design BASIC 385A AP - acier inoxydable - RAL 7016 anthracite | avec 12 boîtes aux lettres (2x6) | 300x110x385 mm (LxHxP) - ?? Normal 12 litres | Bicolore acier inoxydable brossé | RAL 7016 gris anthracite



Product number 385A-7016VA-12W

Product description

Ensemble de boîtes aux lettres en saillie large BASIC 385A pour 12 logements – BI-Color RAL 7016 / acier inoxydable

L'ensemble de boîtes aux lettres en saillie BASIC 385A pour 12 logements est une solution murale robuste pour immeubles résidentiels, ensembles d'habitation et biens immobiliers à usage commercial. La version W plus large répartit les boîtes aux lettres sur une façade à plusieurs colonnes et maintient l'ensemble relativement bas et facilement lisible.

La version BI-Color associe des corps de boîtes aux lettres peint en poudre gris anthracite à des éléments en acier inoxydable V2A brossé. Le contraste des matériaux confère à l'ensemble BASIC une apparence moderne et de haute qualité.

Chaque boîte aux lettres mesure 300 × 110 × 385 mm (L × H × P) et offre env. 12 litres de volume. L'ouverture d'insertion de 35 × 265 mm est conçue pour les envois DIN C4 au format portrait. Les portes s'ouvrent de gauche à droite ; chaque boîte est fournie avec deux clés numérotées et une plaque nominative interchangeable sous la trappe d'insertion.

Les avantages de l'ensemble en saillie BASIC 385A en un coup d'œil

Disposition large et lisible

La configuration en W répartit 12 boîtes aux lettres sur une façade plus large. Cela crée un ensemble multioccupants clair avec des compartiments facilement accessibles.

Ouverture DIN C4 et volume de 12 litres

Briefkasten Manufaktur Lippe GmbH
Werler Straße 60
32105 Bad Salzuflen

www.briefkasten-manufaktur.de
info@briefkasten-manufaktur.de
Tel.: +49 5222 807110

Geschäftsführer Oliver Woineck
Ust.ID.Nr. DE303690847
Handelsregister Amtsgericht Lemgo, HRB 8618

Les compartiments de 300 × 110 × 385 mm (L × H × P) offrent chacun env. 12 litres de volume. L'ouverture d'insertion de 35 × 265 mm accepte également les envois DIN C4 au format portrait.

Introduction silencieuse et attribution sécurisée

La lèvre en caoutchouc atténue la trappe d'insertion. Des serrures robustes, deux clés numérotées et des plaques nominatives interchangeables protégées garantissent une utilisation claire de chaque compartiment.

Rail de montage pour fixation murale

L'ensemble en saillie est conçu pour une fixation directe sur façade. Un rail de montage facilite la pose ; le matériel de fixation avec vis et chevilles est inclus dans la configuration décrite.

BI-Color en anthracite et acier inoxydable

Le gris anthracite RAL 7016 finition structure fine mate est combiné à des accents en acier inoxydable brossé, créant un contraste de matériaux marqué. L'ensemble est fabriqué en Allemagne par la Briefkasten Manufaktur.

Équipement de l'ensemble de boîtes aux lettres BASIC 385A

Ensemble de boîtes aux lettres

Nombre de boîtes aux lettres 12 boîtes aux lettres verrouillables séparément
Boîte individuelle 300 × 110 × 385 mm (L × H × P)
Volume Env. 12 litres par boîte
Matériau BI-Color : acier galvanisé en RAL 7016 avec accents en acier inoxydable V2A
Finition RAL 7016 gris anthracite, texture fine mate / acier inoxydable V2A brossé
Norme DIN EN 13724

Courrier et utilisation

Ouverture d'insertion 35 × 265 mm, adapté au format DIN C4 portrait
Trappes d'insertion Avec bavette en caoutchouc anti-bruit
Retrait du courrier Par l'avant
Ouverture de la porte De gauche à droite
Clés 2 clés avec numéro par boîte aux lettres
Plaque nominative Plaque nominative interchangeable sous la trappe d'insertion

Habillage et montage mural

Habillage latéral Finition affleurante
Auvent Robuste, adapté à l'ensemble
Type de montage Montage mural en saillie
Aide au montage Rail de montage
Matériel de fixation Vis et chevilles inclus ; vérifier l'adéquation au parement mural sur site
Fabrication Fabriqué en Allemagne par Briefkasten Manufaktur Lippe

Remarque concernant le montage mural

Briefkasten Manufaktur Lippe GmbH
Werler Straße 60
32105 Bad Salzuflen

www.briefkasten-manufaktur.de
info@briefkasten-manufaktur.de
Tel.: +49 5222 807110

Geschäftsführer Oliver Woineck
Ust.ID.Nr. DE303690847
Handelsregister Amtsgericht Lemgo, HRB 8618

Le mur doit être plan et suffisamment porteur. Les vis et chevilles fournies ne doivent être utilisées que si elles conviennent à la structure de mur existante ; pour d'autres supports ou pour des systèmes d'isolation thermique extérieure, des solutions de fixation appropriées doivent être définies sur le chantier.

Remarque sur la protection contre les intempéries

Le courrier n'est protégé au mieux contre l'humidité et la saleté que si les envois sont entièrement insérés et que la trappe d'insertion est fermée. Des lettres ou magazines dépassant peuvent empêcher la fermeture complète de la trappe.

Product properties

Matériau de base	acier, galvanisé, Acier inoxydable V2A 1.4301
Série	BASIC
Caisses individuelles par volume	Normal > 10 litres
Inscription du nom	Badge d'identification
Surface/couleur	RAL 7016 gris anthracite, Meulé
Prélèvement de poste	Face avant
Type de montage	En saillie
Nombre de boîtes	avec 12 boîtes aux lettres

Briefkasten Manufaktur Lippe GmbH
Werler Straße 60
32105 Bad Salzuflen

www.briefkasten-manufaktur.de
info@briefkasten-manufaktur.de
Tel.: +49 5222 807110

Geschäftsführer Oliver Woineck
Ust.ID.Nr. DE303690847
Handelsregister Amtsgericht Lemgo, HRB 8618

Dimensions

Hauteur du caisson individuel en mm	110,0
Largeur du caisson individuel en mm	300,0
Volume en litres	12
Hauteur de la fente d'introduction du courrier en mm	35,0
Largeur de la fente d'introduction du courrier en mm	265,0
Hauteur de la boîte aux lettres en mm	660,0
Largeur de la boîte aux lettres en mm	600,0
Largeur totale en mm	465,0
Profondeur en mm	435,0
Poids en kg	65
État de livraison	Livraison partiellement démontée

Briefkasten Manufaktur Lippe GmbH
Werler Straße 60
32105 Bad Salzuflen

www.briefkasten-manufaktur.de
info@briefkasten-manufaktur.de
Tel.: +49 5222 807110

Geschäftsführer Oliver Woineck
Ust.ID.Nr. DE303690847
Handelsregister Amtsgericht Lemgo, HRB 8618

Dimension drawing

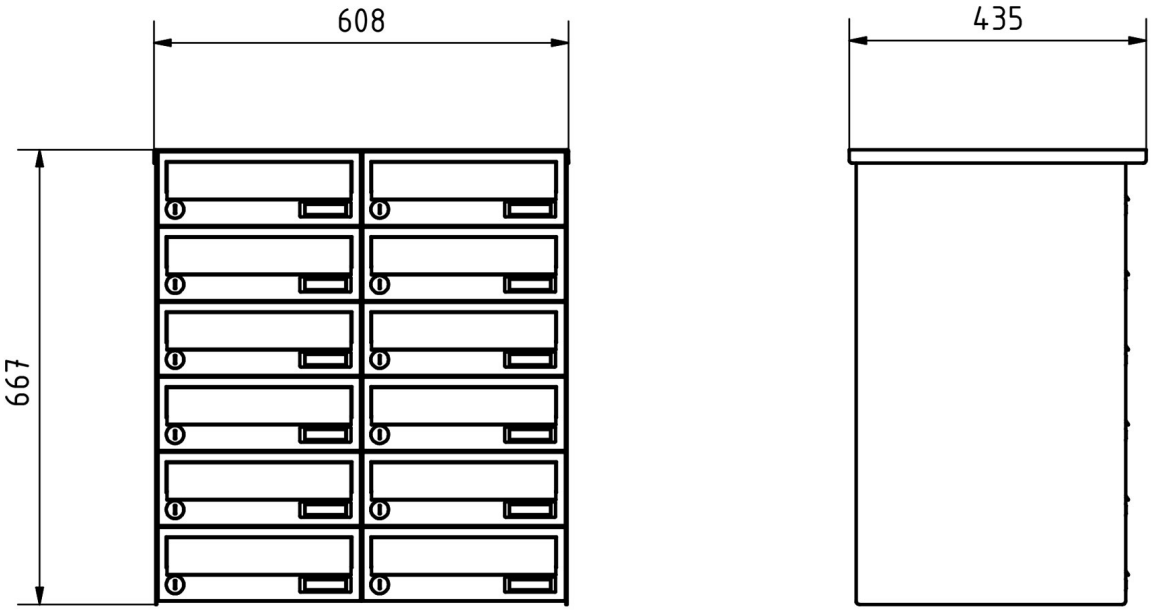

Briefkasten Manufaktur Lippe GmbH
Werler Straße 60
32105 Bad Salzuflen

www.briefkasten-manufaktur.de
info@briefkasten-manufaktur.de
Tel.: +49 5222 807110

Geschäftsführer Oliver Woineck
Ust.ID.Nr. DE303690847
Handelsregister Amtsgericht Lemgo, HRB 8618

More images



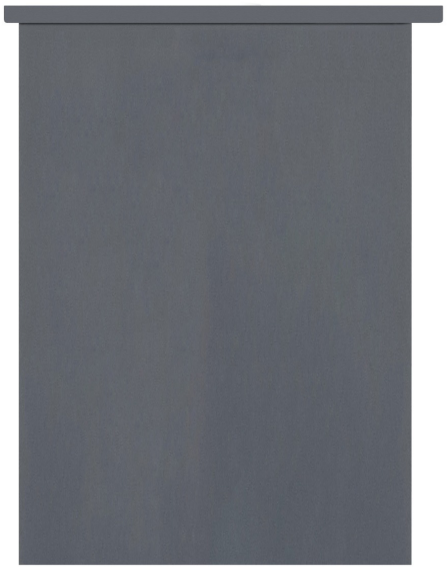

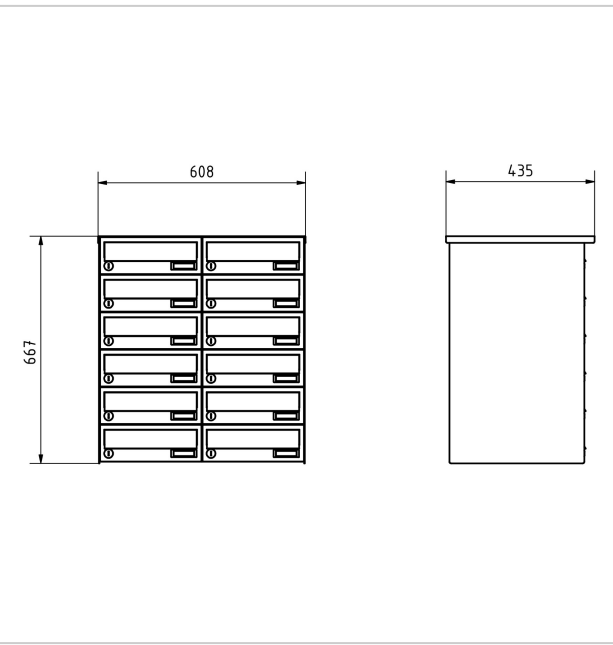



Briefkasten Manufaktur Lippe GmbH
Werler Straße 60
32105 Bad Salzuflen

www.briefkasten-manufaktur.de
info@briefkasten-manufaktur.de
Tel.: +49 5222 807110

Geschäftsführer Oliver Woineck
Ust.ID.Nr. DE303690847
Handelsregister Amtsgericht Lemgo, HRB 8618







Briefkasten Manufaktur Lippe GmbH
Werler Straße 60
32105 Bad Salzuflen

www.briefkasten-manufaktur.de
info@briefkasten-manufaktur.de
Tel.: +49 5222 807110

Geschäftsführer Oliver Woineck
Ust.ID.Nr. DE303690847
Handelsregister Amtsgericht Lemgo, HRB 8618