Ensemble de 2 boîtes aux lettres GOETHE avec 2 compartiments à journaux et de dépôt conformes à la norme postale suisse – pose encastrée – coloris RAL au choix



Product number BML3D-KT44FA8Y2H

Product description

Ensemble encastré GOETHE avec serrures Push-Key et compartiments séparés conformes à la norme postale suisse

Cet ensemble de boîtes aux lettres de la série GOETHE associe deux boîtes aux lettres à deux compartiments séparés pour les journaux et les dépôts, conformes à la norme postale suisse. La version encastrée avec cadre de finition réunit les quatre caissons en un ensemble bien organisé pour votre entrée.

Cet ensemble en acier inoxydable est proposé avec un thermolaquage dans un coloris RAL au choix. Deux serrures Push-Key à clés différentes pour les boîtes aux lettres et quatre porte-noms au total font partie de l’équipement sélectionné.

Caractéristiques de cet ensemble de boîtes aux lettres

- Dimensions extérieures hors tout (L × H × P) : 854 × 452 × 411 mm.
- Composition : 2 boîtes aux lettres et 2 caissons complémentaires servant de compartiments à journaux et de dépôt conformes à la norme postale suisse ; retrait par l’avant dans chaque cas.
- Montage : pose encastrée avec cadre de finition en acier inoxydable V2A 1.4301 de 1,5 mm d’épaisseur.
- Matériaux : corps en acier inoxydable 1.4016, façades et cadre en acier inoxydable V2A 1.4301.
- Finition : thermolaquage dans un coloris RAL au choix.
- Dimensions extérieures de chaque boîte aux lettres et de chaque compartiment à journaux et de dépôt (L × H × P) : 400 × 200 × 400 mm ; ces valeurs ne correspondent pas aux dimensions intérieures utiles.

Particularités de cet ensemble de boîtes aux lettres

Serrures Push-Key sans rotation de la clé

Briefkasten Manufaktur Lippe GmbH
Werler Straße 60
32105 Bad Salzuflen

www.briefkasten-manufaktur.de
info@briefkasten-manufaktur.de
Tel.: +49 5222 807110

Geschäftsführer Oliver Woineck
Ust.ID.Nr. DE303690847
Handelsregister Amtsgericht Lemgo, HRB 8618

Chacune des deux boîtes aux lettres est équipée d'une serrure Push-Key entièrement mécanique. Pour ouvrir, insérez la clé sans avoir à la tourner. Pour fermer, repoussez la porte.

Les deux serrures fonctionnent avec des clés différentes et disposent chacune d'un numéro de clé individuel. Deux clés sont fournies par serrure.

Quatre porte-noms avec indication concernant la publicité

Chaque boîte aux lettres dispose de deux porte-noms BASIC de type 2 en polycarbonate transparent. Vous pouvez remplacer les étiquettes par l'avant.

L'équipement comprend une étiquette « Publicité non merci ». Vous pouvez ainsi utiliser le porte-nom supplémentaire pour indiquer que vous ne souhaitez pas recevoir de publicité.

Introduction du courrier amortie pour les enveloppes DIN-C4

Les boîtes aux lettres disposent d'un volet d'introduction amorti pour un dépôt silencieux du courrier. La fente est conçue pour les enveloppes DIN-C4. La hauteur de la fente et le conduit rétréci rendent plus difficile le retrait non autorisé du courrier par la fente.

Un rebord d'évacuation de l'eau de pluie et une lèvre continue en caoutchouc contribuent à la protection contre l'eau. La conception de la porte de retrait limite le risque de chute du courrier à l'ouverture.

Compartiments à journaux et de dépôt conformes à la norme postale suisse

Les deux compartiments séparés en acier inoxydable sont conçus pour les journaux et les dépôts conformément à la norme postale suisse. Ils offrent de la place pour les journaux et les magazines, sont accessibles par l'avant et s'ouvrent du bas vers le haut.

Les compartiments à journaux et de dépôt ne sont pas des boîtes à colis sécurisées.

Finition murale avec cadre de recouvrement

Le cadre de finition recouvre la jonction entre l'ouverture d'encastrement et la surface du mur et assure la finition de l'ensemble encastré. Il ne fait pas office d'auvent.

Configuration personnalisable

Adaptez votre ensemble de boîtes aux lettres à votre habitation : cliquez sur « Configurer maintenant » pour personnaliser cette configuration selon vos souhaits.

- Finition des caissons : personnalisez le coloris dans le configurateur 3D parmi les teintes proposées pour cette version.
- Marquage personnalisé : personnalisez les surfaces prévues à cet effet avec vos noms, numéros de maison ou textes de votre choix. Les marquages illustrés sont des exemples et peuvent être remplacés.
- Typographie : choisissez parmi les polices proposées pour le marquage et ajustez le rendu dans le configurateur.
- Équipement : ajoutez ou modifiez les composants compatibles avec l'ensemble parmi les options disponibles.

En cas de modifications personnalisées, les dimensions et le prix sont recalculés dans le configurateur 3D en fonction de votre sélection.

Informations importantes

Protection contre l'eau : un emplacement abrité, si possible sous un auvent, contribue à protéger votre courrier. Les envois doivent être entièrement introduits et le volet d'introduction doit être fermé.

Montage : vérifiez le support et les conditions d’installation à l’aide des dimensions hors tout et de la notice de montage.

Product properties

Série	GOETHE
Protection de l'accès	Serrure à clé à poussoir
Inscription du nom	Badge d'identification
Matériau de base	Acier inoxydable V2A 1.4301, Acier inoxydable 1.4016 (acier inoxydable magnétique)
Nombre de boîtes	avec 2 boîtes aux lettres
Prélèvement de poste	Face avant
Surface/couleur	RAL au choix (selon le tableau des couleurs)
Type de montage	Encastré

Briefkasten Manufaktur Lippe GmbH
Werler Straße 60
32105 Bad Salzuflen

www.briefkasten-manufaktur.de
info@briefkasten-manufaktur.de
Tel.: +49 5222 807110

Geschäftsführer Oliver Woineck
Ust.ID.Nr. DE303690847
Handelsregister Amtsgericht Lemgo, HRB 8618

Dimensions

Hauteur du caisson individuel en mm	200
Largeur du caisson individuel en mm	400
Hauteur de construction en mm	452
Largeur totale en mm	854
Profondeur en mm	411

Dimension drawing

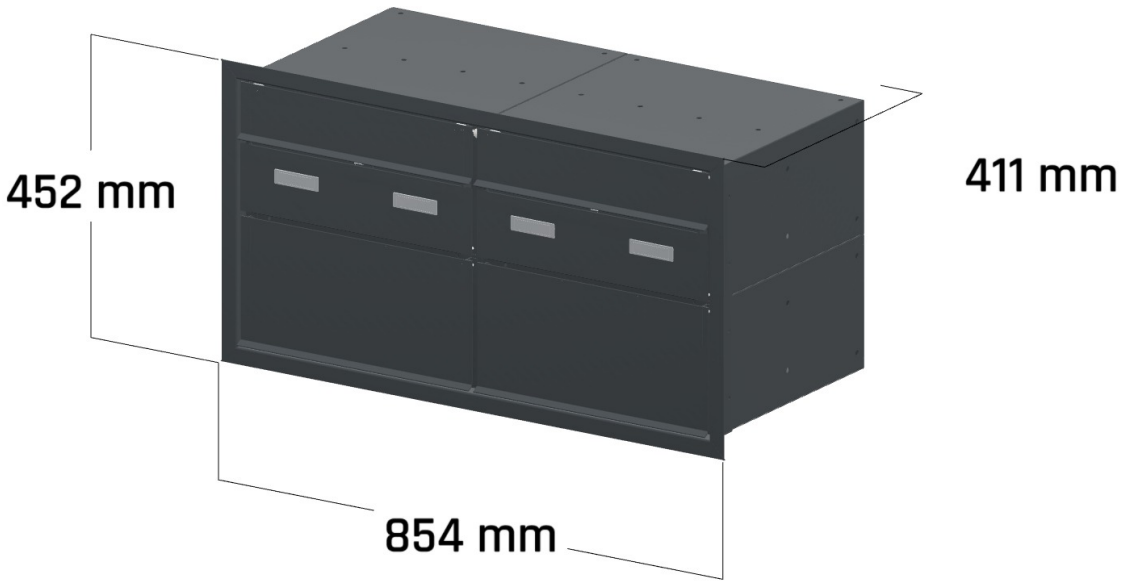

Briefkasten Manufaktur Lippe GmbH
Werler Straße 60
32105 Bad Salzuflen

www.briefkasten-manufaktur.de
info@briefkasten-manufaktur.de
Tel.: +49 5222 807110

Geschäftsführer Oliver Woineck
Ust.ID.Nr. DE303690847
Handelsregister Amtsgericht Lemgo, HRB 8618

More images

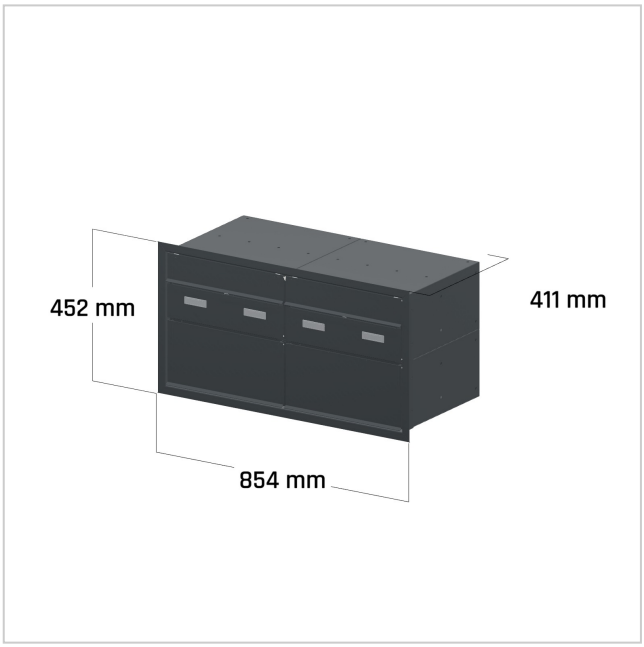

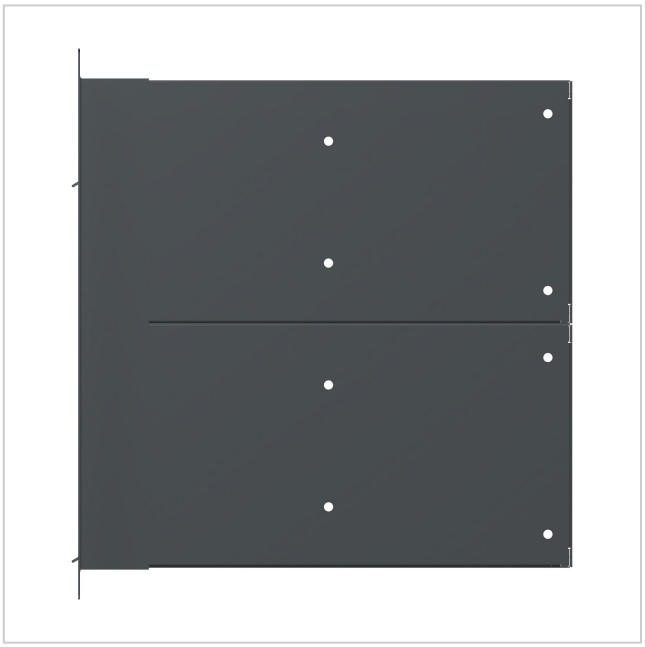





Briefkasten Manufaktur Lippe GmbH
Werler Straße 60
32105 Bad Salzuflen

www.briefkasten-manufaktur.de
info@briefkasten-manufaktur.de
Tel.: +49 5222 807110

Geschäftsführer Oliver Woineck
Ust.ID.Nr. DE303690847
Handelsregister Amtsgericht Lemgo, HRB 8618