Ensemble de 6 boîtes aux lettres autoportant Design BASIC 385P-7016-SP avec sonnette et module d'interphone, habillage latéral et toit pare-pluie inclus - boîtes aux lettres horizontales - gris anthracite RAL 7016 | RAL 7016 gris anthracite, structure fine mate | Liens | avec 6 boîtes aux lettres



Product number 385P-7016-6W-SP-L

Product description

Ensemble de boîtes aux lettres autoportant BASIC 385P avec module sonnette/interphone à gauche pour 6 logements – RAL 7016 gris anthracite – version large

L'ensemble de boîtes aux lettres autoportant BASIC 385P pour 6 logements réunit 6 compartiments postaux utilisables séparément avec un boîtier fonction sonnette intégré. Il regroupe ainsi réception du courrier, boutons de sonnette et la préparation pour une technique d'interphone compatible dans une solution d'entrée robuste et visuellement homogène pour immeubles résidentiels, petites résidences et locaux commerciaux. Le module sonnette/interphone est placé, dans cette variante, à gauche de l'ensemble de boîtes aux lettres.

Les boîtes aux lettres sont en tôle d'acier galvanisée et sont thermolaquées en RAL 7016 gris anthracite, structure fine mate. Un habillage latéral affleurant avec auvent pare-pluie et des gouttières d'évacuation intégrées renforcent la protection contre les intempéries. Les éléments de support massifs en profilé d'aluminium anodisé sont également thermolaqués en RAL 7016 gris anthracite et constituent une base particulièrement stable et durable de l'ensemble autoportant.

Chacun des 6 compartiments postaux dispose d'environ 12 litres de volume. L'ouverture d'insertion de 35 × 265 mm est conçue pour les envois DIN C4 en orientation verticale. Une lèvre amortissante en caoutchouc réduit le claquement de la trappe d'insertion. Le retrait du courrier s'effectue par l'avant ; les portes d'accès s'ouvrent de la gauche vers la droite. Chaque boîte est fournie avec deux clés numérotées et une plaque nominative interchangeable sous la trappe d'insertion.

Les avantages de l'ensemble de boîtes aux lettres BASIC 385P en un coup d'œil

Briefkasten Manufaktur Lippe GmbH
Werler Straße 60
32105 Bad Salzuflen

www.briefkasten-manufaktur.de
info@briefkasten-manufaktur.de
Tel.: +49 5222 807110

Geschäftsführer Oliver Woineck
Ust.ID.Nr. DE303690847
Handelsregister Amtsgericht Lemgo, HRB 8618

Boîtier fonction sonnette intégré à gauche

L'ensemble combine 6 boîtes aux lettres avec 6 boutons d'appel en acier inoxydable et un perçage pour haut-parleur avec adaptateur universel. Il en résulte une solution centralisée et ordonnée pour le courrier et la communication avec les visiteurs.

Ouverture DIN C4 avec 12 litres de volume

Les boîtes aux lettres offrent chacune environ 12 litres de volume postal. L'ouverture d'insertion de 35 × 265 mm accepte les envois DIN C4 en orientation verticale, sans que les enveloppes plus grandes aient à être pliées inutilement.

Préparée pour la communication de porte

Le perçage pour haut-parleur avec adaptateur universel est prévu pour de nombreux haut-parleurs encastrables du commerce. Le haut-parleur encastrable ou le système d'interphone proprement dit ne font pas partie de l'équipement de base décrit.

Éléments de support massifs en aluminium

Les éléments de support massifs en profilé d'aluminium anodisé constituent la base stable de la BASIC 385P. Ils sont thermolaqués et sont disponibles pour fixation par vis ou pour encastrement dans le béton.

Robuste qualité BASIC en RAL 7016 gris anthracite

Acier galvanisé, composants en acier inoxydable, éléments de support massifs en aluminium et fabrication allemande forment un ensemble de boîtes aux lettres résistant pour une utilisation durable à l'entrée de la propriété.

Équipement de l'ensemble de boîtes aux lettres BASIC 385P

Ensemble de boîtes aux lettres

Nombre de boîtes 6 compartiments postaux utilisables séparément
Dimensions boîte 300 × 110 × 385 mm (L × H × P) par compartiment
Volume postal Env. 12 litres par boîte
Matériau Tôle d'acier galvanisée ; habillage latéral et auvent en acier inoxydable V2A
Finition RAL 7016 gris anthracite, structure fine mate
Ouverture d'insertion 35 × 265 mm, adapté pour DIN C4 vertical
Norme Boîtes aux lettres conformes à la DIN EN 13724

Module sonnette et interphone

Boîtier fonction sonnette Tôle d'acier galvanisée, thermolaquée assortie
Position Gauche
Boutons d'appel 6 boutons d'appel ronds en acier inoxydable, type 4
Perçage pour haut-parleur Avec adaptateur universel pour haut-parleurs encastrables du commerce
Haut-parleur encastrable Non inclus
Plaque nominative Conçue pour résister à l'enfoncement et aux chocs

Éléments de support massifs en aluminium

Éléments de support Profilé aluminium massif anodisé
Revêtement Thermolaqué en RAL 7016 gris anthracite
Modes de montage Fixation par vis ou encastrement dans le béton au choix
Montage par vis Éléments de support disponibles en 1200 ou 1600 mm
Encastrement dans le béton Éléments de support disponibles en 1600 ou 2000 mm
État de livraison Éléments de support et ensemble de boîtes aux lettres livrés démontés, prêts pour montage
Fabrication Fabriqué en Allemagne par Briefkasten Manufaktur Lippe

Remarque concernant le module sonnette/interphone

L'adaptateur universel convient à de nombreux haut-parleurs encastrables du commerce. Le système d'interphone ou le haut-parleur encastrable, l'alimentation électrique et le câblage ne font pas partie de l'équipement de base décrit et doivent être prévus en fonction du système prévu.

Montage sur une fondation

Pour une fixation par vis, une fondation plane et suffisamment porteuse est requise. Les éléments de fixation doivent être sélectionnés en fonction de la fondation, du poids de l'installation et des conditions d'installation locales.

Montage par encastrement dans le béton

Pour l'exécution à encastrer, les éléments de support en aluminium allongés sont ancrés verticalement dans une fondation en béton de dimensions appropriées. La taille de la fondation et la profondeur d'ancrage doivent être adaptées à la nature du sol, aux dimensions de l'installation et aux charges locales.

Remarque sur la protection contre les intempéries

L'auvent pare-pluie, l'habillage latéral affleurant et les gouttières d'évacuation contribuent à la protection contre les intempéries. Les envois doivent être entièrement insérés afin que les trappes d'insertion puissent se refermer complètement. En cas de conditions météorologiques extrêmes, une légère humidité peut pénétrer malgré une exécution conforme aux normes.

Briefkasten Manufaktur Lippe GmbH
Werler Straße 60
32105 Bad Salzuflen

www.briefkasten-manufaktur.de
info@briefkasten-manufaktur.de
Tel.: +49 5222 807110

Geschäftsführer Oliver Woineck
Ust.ID.Nr. DE303690847
Handelsregister Amtsgericht Lemgo, HRB 8618

Product properties

Matériau de base	acier, galvanisé, Aluminium AlMg3 W19, Acier inoxydable V2A 1.4301
Série	BASIC
Nombre de boutons de sonnette	6 boutons-poussoirs
Fonctions	Détecteur lumineux, Poste d'interphonie
Boîte de fonctions préparée pour le fabricant	GIRA, Busch Jaeger, Siedle, STR Électronique, ELCOM, TCS, Ritto, ALGO, Telegärtner, Auerswald, Legrand Bticino, Comelit
Nombre de boîtes	avec 6 boîtes aux lettres
Caisses individuelles par volume	Normal > 10 litres
Inscription du nom	Badge d'identification
Type de montage	Autonome
Surface/couleur	RAL 7016 gris anthracite
Prélèvement de poste	Face avant

Briefkasten Manufaktur Lippe GmbH
Werler Straße 60
32105 Bad Salzuflen

www.briefkasten-manufaktur.de
info@briefkasten-manufaktur.de
Tel.: +49 5222 807110

Geschäftsführer Oliver Woineck
Ust.ID.Nr. DE303690847
Handelsregister Amtsgericht Lemgo, HRB 8618

Dimensions

Hauteur du caisson individuel en mm	110,0
Largeur du caisson individuel en mm	300,0
Volume en litres	12
Hauteur de la fente d'introduction du courrier en mm	35,0
Largeur de la fente d'introduction du courrier en mm	265,0
Hauteur de construction en mm	1200,0 | 1600,0
Largeur totale en mm	700,0
Profondeur en mm	435,0
Poids en kg	63
État de livraison	La livraison s'effectue en blocs, éléments sur pied / boîte aux lettres séparée

Briefkasten Manufaktur Lippe GmbH
Werler Straße 60
32105 Bad Salzuflen

www.briefkasten-manufaktur.de
info@briefkasten-manufaktur.de
Tel.: +49 5222 807110

Geschäftsführer Oliver Woineck
Ust.ID.Nr. DE303690847
Handelsregister Amtsgericht Lemgo, HRB 8618

Dimension drawing

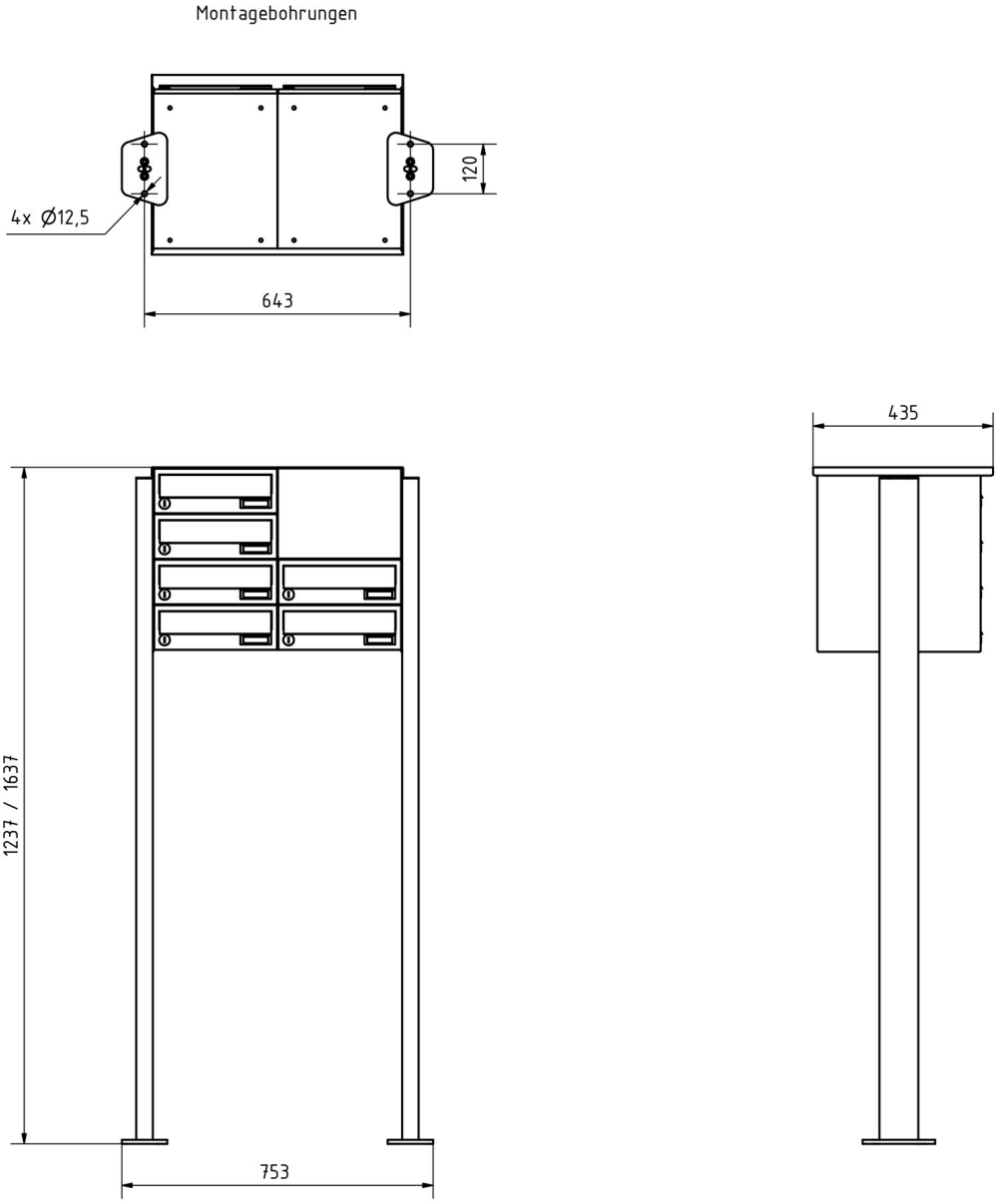

Briefkasten Manufaktur Lippe GmbH
Werler Straße 60
32105 Bad Salzuflen

www.briefkasten-manufaktur.de
info@briefkasten-manufaktur.de
Tel.: +49 5222 807110

Geschäftsführer Oliver Woineck
Ust.ID.Nr. DE303690847
Handelsregister Amtsgericht Lemgo, HRB 8618

More images





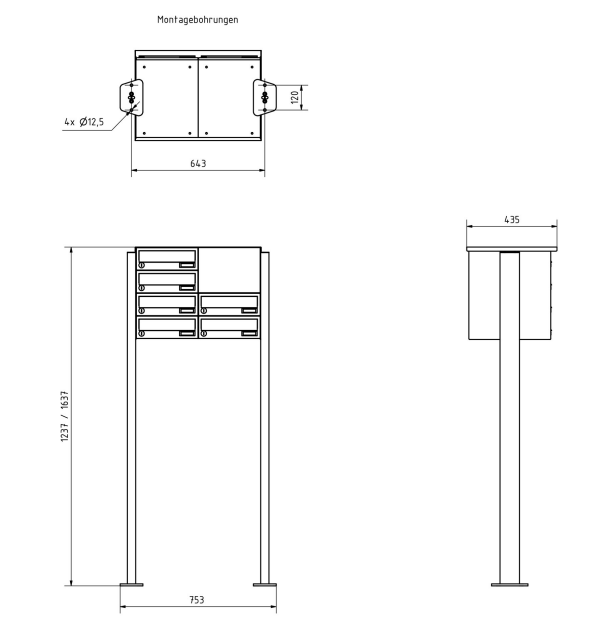



Briefkasten Manufaktur Lippe GmbH
Werler Straße 60
32105 Bad Salzuflen

www.briefkasten-manufaktur.de
info@briefkasten-manufaktur.de
Tel.: +49 5222 807110

Geschäftsführer Oliver Woineck
Ust.ID.Nr. DE303690847
Handelsregister Amtsgericht Lemgo, HRB 8618









Briefkasten Manufaktur Lippe GmbH
Werler Straße 60
32105 Bad Salzuflen

www.briefkasten-manufaktur.de
info@briefkasten-manufaktur.de
Tel.: +49 5222 807110

Geschäftsführer Oliver Woineck
Ust.ID.Nr. DE303690847
Handelsregister Amtsgericht Lemgo, HRB 8618





Briefkasten Manufaktur Lippe GmbH
Werler Straße 60
32105 Bad Salzuflen

www.briefkasten-manufaktur.de
info@briefkasten-manufaktur.de
Tel.: +49 5222 807110

Geschäftsführer Oliver Woineck
Ust.ID.Nr. DE303690847
Handelsregister Amtsgericht Lemgo, HRB 8618