Boîte aux lettres KANT Edition avec compartiment pour journaux - Design Elegance 6 - RAL 7016 gris anthracite | RAL 7016 gris anthracite, structure fine mate



Product number 303-E6-7016VA-AP

Product description

Boîte aux lettres KANT Edition avec casier à journaux - Design Elegance 6 - RAL 7016 gris anthracite

La boîte aux lettres KANT Edition allie **design élégant** et confort fonctionnel dans un seul produit. Son design minimaliste avec serrure invisible et possibilité de marquage sobre s'intègre parfaitement aux environnements résidentiels modernes. Vous pouvez compter sur une **qualité durable** grâce à notre excellente sélection de matériaux et à une fabrication précise.

La capacité généreuse d'environ 12 litres et l'ouverture par le dessus garantissent un courrier sans plis — y compris pour les enveloppes DIN C4 et les magazines. Pour un confort supplémentaire, la boîte est équipée de **hauts amortisseurs d'axe** de qualité, qui permettent une fermeture douce et silencieuse de la trappe d'insertion. Le casier à journaux de cette boîte offre une fonctionnalité maximale avec une accessibilité des deux côtés, idéal pour le quotidien moderne. Un couvercle de fermeture montable ultérieurement est inclus dans la livraison, ce qui vous permet de fermer efficacement le côté exposé aux intempéries.

Grâce à sa conception, l'auto-montage est simple.

Briefkasten Manufaktur Lippe GmbH
Werler Straße 60
32105 Bad Salzuflen

www.briefkasten-manufaktur.de
info@briefkasten-manufaktur.de
Tel.: +49 5222 807110

Geschäftsführer Oliver Woineck
Ust.ID.Nr. DE303690847
Handelsregister Amtsgericht Lemgo, HRB 8618

- Boîte aux lettres en applique de haute qualité en acier galvanisé, thermolaquée en RAL 7016 gris anthracite, finition fine structurée mate.
- Design Elegance 6 : façade en acier inoxydable et bande étroite en acier inoxydable, brossées grain 240.
- La porte s'ouvre de haut en bas.
- Ouverture par le dessus, trappe d'insertion avec amortisseurs d'axe de haute qualité pour une fermeture silencieuse.
- Comprend 2 clés avec numéro de clé.
- La boîte aux lettres est conforme à la DIN/EN 13724. Dimensions d'ouverture (3,5 cm x 33,5 cm) pour C4 en orientation paysage — même les grands courriers y entrent sans être pliés.
- Casier à journaux (LxH 360 x 110 mm) en acier galvanisé, thermolaqué en RAL 7016 gris anthracite, finition fine structurée mate. Ouvert des deux côtés (1x couvercle de fermeture fourni).
- Marquage nominatif optionnel env. 8–25 mm de hauteur.
- Numérotation de maison optionnelle env. 60–80 mm de hauteur.
- Pour montage mural en applique, vis de montage incluses.

Information importante :

Pour une protection optimale contre l'eau de votre courrier, la boîte aux lettres ou l'ensemble de boîtes devrait, si possible, être placé sous un auvent.

Le courrier n'est protégé contre l'eau que s'il est entièrement déposé dans la boîte et que la trappe d'insertion est fermée. Du courrier non entièrement inséré permet l'infiltration d'humidité et de saleté dans la boîte aux lettres. Cet ensemble est protégé contre l'infiltration d'eau conformément à la norme DIN EN 13724. L'entrée d'eau ne constitue pas un motif de réclamation.

Product properties

Matériau de base	acier, galvanisé, Acier inoxydable V2A 1.4301
Série	KANT
Fonctions	Porte-journaux
Caisses individuelles par volume	Normal > 10 litres
Numéro de maison	Numéro de maison en gravure laser
Surface/couleur	RAL 7016 gris anthracite, Meulé
Inscription du nom	Inscription du nom en gravure laser
Prélèvement de poste	Face avant
Nombre de boîtes	avec 1 boîte aux lettres
Type de montage	En saillie

Briefkasten Manufaktur Lippe GmbH
Werler Straße 60
32105 Bad Salzuflen

www.briefkasten-manufaktur.de
info@briefkasten-manufaktur.de
Tel.: +49 5222 807110

Geschäftsführer Oliver Woineck
Ust.ID.Nr. DE303690847
Handelsregister Amtsgericht Lemgo, HRB 8618

Dimensions

Hauteur du caisson individuel en mm	BK 280,0 | ZF 110,0
Largeur du caisson individuel en mm	355,0
Volume en litres	12
Hauteur de la fente d'introduction du courrier en mm	35,0
Largeur de la fente d'introduction du courrier en mm	335,0
Hauteur de la boîte aux lettres en mm	412,0
Largeur de la boîte aux lettres en mm	372,0
Largeur totale en mm	372,0
Profondeur en mm	110,0 + 21,0 Plaque de recouvrement
Poids en kg	6
État de livraison	La livraison s'effectue entièrement montée.

Dimension drawing

Briefkasten Manufaktur Lippe GmbH
Werler Straße 60
32105 Bad Salzuflen

www.briefkasten-manufaktur.de
info@briefkasten-manufaktur.de
Tel.: +49 5222 807110

Geschäftsführer Oliver Woineck
Ust.ID.Nr. DE303690847
Handelsregister Amtsgericht Lemgo, HRB 8618

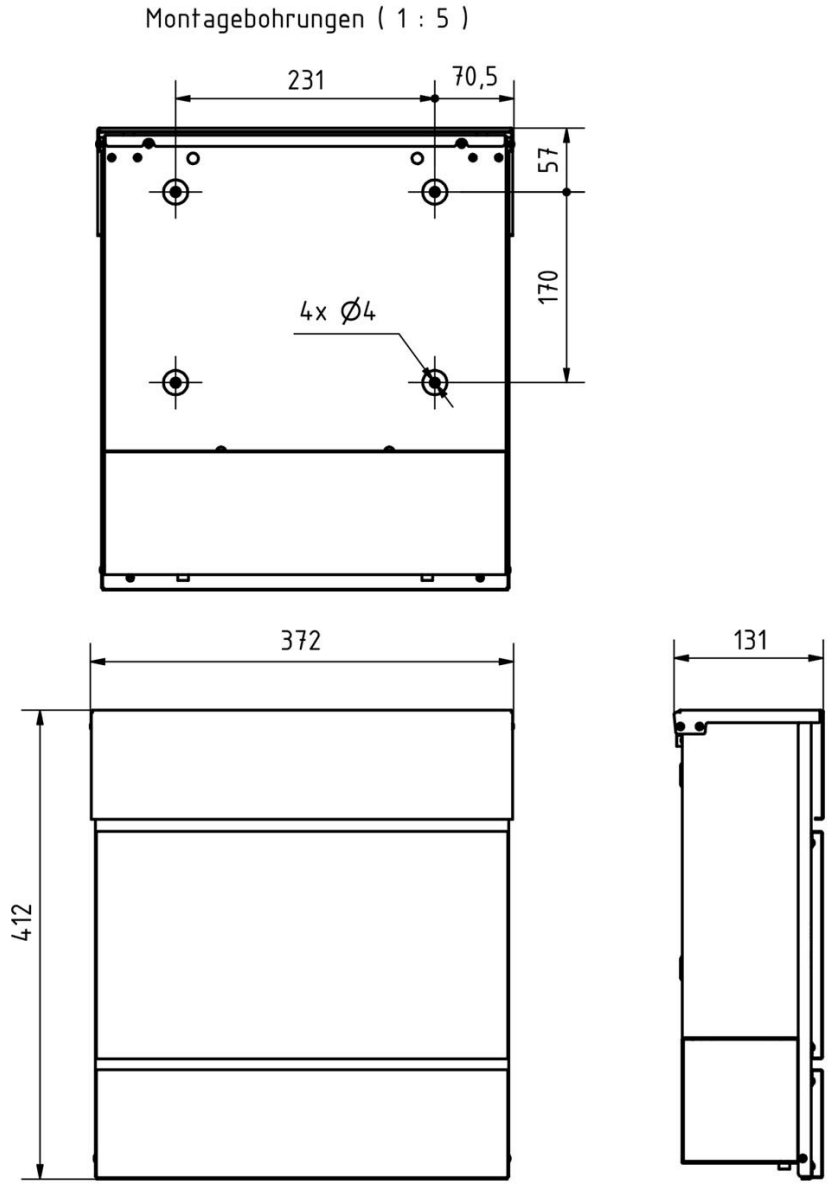

Briefkasten Manufaktur Lippe GmbH
Werler Straße 60
32105 Bad Salzuflen

www.briefkasten-manufaktur.de
info@briefkasten-manufaktur.de
Tel.: +49 5222 807110

Geschäftsführer Oliver Woineck
Ust.ID.Nr. DE303690847
Handelsregister Amtsgericht Lemgo, HRB 8618

More images









Briefkasten Manufaktur Lippe GmbH
Werler Straße 60
32105 Bad Salzuflen

www.briefkasten-manufaktur.de
info@briefkasten-manufaktur.de
Tel.: +49 5222 807110

Geschäftsführer Oliver Woineck
Ust.ID.Nr. DE303690847
Handelsregister Amtsgericht Lemgo, HRB 8618

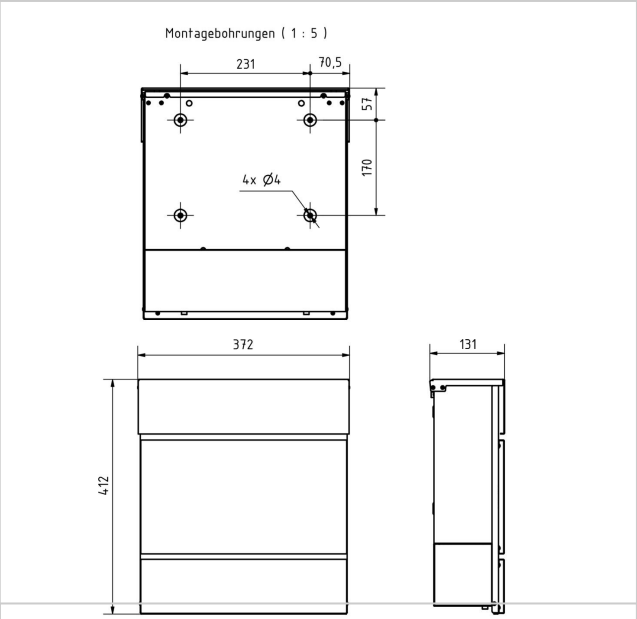





Briefkasten Manufaktur Lippe GmbH
Werler Straße 60
32105 Bad Salzuflen

www.briefkasten-manufaktur.de
info@briefkasten-manufaktur.de
Tel.: +49 5222 807110

Geschäftsführer Oliver Woineck
Ust.ID.Nr. DE303690847
Handelsregister Amtsgericht Lemgo, HRB 8618