Système de boîtes aux lettres autoportant 15 places Design BASIC 385-VA ST-R - Acier inoxydable V2A, brossé | 300x110x385 mm (LxHxP) - ?? Normal 12 litres | avec 15 boîtes aux lettres | Acier inoxydable, brossé



Product number 385-VA-15W

Product description

Ensemble de boîtes aux lettres autoportant 15 places BASIC 385 pour 15 logements – version large multicolonne – acier inoxydable V2A brossé

Pour les immeubles collectifs de grande taille, les ensembles résidentiels et les locaux commerciaux exigeants, l’ensemble autoportant BASIC 385 pour 15 logements offre une solution d’entrée durable et claire. Grâce à la pose indépendante sur pied, l’installation peut être positionnée en fonction de la configuration du terrain et de l’accès.

La version W répartit les compartiments postaux dans une forme d’installation plus large et multicolonne, créant une façade lisible pour plusieurs utilisateurs.

Les boîtes sont fabriquées en acier inoxydable résistant aux intempéries V2A 1.4301 et sont finement brossées. Un habillage latéral ajusté avec auvent réunit les boîtes individuelles en une installation complète et fermée.

Chaque compartiment dispose d’une ouverture d’introduction de 35 × 265 mm pour les envois DIN C4 en position verticale. Une lèvre en caoutchouc antibruit réduit les bruits d’impact, tandis que les portes d’accès frontales s’ouvrent de gauche à droite. Par boîte aux lettres, deux clés avec numéro de clé et une plaque de nom interchangeable sous la trappe d’introduction sont prévues.

Les avantages du BASIC 385 en un coup d’œil

Disposition large et multicolonne

Les 15 compartiments postaux sont disposés dans une forme d’installation plus large et multicolonne. Cela crée une façade claire et répartit les compartiments sur plusieurs colonnes.

Grande ouverture d’introduction conforme à la DIN EN 13724

Briefkasten Manufaktur Lippe GmbH
Werler Straße 60
32105 Bad Salzuflen

www.briefkasten-manufaktur.de
info@briefkasten-manufaktur.de
Tel.: +49 5222 807110

Geschäftsführer Oliver Woineck
Ust.ID.Nr. DE303690847
Handelsregister Amtsgericht Lemgo, HRB 8618

L’ouverture d’introduction de 35 × 265 mm est conçue pour les envois DIN C4 en format vertical. Même les grandes enveloppes peuvent être introduites sans pli.

Introduction silencieuse et retrait pratique

Une lèvre en caoutchouc amortissante réduit les coups des trappes d’introduction. Le retrait du courrier s’effectue par l’avant via des portes qui s’ouvrent de gauche à droite.

Entièrement en acier inoxydable brossé

La version en acier inoxydable associe boîtes, habillage et éléments de support pour former une installation complète de qualité, facile d’entretien.

Qualité BASIC éprouvée Fabriqué en Allemagne

La combinaison d’un choix de matériaux solide, de compartiments conformes à la DIN EN 13724 et d’une construction facilitant le montage fait du BASIC 385 une solution durable pour l’usage quotidien.

Équipement de l’ensemble de boîtes aux lettres BASIC 385

Ensemble de boîtes aux lettres

Numéro d’article 385-VA-15W
Série BASIC 385 ST-R
Configuration Version large, multicolonne
Nombre de boîtes 15 compartiments postaux utilisables séparément
Matériau des boîtes Acier inoxydable V2A 1.4301
Finition Acier inoxydable V2A 1.4301, brossé
Auvent / habillage latéral Acier inoxydable V2A 1.4301, brossé
Fabrication Fabriqué en Allemagne par Briefkasten Manufaktur Lippe

Courrier et utilisation

Ouverture d’introduction 35 × 265 mm, adapté pour DIN C4 vertical
Trappes d’introduction Avec lèvre en caoutchouc amortissante
Retrait du courrier Par l’avant
Ouverture des portes De gauche à droite
Clés 2 clés avec numéro de clé par boîte
Plaque de nom Plaque de nom interchangeable sous la trappe d’introduction
Norme Boîtes conformes à la DIN EN 13724

Éléments de support et fixation

Éléments de support Tube rond env. 60 mm en acier inoxydable V2A 1.4301, brossé
Types de montage Au choix pour montage par vissage ou pour scellement dans le béton
Fixation Boulons d’ancrage pour montage par vissage non inclus ; sélectionner séparément en fonction des fondations

Taille des boîtes et volume

Le BASIC 385 est disponible, selon la configuration du produit, avec différentes tailles de boîtes. La version standard 300 × 110 × 385 mm offre environ 12 litres de volume ; selon la variante, la taille 300 × 220 × 385 mm avec environ 25 litres de volume est également disponible.

Montage par scellement dans le béton

Pour l’ensemble autoportant, nous recommandons une semelle en béton suffisamment dimensionnée. Lors du scellement, les éléments de support en acier inoxydable doivent être alignés verticalement et ancrés de manière permanente dans la fondation. La taille de la fondation et la profondeur d’ancrage doivent être adaptées à la nature du sol, au poids de l’installation et aux conditions locales.

Montage par vissage sur une fondation

Pour le montage par vissage, une fondation en béton plane et portante est nécessaire. Les boulons d’ancrage ou autres éléments de fixation appropriés doivent être choisis en fonction du support et de la charge de l’installation. Pour les versions BASIC-385-ST-R, les boulons d’ancrage ne font pas partie de la livraison de base.

Remarque sur la protection contre les intempéries

Le courrier est au mieux protégé contre l’humidité et la saleté uniquement en cas d’introduction complète et de trappe d’introduction fermée. Des envois saillants peuvent empêcher la fermeture complète de la trappe. Par conditions météo extrêmes, de l’humidité peut pénétrer dans la boîte malgré une exécution conforme à la norme.

Product properties

Série	BASIC
Caisses individuelles par volume	Normal > 10 litres
Inscription du nom	Badge d'identification
Type de montage	Autonome
Matériau de base	Acier inoxydable V2A 1.4301
Nombre de boîtes	avec 15 boîtes aux lettres
Prélèvement de poste	Face avant
Surface/couleur	Meulé

Briefkasten Manufaktur Lippe GmbH
Werler Straße 60
32105 Bad Salzuflen

www.briefkasten-manufaktur.de
info@briefkasten-manufaktur.de
Tel.: +49 5222 807110

Geschäftsführer Oliver Woineck
Ust.ID.Nr. DE303690847
Handelsregister Amtsgericht Lemgo, HRB 8618

Dimensions

Hauteur du caisson individuel en mm	110,0
Largeur du caisson individuel en mm	300,0
Volume en litres	12
Hauteur de la fente d'introduction du courrier en mm	35,0
Largeur de la fente d'introduction du courrier en mm	265,0
Hauteur de la boîte aux lettres en mm	550,0
Largeur de la boîte aux lettres en mm	900,0
Hauteur de construction en mm	1200,0 | 1500,0 | 1700,0
Largeur totale en mm	1060,0
Profondeur en mm	435,0
Poids en kg	76
État de livraison	La livraison s'effectue par blocs, éléments sur pied / boîte aux lettres en pièces séparées.

Dimension drawing

Briefkasten Manufaktur Lippe GmbH
Werler Straße 60
32105 Bad Salzuflen

www.briefkasten-manufaktur.de
info@briefkasten-manufaktur.de
Tel.: +49 5222 807110

Geschäftsführer Oliver Woineck
Ust.ID.Nr. DE303690847
Handelsregister Amtsgericht Lemgo, HRB 8618

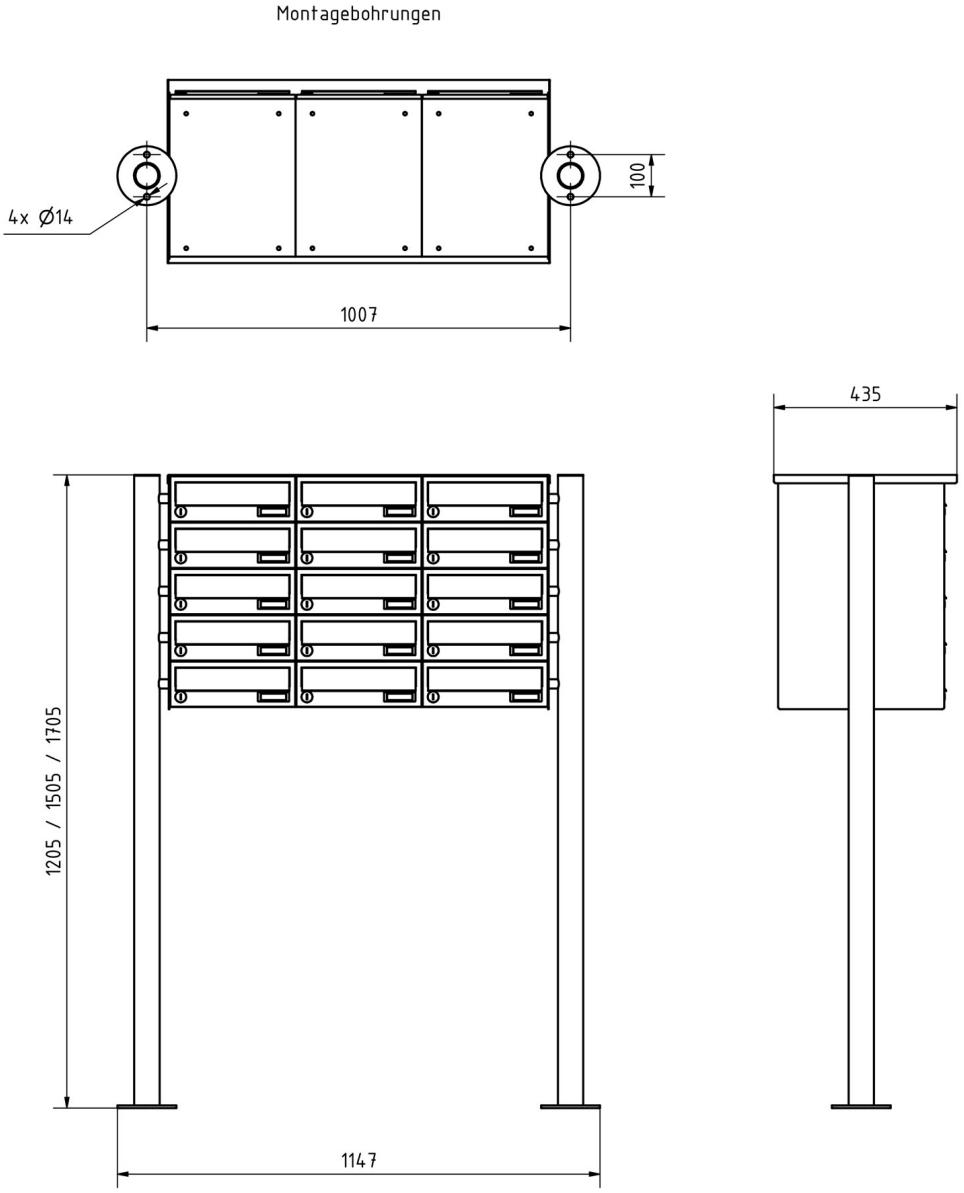

Briefkasten Manufaktur Lippe GmbH
Werler Straße 60
32105 Bad Salzuflen

www.briefkasten-manufaktur.de
info@briefkasten-manufaktur.de
Tel.: +49 5222 807110

Geschäftsführer Oliver Woineck
Ust.ID.Nr. DE303690847
Handelsregister Amtsgericht Lemgo, HRB 8618

More images





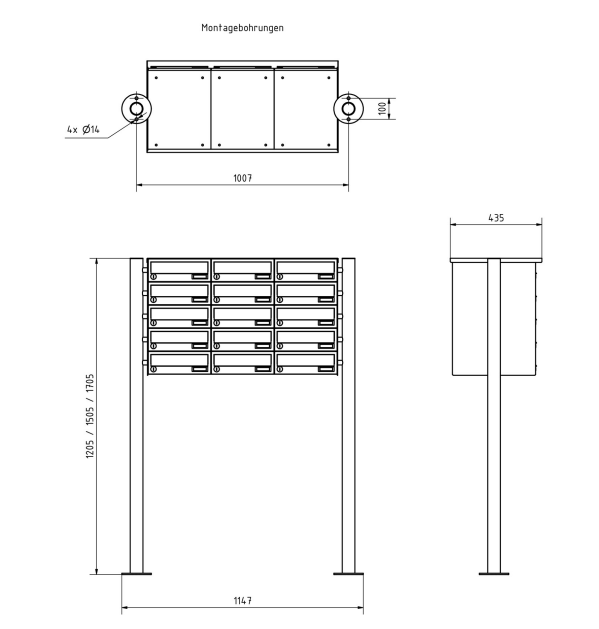



Briefkasten Manufaktur Lippe GmbH
Werler Straße 60
32105 Bad Salzuflen

www.briefkasten-manufaktur.de
info@briefkasten-manufaktur.de
Tel.: +49 5222 807110

Geschäftsführer Oliver Woineck
Ust.ID.Nr. DE303690847
Handelsregister Amtsgericht Lemgo, HRB 8618