Boîte aux lettres collective sur pied design 6 cases (3x2) GOETHE ST-R - RAL au choix | 100mm de profondeur | avec 6 boîtes aux lettres (3x2)



Product number 215-STR-6W

Product description

Bloc 6 boîtes aux lettres sur pied design 3x2 GOETHE ST-R - RAL au choix

Boîte aux lettres sur pied pour 6 logements, fabriquée avec soin, dotée d'élégants éléments de support en tube rond. La boîte aux lettres design GOETHE est idéale pour un espace d'entrée exigeant. Sa forme épurée sans serrure visible lui confère une apparence particulièrement élégante.

Les dimensions des compartiments individuels offrent un volume d'environ 16 litres ; la grande ouverture garantit qu'aucune lettre ne sera froissée, même pour des enveloppes DIN C4 et des magazines ou après une absence de plusieurs jours. La serrure innovante Push-Key est dissimulée à l'intérieur de la boîte aux lettres. Il suffit d'insérer la clé dans l'ouverture prévue (aucun mouvement de rotation nécessaire) et la porte s'ouvre. Grâce à la disposition de la serrure, la porte de retrait est conçue pour empêcher que le courrier ne tombe vers vous. La bordure d'écoulement protège efficacement le courrier intérieur des intempéries. Le volet d'insertion est équipé d'amortisseurs d'axe de haute qualité, garantissant une fermeture silencieuse et évitant les cliquetis gênants dus aux intempéries. Les plaques nominatives interchangeables en plexiglas se manipulent facilement par l'avant ; pour une esthétique optimale, nous recommandons la plaque affleurante avec gravure laser (voir Accessoires). La 2e plaque nominative est équipée de l'indication Publicité Oui/Non.

Les ensembles de boîtes aux lettres de la collection GOETHE se distinguent par l'utilisation systématique de l'acier inoxydable et de l'aluminium. Le résultat est une très grande longévité et durabilité. La construction a été développée par nos propres ingénieurs en vue d'une grande flexibilité et modularité, d'un montage simplifié des pièces détachées et d'un montage par vos soins sans complication. Pour toutes les installations GOETHE, des pièces détachées sont disponibles directement dans notre boutique.

Grâce à la conception, le montage par vos soins est simple.

Modèle d'utilité protégé selon l'enregistrement DPMA n° DE: 20 2021 101 679.5

Briefkasten Manufaktur Lippe GmbH
Werler Straße 60
32105 Bad Salzuflen

www.briefkasten-manufaktur.de
info@briefkasten-manufaktur.de
Tel.: +49 5222 807110

Geschäftsführer Oliver Woineck
Ust.ID.Nr. DE303690847
Handelsregister Amtsgericht Lemgo, HRB 8618

- Bloc 6 boîtes sur pied en inox et aluminium.
- Boîtes aux lettres en acier inoxydable 1.4016 (inox magnétique), revêtement poudre RAL au choix.
- Fabrication de qualité - Fabriqué en Allemagne par Briefkasten Manufaktur Lippe.
- Serrure Push-Key innovante avec 2 clés par logement.
- Le dépôt et le retrait du courrier s'effectuent par l'avant. Volet d'insertion équipé d'amortisseurs de haute qualité pour un dépôt très silencieux du courrier.
- Les boîtes aux lettres sont conformes à la norme DIN/EN 13724. Ouverture de dépôt (3,5 cm x 36,0 cm) pour C4 à l'horizontale ; les grandes lettres passent sans être pliées.
- Les portes de retrait s'ouvrent de haut en bas, empêchant le courrier de tomber vers vous.
- Plaque nominative en plexiglas pour inscription du nom et 2e plaque nominative « Publicité Oui/Non » par logement.
- Inscription optionnelle du numéro de maison d'environ 70–80 mm de hauteur.
- Protection optimale contre la pluie grâce aux bords d'écoulement et à un toit pare-pluie en aluminium 3 mm AlMg3 W19, revêtement poudre RAL au choix.
- Habillage latéral en aluminium 3 mm AlMg3 W19, revêtement poudre RAL au choix.
- Panneau arrière en inox V2A 1.4301 de 1 mm, revêtement poudre RAL au choix.
- Les colonnes de support sont en inox V2A 1.4301 de 60,3 mm, brossées, pour montage par vis ou pour scellement béton.

Information importante :

Pour une protection optimale de votre courrier contre l'eau, la boîte aux lettres ou l'ensemble de boîtes devrait idéalement être placé sous un auvent.

Le courrier n'est protégé de l'eau que s'il est complètement déposé dans la boîte et que le volet d'insertion est fermé. Du courrier inséré partiellement permet l'entrée d'humidité et de saleté dans la boîte aux lettres. Cet ensemble est protégé contre l'infiltration d'eau conformément à la norme DIN EN 13724. L'entrée d'eau ne constitue pas un motif de réclamation.

Product properties

Surface/couleur	RAL 9005 noir profond, RAL 3004 rouge pourpre, DB 703 fer micacé, RAL 7016 gris anthracite, RAL au choix (selon le tableau des couleurs), RAL 9007 aluminium gris, RAL 9016 blanc trafic
Série	GOETHE
Nombre de boîtes	avec 6 boîtes aux lettres
Inscription du nom	Badge d'identification
Matériau de base	Aluminium AlMg3 W19, Acier inoxydable V2A 1.4301, Acier inoxydable 1.4016 (acier inoxydable magnétique)
Type de montage	Autonome
Prélèvement de poste	Face avant
Caisses individuelles par volume	Grand > 16 litres

Dimensions

Hauteur du caisson individuel en mm	400,0
Largeur du caisson individuel en mm	400,0
Volume en litres	16
Hauteur de la fente d'introduction du courrier en mm	35,0
Largeur de la fente d'introduction du courrier en mm	360,0
Hauteur de la boîte aux lettres en mm	800,0
Largeur de la boîte aux lettres en mm	1200,0
Hauteur de construction en mm	1200,0 | 1500,0 | 1700,0
Largeur totale en mm	1370,0
Profondeur en mm	100,0 + 25,0 Toit de pluie
Poids en kg	66
État de livraison	Livraison en blocs, éléments de stand / boîte aux lettres divisés

Dimension drawing

Briefkasten Manufaktur Lippe GmbH
Werler Straße 60
32105 Bad Salzuflen

www.briefkasten-manufaktur.de
info@briefkasten-manufaktur.de
Tel.: +49 5222 807110

Geschäftsführer Oliver Woineck
Ust.ID.Nr. DE303690847
Handelsregister Amtsgericht Lemgo, HRB 8618

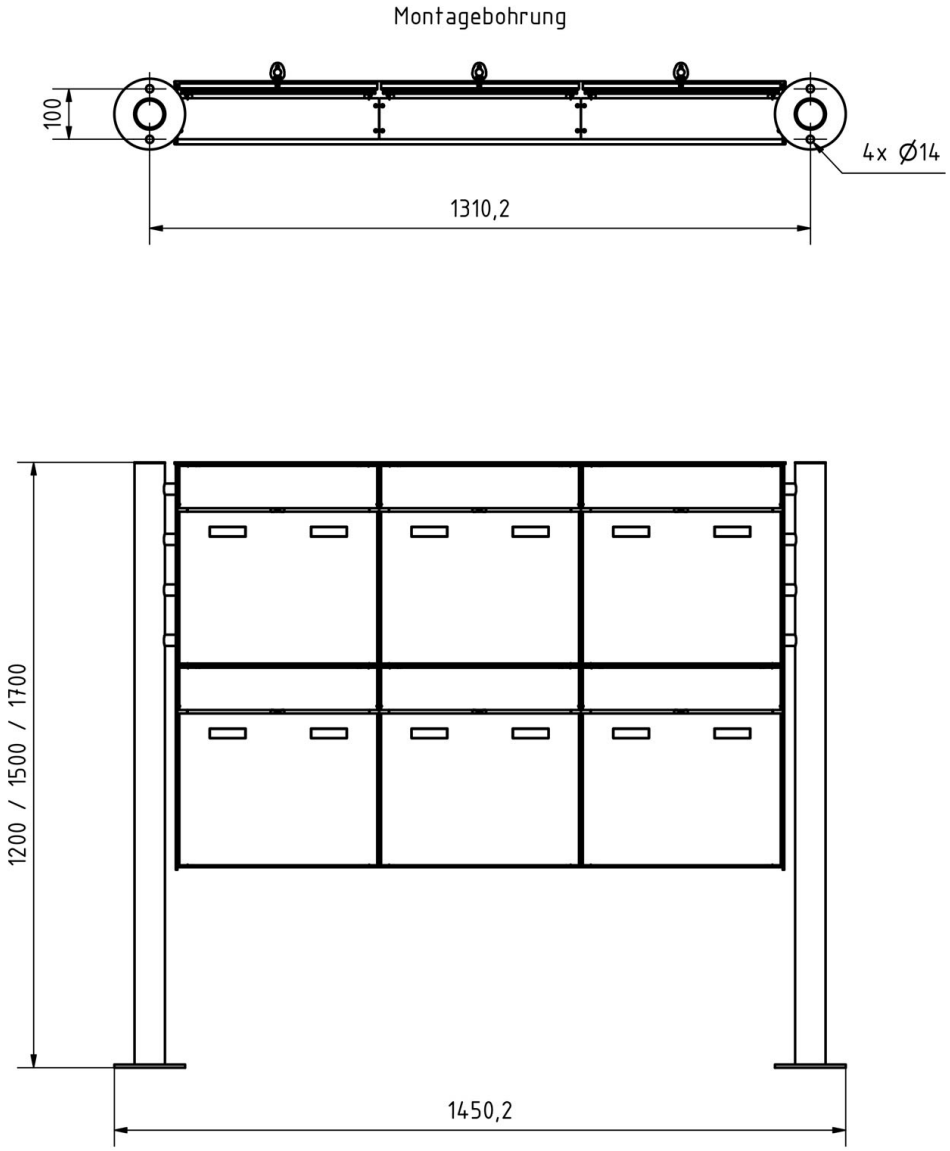

Briefkasten Manufaktur Lippe GmbH
Werler Straße 60
32105 Bad Salzuflen

www.briefkasten-manufaktur.de
info@briefkasten-manufaktur.de
Tel.: +49 5222 807110

Geschäftsführer Oliver Woineck
Ust.ID.Nr. DE303690847
Handelsregister Amtsgericht Lemgo, HRB 8618

More images



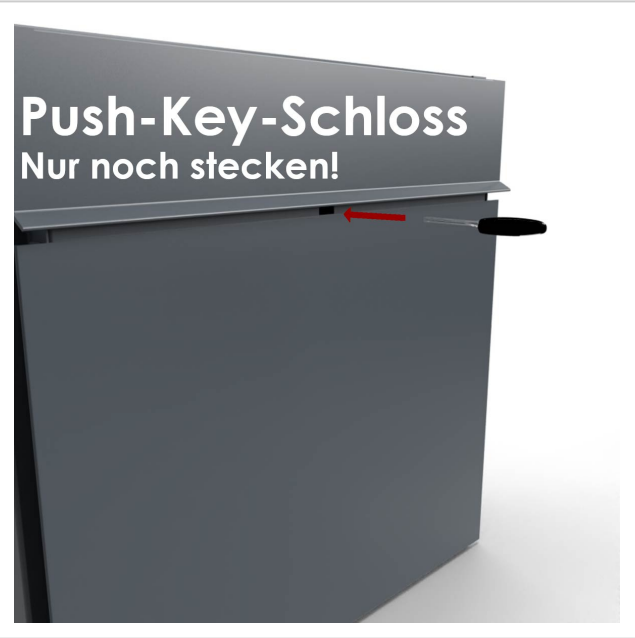





Briefkasten Manufaktur Lippe GmbH
Werler Straße 60
32105 Bad Salzuflen

www.briefkasten-manufaktur.de
info@briefkasten-manufaktur.de
Tel.: +49 5222 807110

Geschäftsführer Oliver Woineck
Ust.ID.Nr. DE303690847
Handelsregister Amtsgericht Lemgo, HRB 8618





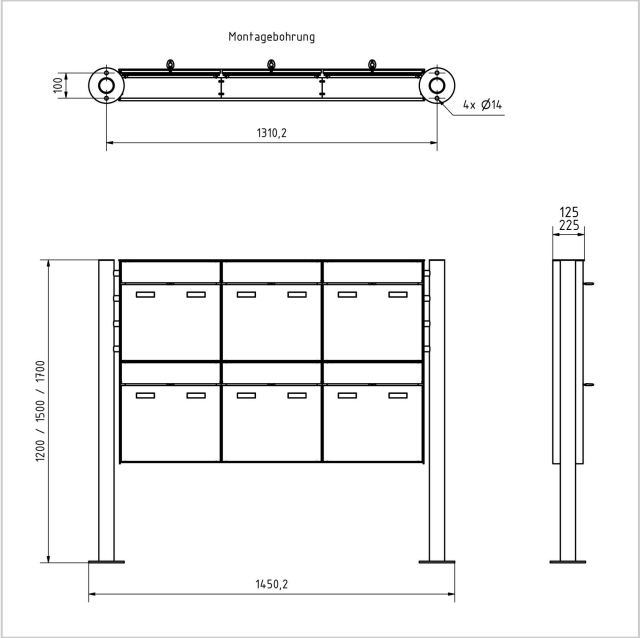



Briefkasten Manufaktur Lippe GmbH
Werler Straße 60
32105 Bad Salzuflen

www.briefkasten-manufaktur.de
info@briefkasten-manufaktur.de
Tel.: +49 5222 807110

Geschäftsführer Oliver Woineck
Ust.ID.Nr. DE303690847
Handelsregister Amtsgericht Lemgo, HRB 8618



Briefkasten Manufaktur Lippe GmbH
Werler Straße 60
32105 Bad Salzuflen

www.briefkasten-manufaktur.de
info@briefkasten-manufaktur.de
Tel.: +49 5222 807110

Geschäftsführer Oliver Woineck
Ust.ID.Nr. DE303690847
Handelsregister Amtsgericht Lemgo, HRB 8618