Boîte aux lettres sur pied 9 modules (3x3) en acier inoxydable Design BASIC Plus 385X ST-R - 220 mm - RAL au choix | ? Couleur au choix | 300x220x385 mm (LxHxP) - ???? Grand 25 litres | avec 9 boîtes aux lettres



Product number 385XR220-9

Product description

Installation de boîtes aux lettres sur pied grand volume BASIC Plus 385X ST-R pour 9 logements – 25 litres, couleur au choix

L'installation sur pied BASIC Plus 385X ST-R pour 9 logements est une solution indépendante de grande qualité pour des immeubles résidentiels plus importants, des ensembles résidentiels et des biens commerciaux. La disposition multi-logements équilibrée utilise efficacement la largeur et la hauteur et crée une façade calme et clairement structurée.

Les boîtes aux lettres sont en acier inoxydable V2A et sont thermolaquées dans la couleur RAL choisie. Les éléments porteurs résistants aux intempéries, en acier inoxydable V2A 1.4301 brossé, apportent un contraste haut de gamme et constituent la sous-structure autoportante stable.

Chaque casier postal offre un volume d'environ 25 litres. L'ouverture d'introduction de 35 × 265 mm est conçue pour les envois DIN C4 en format portrait. Une lèvre en caoutchouc amortissante sur le volet d'introduction, la récupération du courrier par l'avant et des portes robustes s'ouvrant de gauche à droite garantissent une utilisation adaptée au quotidien.

Les avantages de l'installation BASIC Plus 385X ST-R en un coup d'œil

Structure claire pour 9 logements

L'installation regroupe 9 casiers postaux indépendants en une unité autoportante ordonnée. Chaque logement reçoit un casier verrouillable séparément avec sa propre plaque signalétique.

25 litres de volume postal par boîte

Briefkasten Manufaktur Lippe GmbH
Werler Straße 60
32105 Bad Salzuflen

www.briefkasten-manufaktur.de
info@briefkasten-manufaktur.de
Tel.: +49 5222 807110

Geschäftsführer Oliver Woineck
Ust.ID.Nr. DE303690847
Handelsregister Amtsgericht Lemgo, HRB 8618

Les casiers postaux de 300 × 220 × 385 mm (L × H × P) offrent chacun env. 25 litres. L'ouverture d'introduction de 35 × 265 mm accepte également les envois DIN C4 en format portrait.

Introduction silencieuse et affectation sécurisée

Des lèvres en caoutchouc amortissent les volets d'introduction. Chaque casier est équipé d'une serrure robuste, de deux clés numérotées et d'une plaque de nom interchangeable protégée sous le volet d'introduction.

Éléments porteurs massifs en acier inoxydable

L'installation autoportante est soutenue par des éléments porteurs Ø 60 mm en acier inoxydable V2A 1.4301 brossé. Selon la configuration choisie, la fixation peut se faire par vissage sur un fondement ou par scellement dans le béton.

BASIC Plus – couleur au choix

Les boîtes aux lettres en V2A thermolaqué peuvent être choisies dans une couleur RAL adaptée à l'architecture. Les éléments porteurs en acier inoxydable brossé, la construction modulaire et la fabrication allemande complètent cette installation durable.

Équipement de l'installation BASIC Plus 385X ST-R

Installation de boîtes aux lettres

Nombre de boîtes 9 casiers postaux verrouillables séparément
Casiers individuels 300 × 220 × 385 mm (L × H × P)
Volume Env. 25 litres par boîte
Matériau Acier inoxydable V2A, thermolaqué dans la couleur RAL de votre choix
Ouverture d'introduction 35 × 265 mm, adapté pour DIN C4 vertical
Norme Boîtes aux lettres conformes à la norme DIN EN 13724

Courrier et utilisation

Volets d'introduction Avec lèvre en caoutchouc amortissante
Retrait du courrier Par l'avant
Ouverture des portes S'ouvrant de gauche à droite
Clés 2 clés numérotées par boîte
Plaque de nom Plaque de nom interchangeable sous le volet d'introduction
Habillage Habillage latéral ajusté et auvent pare-pluie massif

Éléments porteurs et montage

Éléments porteurs Ø 60 mm acier inoxydable V2A 1.4301, brossé
Types de montage Possibilité de montage par vissage ou par scellement dans le béton
Hauteur totale Selon l'exécution des éléments porteurs choisie
Matériau de base Utilisation systématique d'acier inoxydable V2A
Construction Conception modulaire et facilitant le montage
Fabrication Fabriqué en Allemagne par Briefkasten Manufaktur Lippe

Montage de l'installation sur pied

Briefkasten Manufaktur Lippe GmbH
Werler Straße 60
32105 Bad Salzuflen

www.briefkasten-manufaktur.de
info@briefkasten-manufaktur.de
Tel.: +49 5222 807110

Geschäftsführer Oliver Woineck
Ust.ID.Nr. DE303690847
Handelsregister Amtsgericht Lemgo, HRB 8618

Pour le montage par vissage, un fondement plat et suffisamment porteur est nécessaire. Pour l'exécution par scellement, les éléments porteurs doivent être ancrés d'équerre et en permanence dans un massif en béton dimensionné de façon appropriée. Les fixations et le fondement doivent être adaptés au poids de l'installation, à la nature du sol et aux conditions locales.

Remarque sur la protection contre les intempéries

Le courrier est protégé au mieux contre l'humidité et la saleté uniquement lorsque les envois sont entièrement introduits et que les volets d'introduction sont fermés. Des lettres ou des magazines dépassant peuvent empêcher la fermeture complète des volets.

Construction BASIC Plus et pièces détachées

La série BASIC Plus est conçue de manière modulaire et facilite le montage. L'utilisation systématique d'acier inoxydable V2A contribue à une longue durée de vie ; des pièces détachées sont directement disponibles pour les installations BASIC Plus.

Product properties

Surface/couleur	RAL 9005 noir profond, RAL 3004 rouge pourpre, DB 703 fer micacé, RAL 7016 gris anthracite, RAL au choix (selon le tableau des couleurs), Meulé, RAL 9007 aluminium gris, RAL 9016 blanc trafic
Série	BASIC
Nombre de boîtes	avec 9 boîtes aux lettres
Inscription du nom	Badge d'identification
Type de montage	Autonome
Matériau de base	Acier inoxydable V2A 1.4301
Prélèvement de poste	Face avant
Caisses individuelles par volume	Grand > 16 litres

Briefkasten Manufaktur Lippe GmbH
Werler Straße 60
32105 Bad Salzuflen

www.briefkasten-manufaktur.de
info@briefkasten-manufaktur.de
Tel.: +49 5222 807110

Geschäftsführer Oliver Woineck
Ust.ID.Nr. DE303690847
Handelsregister Amtsgericht Lemgo, HRB 8618

Dimensions

Hauteur du caisson individuel en mm	220,0
Largeur du caisson individuel en mm	300,0
Volume en litres	25
Hauteur de la fente d'introduction du courrier en mm	35,0
Largeur de la fente d'introduction du courrier en mm	265,0
Hauteur de la boîte aux lettres en mm	660,0
Largeur de la boîte aux lettres en mm	900,0
Hauteur de construction en mm	1200,0 | 1500,0 | 1700,0
Largeur totale en mm	1065,0
Profondeur en mm	435,0
Poids en kg	52
État de livraison	La livraison s'effectue en blocs, éléments sur pied / boîte aux lettres livrés séparément.

Dimension drawing

Briefkasten Manufaktur Lippe GmbH
Werler Straße 60
32105 Bad Salzuflen

www.briefkasten-manufaktur.de
info@briefkasten-manufaktur.de
Tel.: +49 5222 807110

Geschäftsführer Oliver Woineck
Ust.ID.Nr. DE303690847
Handelsregister Amtsgericht Lemgo, HRB 8618

Montagebohrungen

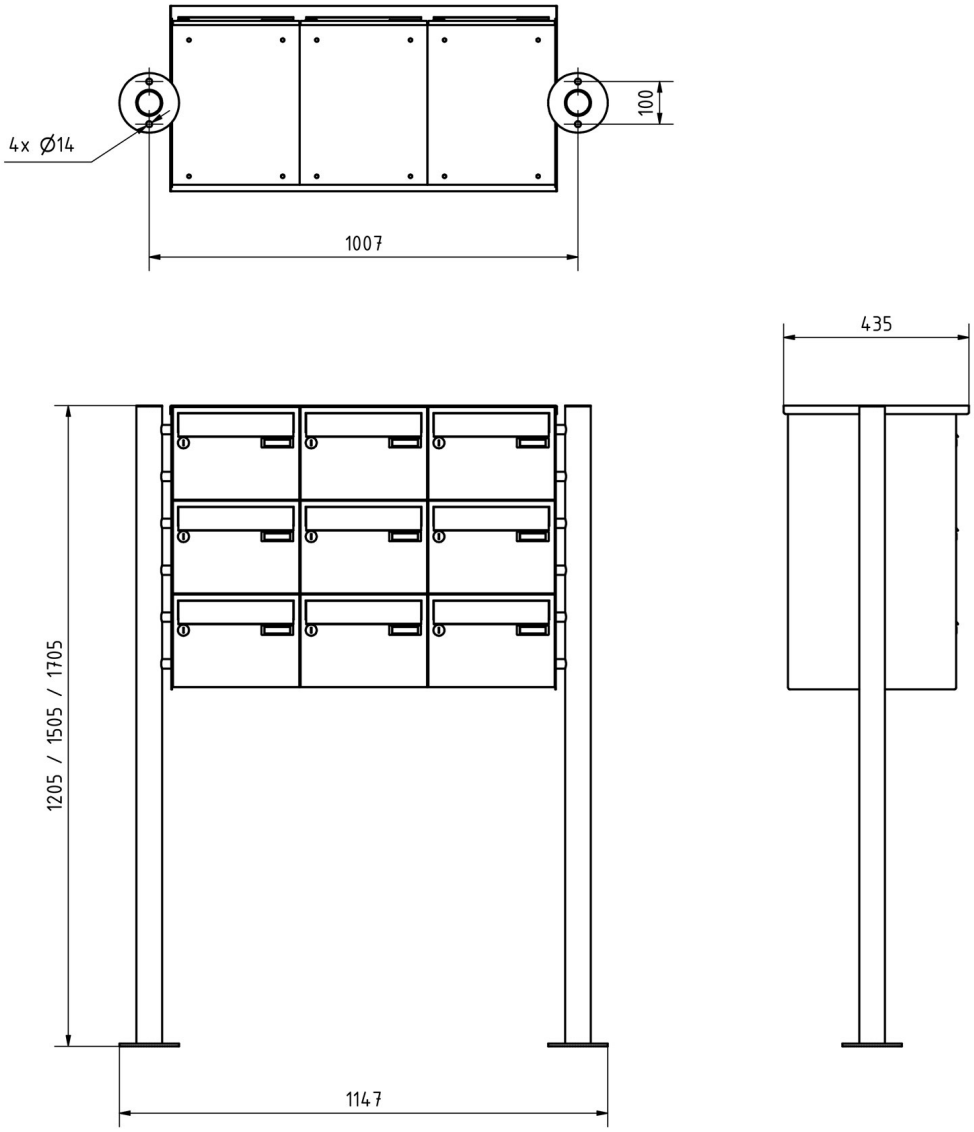

Briefkasten Manufaktur Lippe GmbH
Werler Straße 60
32105 Bad Salzuflen

www.briefkasten-manufaktur.de
info@briefkasten-manufaktur.de
Tel.: +49 5222 807110

Geschäftsführer Oliver Woineck
Ust.ID.Nr. DE303690847
Handelsregister Amtsgericht Lemgo, HRB 8618

More images





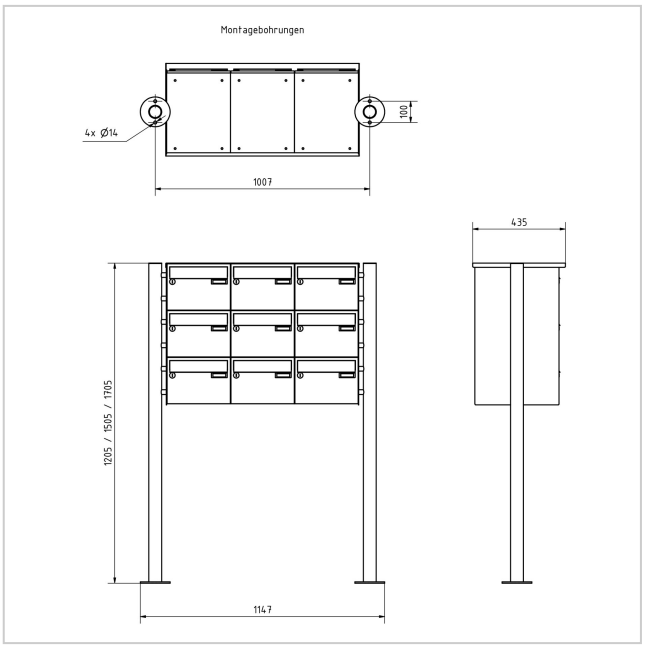



Briefkasten Manufaktur Lippe GmbH
Werler Straße 60
32105 Bad Salzuflen

www.briefkasten-manufaktur.de
info@briefkasten-manufaktur.de
Tel.: +49 5222 807110

Geschäftsführer Oliver Woineck
Ust.ID.Nr. DE303690847
Handelsregister Amtsgericht Lemgo, HRB 8618





Briefkasten Manufaktur Lippe GmbH
Werler Straße 60
32105 Bad Salzuflen

www.briefkasten-manufaktur.de
info@briefkasten-manufaktur.de
Tel.: +49 5222 807110

Geschäftsführer Oliver Woineck
Ust.ID.Nr. DE303690847
Handelsregister Amtsgericht Lemgo, HRB 8618