Colonne de 4 boîtes aux lettres BASIC avec boîte à colis et éclairage LED – coloris RAL au choix

Product number BML3D-MZZQCRZWEK

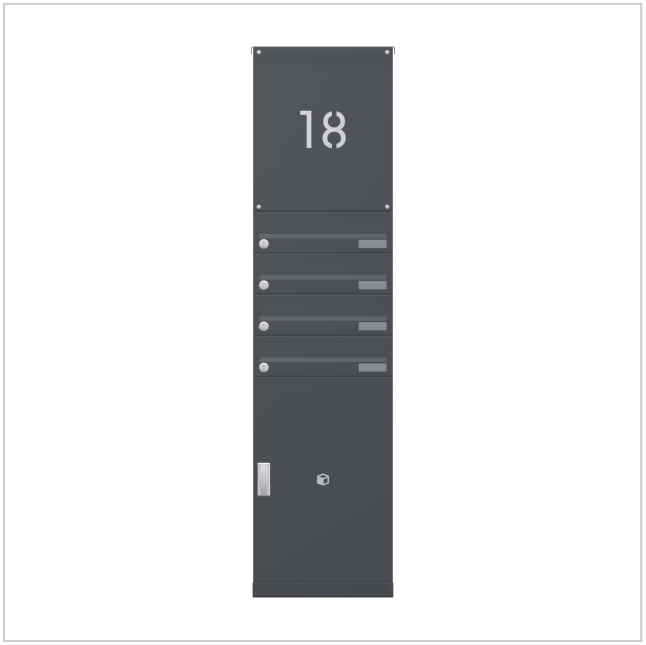

Product description

Ensemble de boîtes aux lettres avec réception de colis et éclairage LED – un design bien pensé pour votre entrée

L’ensemble BASIC Horizontal de Briefkasten Manufaktur vous accueille, vous et vos visiteurs, avec un design sobre et épuré. Sa conception modulaire réunit les fonctions choisies dans une solution claire et personnalisable pour votre quotidien. La gamme BASIC propose des modules de boîtes aux lettres, d’accessoires et de fonctions combinables de multiples façons pour aménager une entrée harmonieuse. L’ensemble est prévu pour une installation sur colonne et comporte 4 boîtes aux lettres pour le courrier quotidien. Une boîte à colis est intégrée pour la réception des colis.

L’ensemble est réalisé dans le coloris RAL de votre choix et présente les dimensions hors tout suivantes : l 383 × H 1472 × P 430 mm.

Cliquez sur « Configurer maintenant » pour ouvrir cette configuration précise dans le configurateur 3D. Vous pourrez ensuite personnaliser davantage l’ensemble, puis passer commande.

Configuration personnalisable

Adaptez votre ensemble de boîtes aux lettres à votre habitation : cliquez sur « Configurer maintenant » pour personnaliser cette configuration selon vos souhaits.

Briefkasten Manufaktur Lippe GmbH
Werler Straße 60
32105 Bad Salzuflen

www.briefkasten-manufaktur.de
info@briefkasten-manufaktur.de
Tel.: +49 5222 807110

Geschäftsführer Oliver Woineck
Ust.ID.Nr. DE303690847
Handelsregister Amtsgericht Lemgo, HRB 8618

- Supports de longueur adaptée : choisissez parmi les longueurs de poteaux proposées celle qui convient à votre situation de montage. Vous pouvez modifier la longueur représentée.
- Finition des boîtes : personnalisez la couleur dans le configurateur 3D parmi les coloris proposés pour cette version.
- Marquage personnalisé : personnalisez les surfaces prévues à cet effet avec vos noms, numéros de maison ou textes de votre choix. Les marquages représentés sont des exemples et peuvent être remplacés.
- Style du marquage : choisissez parmi les polices proposées pour le marquage et adaptez la présentation dans le configurateur.
- Un marquage rétroéclairé peut être configuré sur les surfaces de cet ensemble prévues à cet effet.
- Équipement : ajoutez ou modifiez les composants compatibles avec l’ensemble parmi les options disponibles.

En cas de modifications personnalisées, les dimensions et le prix sont recalculés dans le configurateur 3D en fonction de vos choix.

Un habillage robuste et une protection bien pensée contre les intempéries

Le toit pare-pluie en acier inoxydable V2A 1.4301 complète la protection structurelle contre les intempéries : il protège la partie supérieure et contribue à éloigner la pluie de la façade.

L’habillage latéral en acier inoxydable V2A 1.4301 protège les côtés et apporte à l’ensemble une finition robuste et visuellement homogène.

Un espace supplémentaire pour les colis, les journaux et bien plus encore

Utilisé comme boîte à colis, ce compartiment complète la réception du courrier en permettant de recevoir des colis même en votre absence. La serrure pour colis de la série BASIC avec poignée en T sélectionnée permet la livraison sans remise de clé au transporteur. À l’aide de votre clé, vous préparez le compartiment pour une livraison unique. Le livreur ouvre le compartiment ainsi préparé, y dépose le colis, ferme la porte et verrouille la serrure en l’enfonçant. Pour retirer votre colis, vous ouvrez le compartiment avec votre clé, puis le préparez à nouveau pour la livraison suivante. Dans l’intervalle, aucune autre livraison sans clé n’est possible. Les dimensions extérieures de la boîte sont de 370 × 550 × 385 mm (l × H × P). Le passage libre de la porte et les dimensions intérieures utiles déterminent la taille des colis acceptés ; les dimensions extérieures ne correspondent pas aux dimensions maximales des colis. Veuillez vérifier au préalable que les dimensions de l’envoi sont compatibles avec les dimensions intérieures du compartiment.

Matériaux et fabrication

Matériau de base : acier inoxydable V2A 1.4301. L’acier inoxydable V2A constitue une base durable et résistante à la corrosion pour votre entrée.

La surface thermolaquée est réalisée dans le coloris RAL de votre choix. Sélectionnez la couleur souhaitée dans le configurateur 3D.

Boîte aux lettres et confort d’utilisation

Boîte aux lettres 370 × 110 × 385 mm : une bordure d’évacuation de la pluie pour une protection optimale contre l’eau, une lèvre en caoutchouc continue pour un dépôt silencieux du courrier, un porte-nom solide à étiquette interchangeable et une serrure très robuste sont inclus. La hauteur de la fente d’introduction et le rétrécissement du passage protègent néanmoins le courrier contre tout retrait non autorisé.

Équipement

Porte-nom en plastique BASIC type 2 : porte-nom en polycarbonate parfaitement transparent. L’étiquette se remplace par l’avant.

Caractéristiques de cet ensemble de boîtes aux lettres

- Gamme de produits : BASIC Horizontal
- Montage : sur colonne
- Finition : coloris RAL au choix
- Dimensions hors tout : l 383 × H 1472 × P 430 mm
- 4 boîtes aux lettres, 1 module fonctionnel, 1 module d’accessoires
- Finition des boîtes : coloris RAL au choix
- Type de fixation : poteaux à visser
- Matériau de base : acier inoxydable V2A 1.4301. Finition : thermolaquage ou acier inoxydable brossé

Informations importantes :

Protection contre l’eau : un emplacement abrité, si possible sous un auvent, contribue à protéger votre courrier. Les envois doivent être entièrement introduits et le volet d’introduction doit être fermé.

Montage : l’ensemble choisi nécessite un support adapté et suffisamment porteur. Respectez la notice de montage et le type de fixation configuré.

Product properties

Série	BASIC
Fonctions	Casier à paquets
Nombre de boîtes	avec 1 boîte à paquets, avec 4 boîtes aux lettres
Inscription du nom	Badge d'identification
Type de montage	Autonome
Matériau de base	Acier inoxydable V2A 1.4301
Prélèvement de poste	Face avant
Surface/couleur	RAL au choix (selon le tableau des couleurs)

Briefkasten Manufaktur Lippe GmbH
Werler Straße 60
32105 Bad Salzuflen

www.briefkasten-manufaktur.de
info@briefkasten-manufaktur.de
Tel.: +49 5222 807110

Geschäftsführer Oliver Woineck
Ust.ID.Nr. DE303690847
Handelsregister Amtsgericht Lemgo, HRB 8618

Dimensions

Hauteur du caisson individuel en mm	110
Largeur du caisson individuel en mm	370
Hauteur de construction en mm	1472
Largeur totale en mm	383
Profondeur en mm	430

Dimension drawing

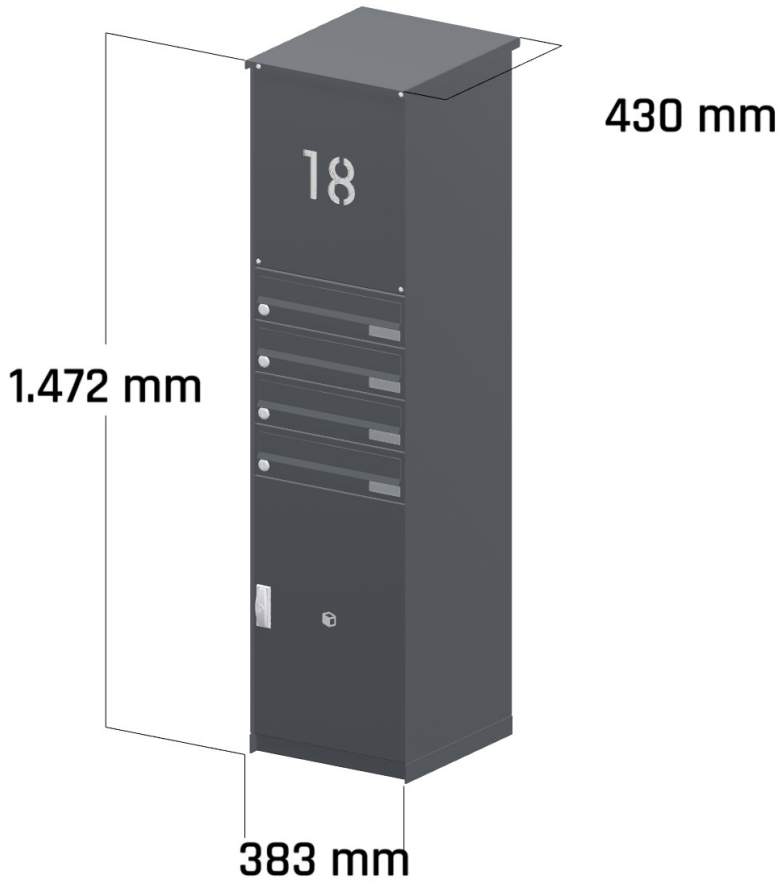

Briefkasten Manufaktur Lippe GmbH
Werler Straße 60
32105 Bad Salzuflen

www.briefkasten-manufaktur.de
info@briefkasten-manufaktur.de
Tel.: +49 5222 807110

Geschäftsführer Oliver Woineck
Ust.ID.Nr. DE303690847
Handelsregister Amtsgericht Lemgo, HRB 8618

More images



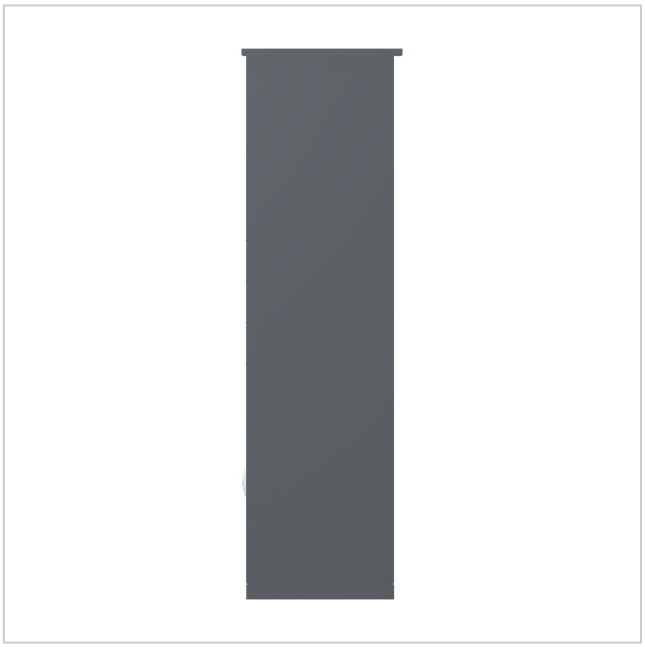

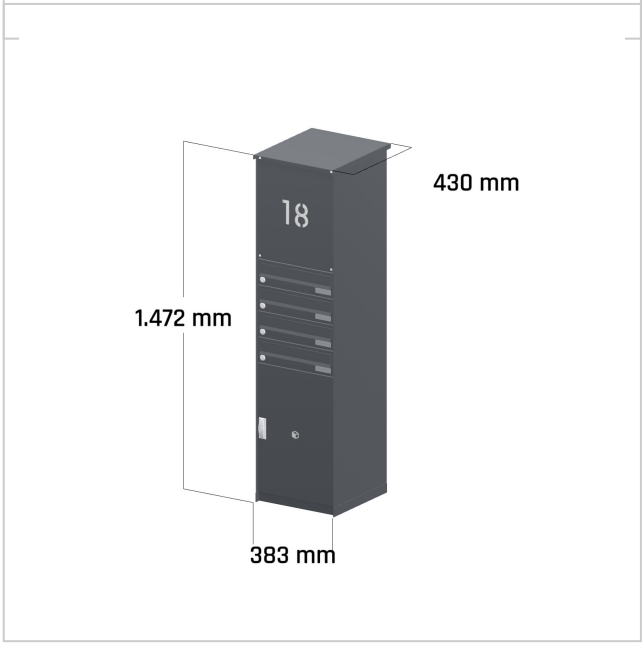

Briefkasten Manufaktur Lippe GmbH
Werler Straße 60
32105 Bad Salzuflen

www.briefkasten-manufaktur.de
info@briefkasten-manufaktur.de
Tel.: +49 5222 807110

Geschäftsführer Oliver Woineck
Ust.ID.Nr. DE303690847
Handelsregister Amtsgericht Lemgo, HRB 8618