Ensemble de 4 boîtes aux lettres autoportant Design BASIC 385P-7016-SP avec sonnette et module d'interphone, incl. habillage latéral et auvent anti-pluie - Boîtes aux lettres horizontales - Gris anthracite RAL 7016 | RAL 7016 gris anthracite, structure fine mate | En haut | avec 4 boîtes aux lettres



Product number 385P-7016-4-SP

Product description

Ensemble de boîtes aux lettres autoportant BASIC 385P avec partie sonnette/interphone pour 4 logements – RAL 7016 Gris anthracite

L'ensemble autoportant BASIC 385P pour 4 logements combine 4 compartiments à courrier utilisables séparément avec un coffret fonction sonnette intégré. Il réunit ainsi réception du courrier, boutons de sonnette et préparation pour une technique interphone compatible dans une solution d'entrée robuste et visuellement fermée pour immeubles résidentiels, petites résidences et bâtiments commerciaux. Le coffret fonction sonnette est directement intégré à l'ensemble.

Les boîtes aux lettres sont en acier galvanisé et sont thermolaquées en RAL 7016 Gris anthracite à structure fine mate. Un habillage latéral ajusté avec auvent et des gouttières d'écoulement intégrées renforcent la protection contre les intempéries. Les éléments porteurs massifs en profilé d'aluminium anodisé sont également thermolaqués en RAL 7016 Gris anthracite et constituent une base particulièrement stable et durable de l'ensemble autoportant.

Chacun des 4 compartiments à courrier a un volume d'environ 12 litres. L'ouverture d'insertion de 35 × 265 mm est conçue pour les envois DIN C4 au format vertical. Une lèvre en caoutchouc amortissant réduit les bruits d'impact de la trappe d'insertion. Le retrait du courrier s'effectue par l'avant ; les portes d'accès s'ouvrent de la gauche vers la droite. Par boîte aux lettres, deux clés numérotées et une plaque nominative interchangeable sous la trappe d'insertion font partie de l'équipement.

Les avantages de l'ensemble BASIC 385P en un coup d'œil

Coffret fonction sonnette intégré

Briefkasten Manufaktur Lippe GmbH
Werler Straße 60
32105 Bad Salzuflen

www.briefkasten-manufaktur.de
info@briefkasten-manufaktur.de
Tel.: +49 5222 807110

Geschäftsführer Oliver Woineck
Ust.ID.Nr. DE303690847
Handelsregister Amtsgericht Lemgo, HRB 8618

L'ensemble combine 4 boîtes aux lettres avec 4 boutons de sonnette en acier inoxydable et un perçage pour haut-parleur muni d'un adaptateur universel. Il en résulte une solution centrale et soignée pour le courrier et la communication avec les visiteurs.

Ouverture DIN C4 avec 12 litres de volume

Les boîtes aux lettres offrent chacune environ 12 litres de capacité. L'ouverture d'insertion de 35 × 265 mm accepte les envois DIN C4 au format vertical, sans nécessité de plier inutilement les grands enveloppes.

Préparée pour la communication de porte

Le perçage pour haut-parleur avec adaptateur universel est prévu pour de nombreux haut-parleurs encastrables disponibles dans le commerce. Le haut-parleur encastrable ou l'interphone proprement dit ne fait pas partie de l'équipement de base.

Éléments porteurs massifs en aluminium

Les éléments porteurs massifs en profilé d'aluminium anodisé constituent la base stable du BASIC 385P. Ils sont thermolaqués et disponibles pour montage vissé sur fondation ou pour scellement dans le béton.

Qualité BASIC robuste en RAL 7016 Gris anthracite

Acier galvanisé, composants en acier inoxydable, éléments porteurs massifs en aluminium et fabrication allemande assurent un ensemble de boîtes aux lettres résistant destiné à un usage durable à l'entrée de la propriété.

Équipement de l'ensemble BASIC 385P

Ensemble de boîtes aux lettres

Nombre de boîtes aux lettres 4 compartiments à courrier utilisables séparément
Dimensions boîte aux lettres 300 × 110 × 385 mm (L × H × P) par compartiment
Volume de courrier Env. 12 litres par boîte aux lettres
Matériau Acier galvanisé ; habillage latéral et auvent en inox V2A
Finition RAL 7016 Gris anthracite, structure fine mate
Ouverture d'insertion 35 × 265 mm, adapté pour DIN C4 vertical
Norme Boîtes aux lettres conformes à la norme DIN EN 13724

Partie sonnette et interphone

Coffret fonction sonnette Acier galvanisé, thermolaqué assorti
Position Intégré à l'ensemble
Boutons de sonnette 4 boutons ronds en acier inoxydable type 4
Perçage pour haut-parleur Avec adaptateur universel pour haut-parleurs encastrables courants
Haut-parleur encastrable Non inclus dans la livraison
Plaque nominative Conçue pour résister à l'enfoncement et aux chocs

Éléments porteurs massifs en aluminium

Éléments porteurs Profilé aluminium massif, anodisé
Revêtement Thermolaqué en RAL 7016 Gris anthracite
Types de montage Montage vissé ou scellement dans le béton au choix

Briefkasten Manufaktur Lippe GmbH
Werler Straße 60
32105 Bad Salzuflen

www.briefkasten-manufaktur.de
info@briefkasten-manufaktur.de
Tel.: +49 5222 807110

Geschäftsführer Oliver Woineck
Ust.ID.Nr. DE303690847
Handelsregister Amtsgericht Lemgo, HRB 8618

Montage vissé Éléments porteurs disponibles en 1200 ou 1600 mm
Scellement dans le béton Éléments porteurs disponibles en 1600 ou 2000 mm
État de livraison Éléments porteurs et ensemble de boîtes aux lettres livrés divisés pour montage
Fabrication Fabriqué en Allemagne par Briefkasten Manufaktur Lippe

Remarque concernant la partie sonnette/interphone

L'adaptateur universel convient à de nombreux haut-parleurs encastrables disponibles dans le commerce. L'interphone, le haut-parleur encastrable, l'alimentation électrique et le câblage ne font pas partie de l'équipement de base décrit et doivent être prévus en fonction du système prévu.

Montage sur une fondation

En cas de montage vissé, une fondation plane et suffisamment porteuse est nécessaire. Les fixations doivent être choisies en fonction de la fondation, du poids de l'ensemble et des conditions locales d'installation.

Montage par scellement dans le béton

Pour la version à sceller, les éléments porteurs allongés en aluminium sont ancrés verticalement dans une fondation en béton dimensionnée de manière adéquate. La taille de la fondation et la profondeur d'ancrage doivent être adaptées à la nature du sol, aux dimensions de l'ensemble et aux charges locales.

Remarque sur la protection contre les intempéries

L'auvent, l'habillage latéral ajusté et les gouttières d'écoulement contribuent à la protection contre les intempéries. Les envois doivent être entièrement insérés afin de permettre la fermeture complète des trappes d'insertion. Par conditions météorologiques extrêmes, une légère pénétration d'humidité peut se produire malgré une exécution conforme aux normes.

Product properties

Matériau de base	acier, galvanisé, Aluminium AlMg3 W19, Acier inoxydable V2A 1.4301
Série	BASIC
Nombre de boutons de sonnette	4 Taster
Fonctions	Détecteur lumineux, Poste d'interphonie
Boîte de fonctions préparée pour le fabricant	GIRA, Busch Jaeger, Siedle, STR Électronique, ELCOM, TCS, Ritto, ALGO, Telegärtner, Auerswald, Legrand Bticino, Comelit
Caisses individuelles par volume	Normal > 10 litres
Nombre de boîtes	avec 4 boîtes aux lettres
Inscription du nom	Badge d'identification
Type de montage	Autonome
Surface/couleur	RAL 7016 gris anthracite
Prélèvement de poste	Face avant

Briefkasten Manufaktur Lippe GmbH
Werler Straße 60
32105 Bad Salzuflen

www.briefkasten-manufaktur.de
info@briefkasten-manufaktur.de
Tel.: +49 5222 807110

Geschäftsführer Oliver Woineck
Ust.ID.Nr. DE303690847
Handelsregister Amtsgericht Lemgo, HRB 8618

Dimensions

Hauteur du caisson individuel en mm	110,0
Largeur du caisson individuel en mm	300,0
Volume en litres	12
Hauteur de la fente d'introduction du courrier en mm	35,0
Largeur de la fente d'introduction du courrier en mm	265,0
Hauteur de construction en mm	1200,0 | 1600,0
Largeur totale en mm	380,0
Profondeur en mm	435,0
Poids en kg	43
État de livraison	La livraison s'effectue en blocs, éléments sur pied / boîte aux lettres divisés

Dimension drawing

Briefkasten Manufaktur Lippe GmbH
Werler Straße 60
32105 Bad Salzuflen

www.briefkasten-manufaktur.de
info@briefkasten-manufaktur.de
Tel.: +49 5222 807110

Geschäftsführer Oliver Woineck
Ust.ID.Nr. DE303690847
Handelsregister Amtsgericht Lemgo, HRB 8618

Montagebohrungen

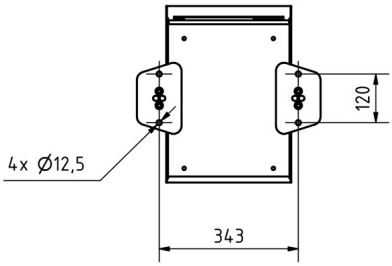

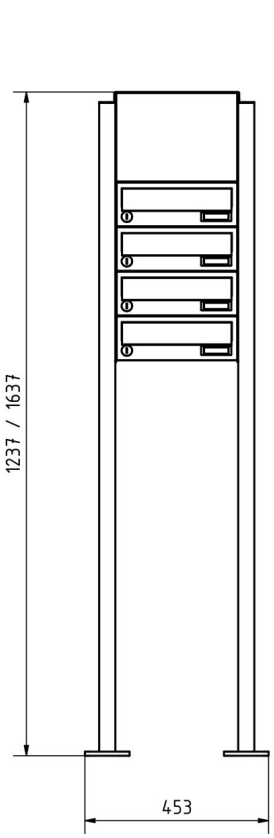

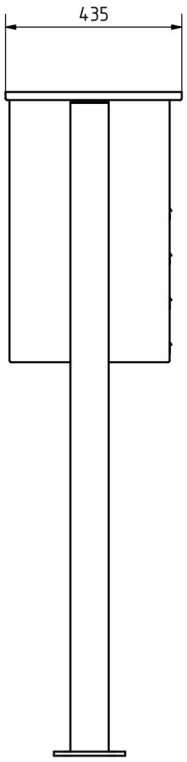

Briefkasten Manufaktur Lippe GmbH
Werler Straße 60
32105 Bad Salzuflen

www.briefkasten-manufaktur.de
info@briefkasten-manufaktur.de
Tel.: +49 5222 807110

Geschäftsführer Oliver Woineck
Ust.ID.Nr. DE303690847
Handelsregister Amtsgericht Lemgo, HRB 8618

More images









Briefkasten Manufaktur Lippe GmbH
Werler Straße 60
32105 Bad Salzuflen

www.briefkasten-manufaktur.de
info@briefkasten-manufaktur.de
Tel.: +49 5222 807110

Geschäftsführer Oliver Woineck
Ust.ID.Nr. DE303690847
Handelsregister Amtsgericht Lemgo, HRB 8618






Raum
für die ganze
Familie

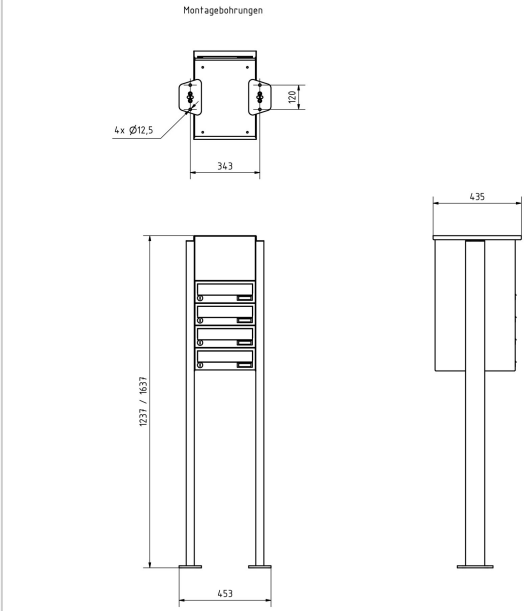
Montagebohrungen
4x Ø12,5
120
343
435
1237 / 1637
453





Briefkasten Manufaktur Lippe GmbH
Werler Straße 60
32105 Bad Salzuflen

www.briefkasten-manufaktur.de
info@briefkasten-manufaktur.de
Tel.: +49 5222 807110

Geschäftsführer Oliver Woineck
Ust.ID.Nr. DE303690847
Handelsregister Amtsgericht Lemgo, HRB 8618