Applique murale design FISCHER BIG 415x100 - 2 faces - inox thermolaqué - RAL au choix | 415mm x 100mm | ? Couleur au choix



Product number 632R

Product description

Applique murale design FISCHER BIG 415x100 - 2 faces - acier inoxydable revêtu par poudre - RAL au choix

Applique murale de haute qualité pour l'extérieur et l'intérieur en acier inoxydable, revêtue par poudre. Ce luminaire à la couleur de lumière blanc chaud a une sortie de lumière aussi bien sur la partie supérieure que sur la partie inférieure.

- L'applique murale est en fonte d'aluminium, en acier inoxydable et en verre opale.
- Module LED intégré 2 x 9,6 W avec convertisseur, raccordement direct 230 V, 50 Hz, couleur de lumière blanc chaud, 3000° K.
- Raccordement au conducteur de protection.
- Type de protection IP 44 - protégé contre les projections d'eau.
- Avec plaque de montage en fonte d'aluminium pour la fixation.
- 2 trous de fixation Ø 6x10 dans la plaque murale, distance horizontale 310mm, entrée de câble avec passe-câble pour câble de raccordement max. 3 x 1,5mm², borne de raccordement 2 x 2,5mm.
- Marque de conformité CE.
- Marque Gebrüder Albert GmbH & Co. KG Leuchtenfabrik - Qualité Made in Germany (Fröndenberg).

Montage:

Pour l'installation et le fonctionnement de ce luminaire, il convient de respecter les prescriptions de sécurité électroniques nationales et internationales. Détacher la plaque murale de l'armature du luminaire à l'aide des quatre vis sans tête à six pans creux, faire passer le câble d'alimentation par le passe-câble existant et visser la plaque murale sur le support de montage. Établir la connexion du conducteur de protection et le raccordement électrique à la borne. Fixer l'armature du luminaire sur la plaque murale et la serrer contre celle-ci à l'aide des quatre vis sans tête à six pans creux.

Briefkasten Manufaktur Lippe GmbH
Werler Straße 60
32105 Bad Salzuflen

www.briefkasten-manufaktur.de
info@briefkasten-manufaktur.de
Tel.: +49 5222 807110

Geschäftsführer Oliver Woineck
Ust.ID.Nr. DE303690847
Handelsregister Amtsgericht Lemgo, HRB 8618

Product properties

Surface/couleur	RAL 9005 noir profond, DB 703 fer micacé, RAL 7016 gris anthracite, RAL au choix (selon le tableau des couleurs), RAL 9007 aluminium gris, RAL 9016 blanc trafic
Indice de protection	IP44
Sources lumineuses	2x LED, 9,6 watts
Matériau de base	Aluminium AlMg3 W19, Acier inoxydable V2A 1.4301
Classe de protection	I

Briefkasten Manufaktur Lippe GmbH
Werler Straße 60
32105 Bad Salzuflen

www.briefkasten-manufaktur.de
info@briefkasten-manufaktur.de
Tel.: +49 5222 807110

Geschäftsführer Oliver Woineck
Ust.ID.Nr. DE303690847
Handelsregister Amtsgericht Lemgo, HRB 8618

Dimensions

Largeur en mm	205
Hauteur en mm	105
Largeur totale en mm	205
Profondeur en mm	90,0
État de livraison	livré entièrement monté

Dimension drawing

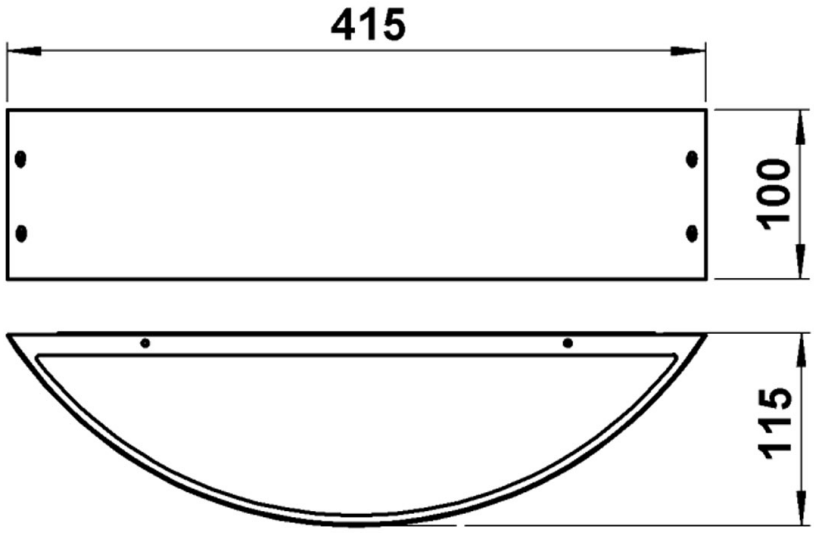

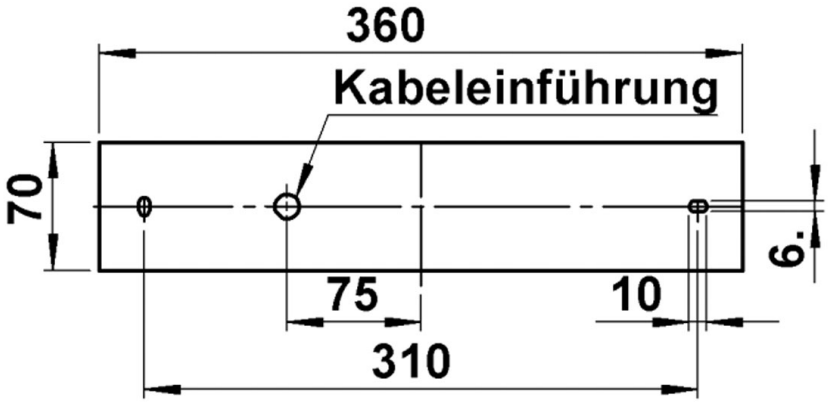

Briefkasten Manufaktur Lippe GmbH
Werler Straße 60
32105 Bad Salzuflen

www.briefkasten-manufaktur.de
info@briefkasten-manufaktur.de
Tel.: +49 5222 807110

Geschäftsführer Oliver Woineck
Ust.ID.Nr. DE303690847
Handelsregister Amtsgericht Lemgo, HRB 8618

More images



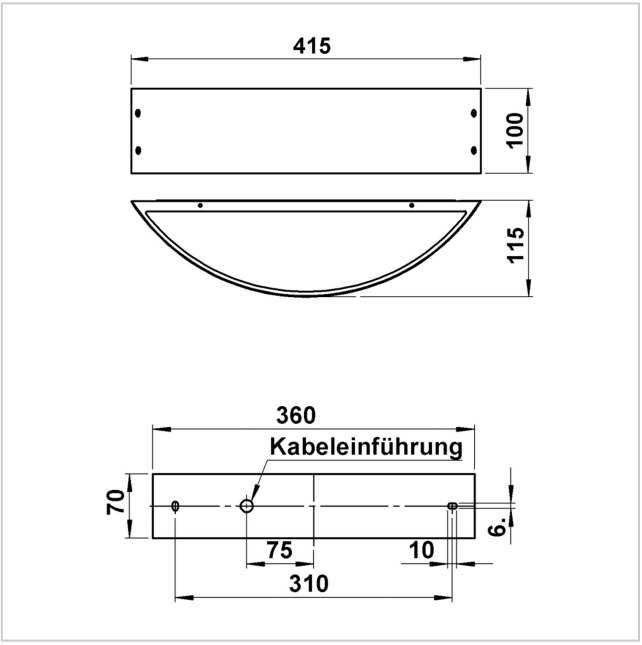

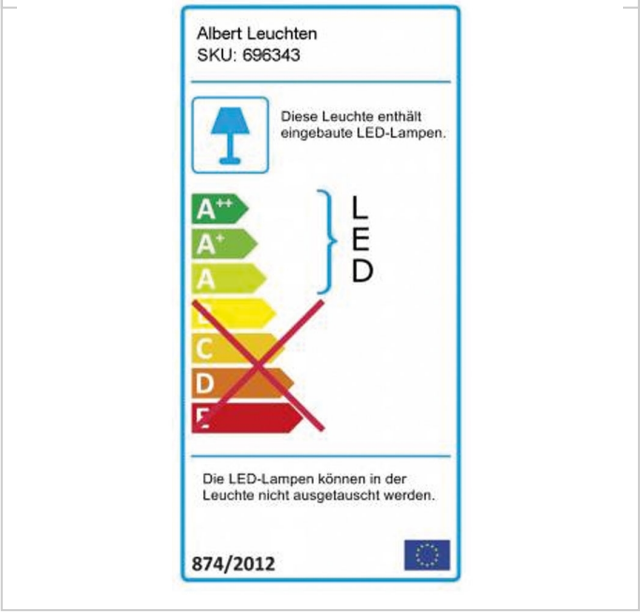

Briefkasten Manufaktur Lippe GmbH
Werler Straße 60
32105 Bad Salzuflen

www.briefkasten-manufaktur.de
info@briefkasten-manufaktur.de
Tel.: +49 5222 807110

Geschäftsführer Oliver Woineck
Ust.ID.Nr. DE303690847
Handelsregister Amtsgericht Lemgo, HRB 8618