Boîte aux lettres 6 places en acier inoxydable à montage apparent BASIC Plus 382X AP avec boîtier de sonnette latéral | Droite | 100mm de profondeur | avec 6 boîtes aux lettres (3x2) | Acier inoxydable, brossé



Product number 382XA-VA-6W-SSP-100-R

Product description

Boîte aux lettres inox 6 unités à poser en applique BASIC Plus 382X AP avec coffret sonnette latéral

Fabrication de qualité allemande "Made in Germany" par Briefkasten Manufaktur. L'ensemble complet de boîtes aux lettres en applique est en acier inoxydable résistant aux intempéries V2A, brossé. Un bord d'écoulement pour une protection optimale contre l'eau, une trappe d'introduction doublement pliée avec tampon en caoutchouc, la plaque de nom interchangeable solide, une pratique barre de maintien du courrier et une serrure très robuste distinguent cette boîte aux lettres en inox.

Les ensembles de boîtes aux lettres de la collection BASIC Plus se caractérisent par l'utilisation systématique d'acier inoxydable V2A. Le résultat est une très grande longévité et durabilité. La construction a été développée par nos propres ingénieurs en vue d'une grande flexibilité/modularité, d'un montage simple des pièces détachées et d'une installation facile par vos soins. Pour tous les ensembles BASIC Plus, les pièces détachées sont directement disponibles.

Grâce à la conception, l'auto-montage est simple. L'ensemble de boîtes aux lettres est préparé pour un montage complet et sans complication ; il n'est pas nécessaire d'effectuer un montage mural fastidieux de boîtes individuelles. Boîte aux lettres en applique 6 cases en acier inoxydable V2A 1.4301 de haute qualité, résistant aux intempéries, brossé.

Les avantages en un coup d'œil

Habillage latéral en inox ajusté avec auvent

L'habillage latéral et l'auvent font partie de cette version et sont en acier inoxydable V2A, brossé. La configuration ajustée constitue, avec l'ensemble de boîtes aux lettres, une unité fermée et techniquement harmonisée.

Briefkasten Manufaktur Lippe GmbH
Werler Straße 60
32105 Bad Salzuflen

www.briefkasten-manufaktur.de
info@briefkasten-manufaktur.de
Tel.: +49 5222 807110

Geschäftsführer Oliver Woineck
Ust.ID.Nr. DE303690847
Handelsregister Amtsgericht Lemgo, HRB 8618

Ouverture d'introduction spacieuse

L'ouverture d'introduction mesure 35 × 325 mm et est conçue pour les enveloppes DIN C4 en position horizontale. La configuration de la boîte aux lettres est conforme à la norme DIN EN 13724.

Insertion silencieuse et retrait confortable

L'amortissement intégré de la trappe avec tampon en caoutchouc réduit les bruits d'impact lors de l'insertion. La barre de maintien du courrier retient les envois lors du retrait.

Zone intégrée sonnette et interphone

Coffret sonnette en acier inoxydable V2A 1.4301, brossé. Le bouton de sonnette utilisé est le bouton en acier inoxydable type 4. Préparé en option avec grille vocale pour l'installation d'interphones standards ou d'enceintes encastrables. (Interphone/enceinte encastrable non fournis). Une version optionnelle avec kit vidéo complet Comelit Ultra est également disponible.

Fabrication de qualité et conception soignée

L'ensemble est fabriqué par Briefkasten Manufaktur en Allemagne. La construction est conçue pour un montage par vos soins simple et sans complication.

Équipement et détails du produit

Ensemble de boîtes aux lettres

Nombre de boîtes aux lettres 6 casiers postaux utilisables séparément
Disposition 3 × 2
Profondeur 100 mm
Matériau de la boîte aux lettres Acier inoxydable V2A 1.4301
Finition de la boîte aux lettres Brossée
Module sonnette/interphone Coffret sonnette en acier inoxydable V2A 1.4301, brossé

Courrier et utilisation

Ouverture d'introduction 35 × 325 mm, adapté pour DIN C4 horizontal
Norme DIN EN 13724
Trappe d'introduction Amortie par tampon en caoutchouc
Clés 2 clés avec numéro par boîte aux lettres
Plaque de nom Plaque de nom interchangeable sous la trappe d'introduction
Barre de maintien du courrier Intégrée pour chaque boîte aux lettres

Montage et équipement

Type de montage En applique
Bord d'écoulement Intégré dans la construction
Auvent En acier inoxydable V2A, brossé
Habillage latéral En acier inoxydable V2A, brossé
Matériel de montage Pour montage mural, inclus rail de montage et matériel de fixation (vis + chevilles)
Fabrication Fabriqué en Allemagne par Briefkasten Manufaktur Lippe

Briefkasten Manufaktur Lippe GmbH
Werler Straße 60
32105 Bad Salzuflen

www.briefkasten-manufaktur.de
info@briefkasten-manufaktur.de
Tel.: +49 5222 807110

Geschäftsführer Oliver Woineck
Ust.ID.Nr. DE303690847
Handelsregister Amtsgericht Lemgo, HRB 8618

Remarque sur la protection contre les intempéries

Le courrier est, en cas d'insertion complète et de trappe d'introduction fermée, protégé au mieux contre l'humidité et la saleté. Les envois saillants peuvent empêcher la fermeture complète de la trappe.

Remarque concernant le montage mural

Avant le montage, il convient de vérifier la capacité portante et la nature du mur. La fixation doit être adaptée au poids de l'ensemble et à la structure murale existante.

Product properties

Série	BASIC
Nombre de boutons de sonnette	6 boutons-poussoirs
Fonctions	Détecteur lumineux, Poste d'interphonie
Boîte de fonctions préparée pour le fabricant	GIRA, Busch Jaeger, Siedle, STR Électronique, ELCOM, TCS, Ritto, ALGO, Telegärtner, Auerswald, Legrand Bticino, Comelit
Nombre de boîtes	avec 6 boîtes aux lettres
Caisses individuelles par volume	Normal > 10 litres
Inscription du nom	Badge d'identification
Matériau de base	Acier inoxydable V2A 1.4301
Prélèvement de poste	Face avant
Surface/couleur	Meulé
Type de montage	En saillie

Dimensions

Hauteur du caisson individuel en mm	330,0
Largeur du caisson individuel en mm	355,0
Volume en litres	12,0 | 17,0
Hauteur de la fente d'introduction du courrier en mm	35,0
Largeur de la fente d'introduction du courrier en mm	325,0
Hauteur de la boîte aux lettres en mm	660,0
Largeur de la boîte aux lettres en mm	1235,0
Largeur totale en mm	1235,0
Profondeur en mm	100,0 | 150,0
Poids en kg	24

Briefkasten Manufaktur Lippe GmbH
Werler Straße 60
32105 Bad Salzuflen

www.briefkasten-manufaktur.de
info@briefkasten-manufaktur.de
Tel.: +49 5222 807110

Geschäftsführer Oliver Woineck
Ust.ID.Nr. DE303690847
Handelsregister Amtsgericht Lemgo, HRB 8618

More images







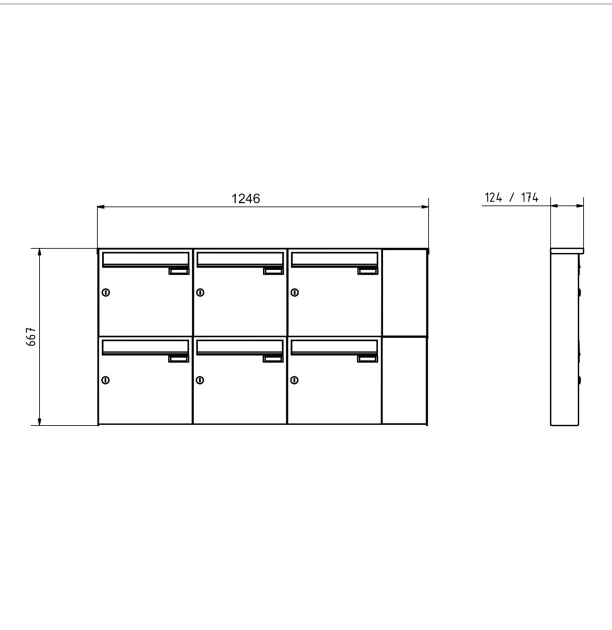

Briefkasten Manufaktur Lippe GmbH
Werler Straße 60
32105 Bad Salzuflen

www.briefkasten-manufaktur.de
info@briefkasten-manufaktur.de
Tel.: +49 5222 807110

Geschäftsführer Oliver Woineck
Ust.ID.Nr. DE303690847
Handelsregister Amtsgericht Lemgo, HRB 8618









Briefkasten Manufaktur Lippe GmbH
Werler Straße 60
32105 Bad Salzuflen

www.briefkasten-manufaktur.de
info@briefkasten-manufaktur.de
Tel.: +49 5222 807110

Geschäftsführer Oliver Woineck
Ust.ID.Nr. DE303690847
Handelsregister Amtsgericht Lemgo, HRB 8618