Ensemble de 16 boîtes aux lettres BASIC – pose encastrée – RAL au choix

Product number BML3D-PF522MYMMC

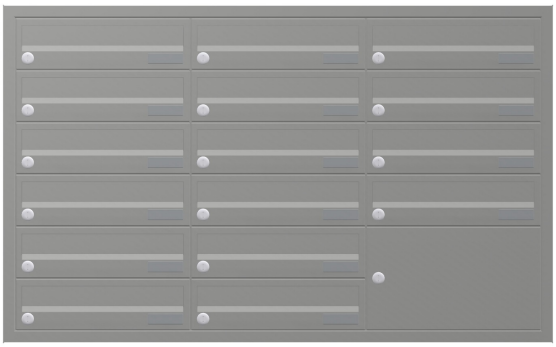

Product description

Un design accueillant et une réception du courrier confortable au quotidien

L’ensemble BASIC Horizontal de Briefkasten Manufaktur vous accueille, vous et vos visiteurs, avec un design sobre et épuré. Sa conception modulaire réunit les fonctions choisies dans une solution bien organisée et personnalisable pour votre quotidien. La série BASIC propose des boîtes aux lettres, des caissons pour accessoires et des modules fonctionnels combinables de multiples façons pour une entrée harmonieuse. Cet ensemble est conçu pour une pose encastrée et comprend 16 boîtes aux lettres pour le courrier quotidien.

L’ensemble est réalisé dans une teinte RAL au choix et présente les dimensions hors tout suivantes : l 1162 × H 716 × P 394 mm.

Cliquez sur « Configurer maintenant » pour ouvrir cette configuration précise dans le configurateur 3D. Vous pourrez y personnaliser davantage l’ensemble, puis passer commande.

Personnalisable selon vos besoins

Concevez votre ensemble de boîtes aux lettres en harmonie avec votre habitation : cliquez sur « Configurer maintenant » pour adapter cette configuration à vos envies.

- Finition des caissons : personnalisez la couleur dans le configurateur 3D parmi les teintes proposées pour cette version.
- Inscriptions personnalisées : ajoutez vos noms, numéros de rue ou textes de votre choix sur les surfaces prévues à cet effet. Les inscriptions illustrées sont des exemples et peuvent être remplacées.
- Typographie : choisissez parmi les polices proposées pour les inscriptions et adaptez leur présentation dans le configurateur.
- Équipement : ajoutez ou modifiez les composants compatibles avec l’ensemble parmi les options disponibles.

Briefkasten Manufaktur Lippe GmbH
Werler Straße 60
32105 Bad Salzuflen

www.briefkasten-manufaktur.de
info@briefkasten-manufaktur.de
Tel.: +49 5222 807110

Geschäftsführer Oliver Woineck
Ust.ID.Nr. DE303690847
Handelsregister Amtsgericht Lemgo, HRB 8618

En cas de modifications personnalisées, les dimensions et le prix sont recalculés dans le configurateur 3D en fonction de vos choix.

Cadre de finition

L’ensemble encastré est équipé d’un cadre de finition en acier inoxydable V2A de 1,5 mm d’épaisseur. Le cadre recouvre la jonction entre l’ouverture d’encastrement et la surface du mur pour une finition soignée.

Matériaux et fabrication

Matériau de base : acier inoxydable V2A 1.4301. L’acier inoxydable V2A offre une base résistante à la corrosion et durable pour l’entrée.

La finition thermolaquée est réalisée dans une teinte RAL au choix. Sélectionnez la couleur souhaitée dans le configurateur 3D.

Boîte aux lettres et confort d’utilisation

Boîte aux lettres 370 × 110 × 385 mm : un rebord d’évacuation des eaux de pluie pour une protection optimale contre l’eau, une lèvre en caoutchouc continue pour un dépôt silencieux du courrier, un porte-nom robuste à étiquette interchangeable et une serrure très résistante sont inclus. La hauteur de la fente d’introduction et le rétrécissement du conduit protègent néanmoins le courrier contre tout retrait indésirable.

Équipement

Porte-nom en plastique BASIC type 2 : porte-nom en polycarbonate transparent comme le verre. L’étiquette est remplaçable par l’avant.

Caractéristiques de cet ensemble de boîtes aux lettres

- Gamme de produits : BASIC Horizontal
- Montage : pose encastrée
- Finition : RAL au choix
- Dimensions hors tout : l 1162 × H 716 × P 394 mm
- 16 boîtes aux lettres, 1 caisson pour accessoires
- Finition des caissons : RAL au choix
- Matériau de base : acier inoxydable V2A 1.4301. Finition : thermolaquage ou acier inoxydable brossé

Informations importantes :

Protection contre l’eau : un emplacement abrité, si possible sous un auvent, contribue à protéger votre courrier. Les envois doivent être entièrement introduits et le volet d’introduction doit être fermé.

Montage : vérifiez le support et les conditions d’encastrement en vous référant aux dimensions hors tout et à la notice de montage.

Briefkasten Manufaktur Lippe GmbH
Werler Straße 60
32105 Bad Salzuflen

www.briefkasten-manufaktur.de
info@briefkasten-manufaktur.de
Tel.: +49 5222 807110

Geschäftsführer Oliver Woineck
Ust.ID.Nr. DE303690847
Handelsregister Amtsgericht Lemgo, HRB 8618

Product properties

Série	BASIC
Nombre de boîtes	avec 16 boîtes aux lettres
Inscription du nom	Badge d'identification
Matériau de base	Acier inoxydable V2A 1.4301
Prélèvement de poste	Face avant
Surface/couleur	RAL au choix (selon le tableau des couleurs)
Type de montage	Encastré

Briefkasten Manufaktur Lippe GmbH
Werler Straße 60
32105 Bad Salzuflen

www.briefkasten-manufaktur.de
info@briefkasten-manufaktur.de
Tel.: +49 5222 807110

Geschäftsführer Oliver Woineck
Ust.ID.Nr. DE303690847
Handelsregister Amtsgericht Lemgo, HRB 8618

Dimensions

Hauteur du caisson individuel en mm	110
Largeur du caisson individuel en mm	370
Hauteur de construction en mm	716
Largeur totale en mm	1162
Profondeur en mm	394

Dimension drawing

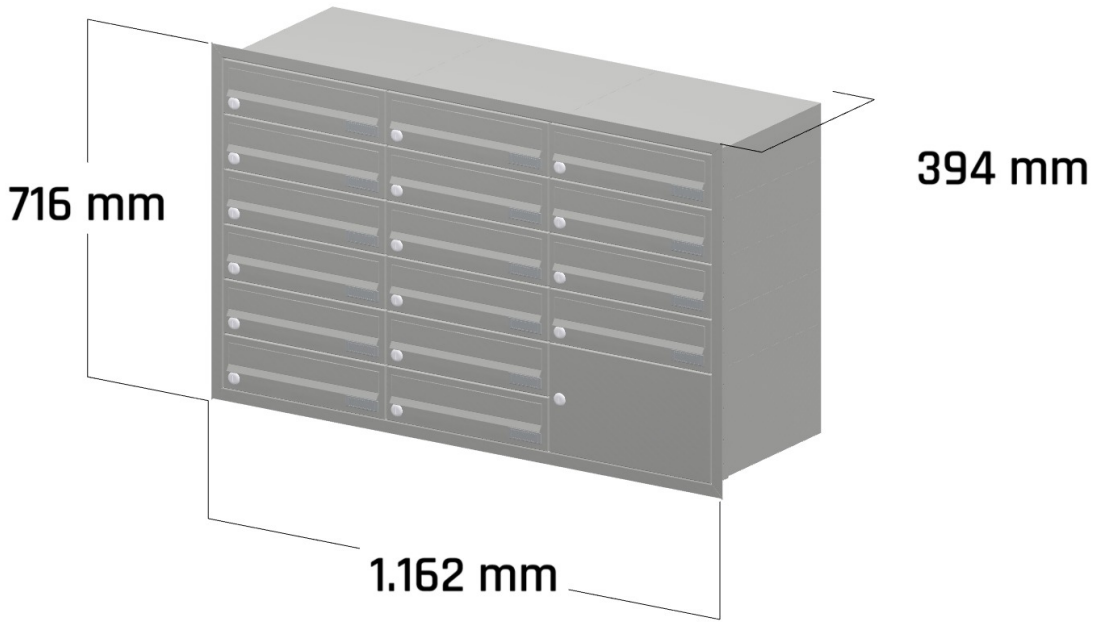

Briefkasten Manufaktur Lippe GmbH
Werler Straße 60
32105 Bad Salzuflen

www.briefkasten-manufaktur.de
info@briefkasten-manufaktur.de
Tel.: +49 5222 807110

Geschäftsführer Oliver Woineck
Ust.ID.Nr. DE303690847
Handelsregister Amtsgericht Lemgo, HRB 8618

More images

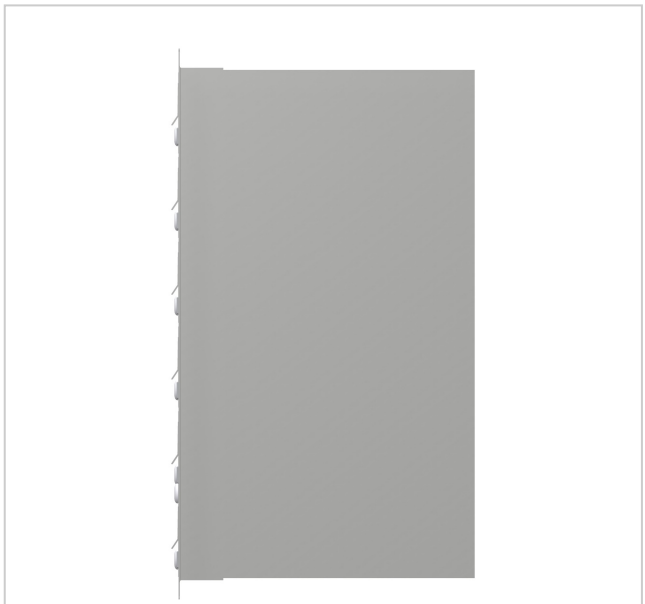

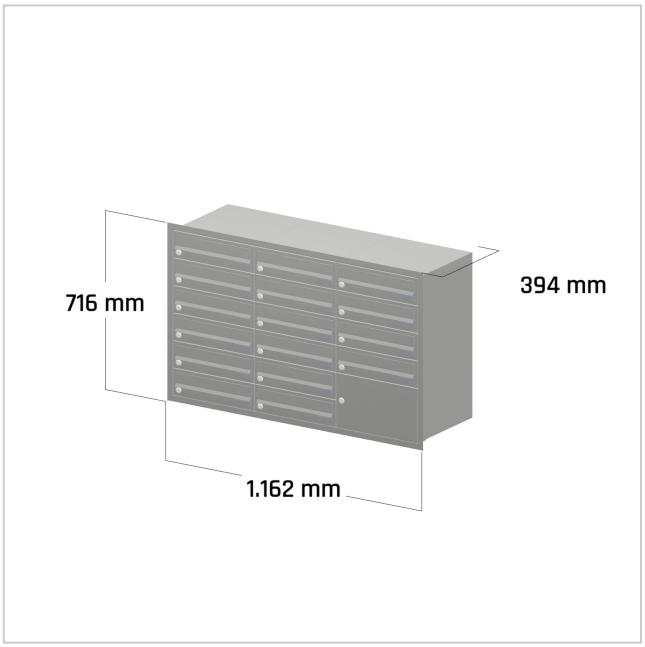



Briefkasten Manufaktur Lippe GmbH
Werler Straße 60
32105 Bad Salzuflen

www.briefkasten-manufaktur.de
info@briefkasten-manufaktur.de
Tel.: +49 5222 807110

Geschäftsführer Oliver Woineck
Ust.ID.Nr. DE303690847
Handelsregister Amtsgericht Lemgo, HRB 8618