Ensemble de 3 boîtes aux lettres autoportant Design BASIC 385220 7016 ST-R - RAL 7016 gris anthracite | RAL 7016 gris anthracite, structure fine mate | 300x220x385 mm (LxHxP) - ???? Grand 25 litres | avec 3 boîtes aux lettres (1x3)



Product number 385220-7016-3

Product description

Installation de boîtes aux lettres autoportante BASIC 385220 pour 3 logements – RAL 7016 Gris anthracite

La BASIC 385220 est conçue comme une solution de boîtes aux lettres autoportante particulièrement spacieuse pour 3 logements. Environ 25 litres de volume par boîte offrent beaucoup d'espace pour le courrier quotidien, les magazines et des volumes d'envoi plus importants.

Les boîtes aux lettres sont en acier galvanisé et thermolaquées en RAL 7016 gris anthracite, structure fine mate. Un auvent et des habillages latéraux regroupent les compartiments individuels en une installation homogène au design épuré.

La construction autoportante permet un positionnement indépendant de la façade de la maison – par exemple à l'entrée de la propriété, près d'une allée ou le long du chemin d'accès.

Chaque compartiment dispose d'une ouverture de dépôt de 35 × 265 mm pour les envois DIN C4 en format portrait. Une bavette en caoutchouc amortissante réduit les bruits d'impact ; le retrait du courrier s'effectue par l'avant via des portes s'ouvrant de gauche à droite. Chaque boîte est fournie avec deux clés numérotées et une plaque de nom interchangeable.

Les avantages de la BASIC 385220 en un coup d'œil

Solution autoportante pour 3 logements

L'installation offre 3 compartiments de boîtes aux lettres séparés et grand volume et peut être positionnée indépendamment de la façade du bâtiment à un emplacement facilement accessible sur la propriété.

Briefkasten Manufaktur Lippe GmbH
Werler Straße 60
32105 Bad Salzuflen

www.briefkasten-manufaktur.de
info@briefkasten-manufaktur.de
Tel.: +49 5222 807110

Geschäftsführer Oliver Woineck
Ust.ID.Nr. DE303690847
Handelsregister Amtsgericht Lemgo, HRB 8618

Version grand volume 220 mm

Avec env. 300 × 220 × 385 mm par boîte, la BASIC 385220 offre environ 25 litres de volume. Cela est particulièrement pratique en cas d'afflux postal important ou d'intervalles de vidage prolongés.

Grande ouverture conforme à la norme DIN EN 13724

L'ouverture de dépôt de 35 × 265 mm est conçue pour les envois DIN C4 en format portrait. Les enveloppes plus grandes peuvent également être déposées sans être pliées.

Massifs éléments porteurs en acier inoxydable

L'installation autoportante est soutenue par des éléments porteurs tubulaires d'env. 60 mm de diamètre en acier inoxydable V2A 1.4301, brossé. Selon la configuration, une fixation par vissage ou un scellement dans le béton est possible.

Ensemble grand volume robuste fabriqué en Allemagne

La combinaison d'acier galvanisé, de compartiments grand volume de 25 litres, d'éléments porteurs massifs en acier inoxydable et d'une construction facile à monter fait de la BASIC 385220 une solution particulièrement robuste pour un usage quotidien.

Équipement de l'installation de boîtes aux lettres BASIC 385220

Installation de boîtes aux lettres

Numéro d'article 385220-7016-3
Série BASIC 385220 ST-R
Nombre de boîtes aux lettres 3 compartiments de courrier utilisables séparément
Configuration Installation de boîtes aux lettres autoportante
Matériau des boîtes aux lettres Acier galvanisé
Finition Thermolaqué RAL 7016 gris anthracite, structure fine mate
Dimensions des boîtes Env. 300 × 220 × 385 mm par compartiment
Volume de courrier Env. 25 litres par boîte
Fabrication Fabriqué en Allemagne par Briefkasten Manufaktur Lippe

Courrier et utilisation

Ouverture de dépôt 35 × 265 mm, adaptée aux envois DIN C4 portrait
Trappes d'introduction Avec bavette en caoutchouc amortissante
Retrait du courrier Par l'avant
Ouverture des portes De gauche à droite
Clés 2 clés numérotées par boîte
Plaque de nom Plaque de nom interchangeable sous la trappe d'introduction
Norme Boîtes aux lettres conformes à la norme DIN EN 13724

Éléments porteurs et accessoires

Éléments porteurs Tubes ronds env. 60 mm en acier inoxydable V2A 1.4301, brossés
Types de montage Au choix : montage par vissage ou scellement dans le béton

Briefkasten Manufaktur Lippe GmbH
Werler Straße 60
32105 Bad Salzuflen

www.briefkasten-manufaktur.de
info@briefkasten-manufaktur.de
Tel.: +49 5222 807110

Geschäftsführer Oliver Woineck
Ust.ID.Nr. DE303690847
Handelsregister Amtsgericht Lemgo, HRB 8618

Boulons d'ancrage Non fournis pour le montage par vissage ; à sélectionner séparément en fonction de la fondation
Auvent / habillage latéral Acier galvanisé, thermolaqué RAL 7016 gris anthracite, structure fine mate

25 litres de volume de courrier

La BASIC 385220 utilise la version profonde des boîtes aux lettres d'env. 300 × 220 × 385 mm et d'environ 25 litres de volume par compartiment. Ce volume supplémentaire convient particulièrement en cas d'afflux régulier de lettres, de magazines et de catalogues ainsi que pour des intervalles de vidage plus longs.

Montage par scellement dans le béton

Pour l'installation autoportante, nous recommandons une fondation en béton de dimensions suffisantes. Les éléments porteurs en acier inoxydable doivent être réglés à la verticale et ancrés de manière durable dans la fondation. La taille de la fondation et la profondeur d'ancrage doivent être adaptées à la nature du sol, au poids de l'installation et aux conditions locales.

Montage par vissage sur une fondation

Pour le montage par vissage, une fondation en béton plane et portante est requise. Des boulons d'ancrage adaptés ou des moyens de fixation équivalents doivent être choisis en fonction du support et des charges de l'installation. Les boulons d'ancrage ne font pas partie de la fourniture de base.

Remarque sur la protection contre les intempéries

Le contenu du courrier est protégé autant que possible contre l'humidité et la saleté lorsque les envois sont complètement déposés et la trappe fermée. Des envois saillants peuvent empêcher la fermeture complète de la trappe. En cas de conditions météorologiques extrêmes, malgré une exécution conforme à la norme, de l'humidité peut pénétrer dans la boîte aux lettres.

Product properties

Matériau de base	acier, galvanisé
Série	BASIC
Inscription du nom	Badge d'identification
Type de montage	Autonome
Surface/couleur	RAL 7016 gris anthracite, Meulé
Prélèvement de poste	Face avant
Caisses individuelles par volume	Grand > 16 litres
Nombre de boîtes	avec 3 boîtes aux lettres

Briefkasten Manufaktur Lippe GmbH
Werler Straße 60
32105 Bad Salzuflen

www.briefkasten-manufaktur.de
info@briefkasten-manufaktur.de
Tel.: +49 5222 807110

Geschäftsführer Oliver Woineck
Ust.ID.Nr. DE303690847
Handelsregister Amtsgericht Lemgo, HRB 8618

Dimensions

Hauteur du caisson individuel en mm	220,0
Largeur du caisson individuel en mm	300,0
Volume en litres	25
Hauteur de la fente d'introduction du courrier en mm	35,0
Largeur de la fente d'introduction du courrier en mm	265,0
Hauteur de la boîte aux lettres en mm	660,0
Largeur de la boîte aux lettres en mm	300,0
Hauteur de construction en mm	1200,0 | 1500,0
Largeur totale en mm	465,0
Profondeur en mm	435,0
Poids en kg	37
État de livraison	Livraison effectuée en blocs, éléments autoportants / boîte aux lettres séparés

Dimension drawing

Briefkasten Manufaktur Lippe GmbH
Werler Straße 60
32105 Bad Salzuflen

www.briefkasten-manufaktur.de
info@briefkasten-manufaktur.de
Tel.: +49 5222 807110

Geschäftsführer Oliver Woineck
Ust.ID.Nr. DE303690847
Handelsregister Amtsgericht Lemgo, HRB 8618

Montagebohrungen

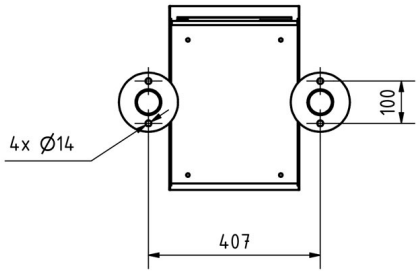

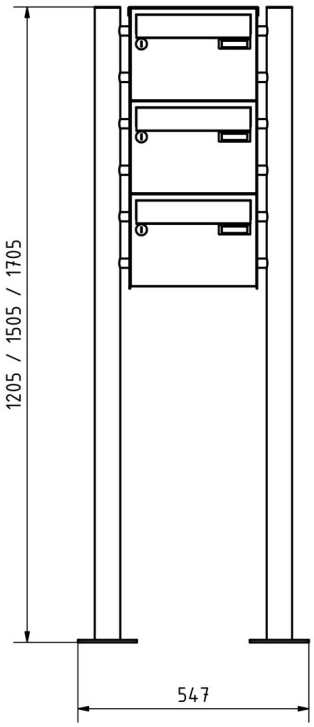

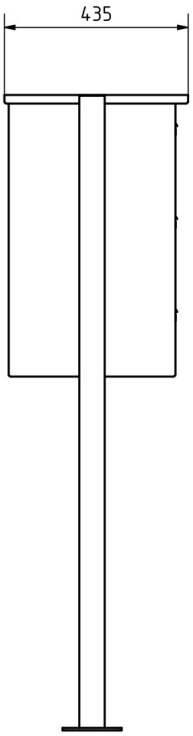

Briefkasten Manufaktur Lippe GmbH
Werler Straße 60
32105 Bad Salzuflen

www.briefkasten-manufaktur.de
info@briefkasten-manufaktur.de
Tel.: +49 5222 807110

Geschäftsführer Oliver Woineck
Ust.ID.Nr. DE303690847
Handelsregister Amtsgericht Lemgo, HRB 8618

More images







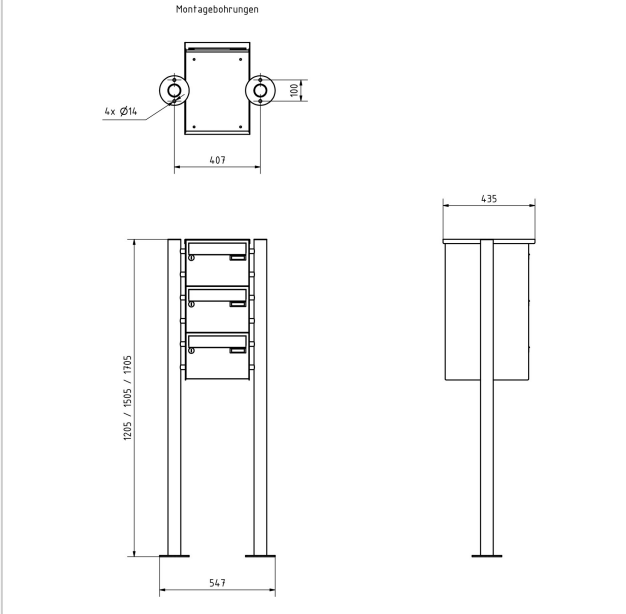

Briefkasten Manufaktur Lippe GmbH
Werler Straße 60
32105 Bad Salzuflen

www.briefkasten-manufaktur.de
info@briefkasten-manufaktur.de
Tel.: +49 5222 807110

Geschäftsführer Oliver Woineck
Ust.ID.Nr. DE303690847
Handelsregister Amtsgericht Lemgo, HRB 8618





Briefkasten Manufaktur Lippe GmbH
Werler Straße 60
32105 Bad Salzuflen

www.briefkasten-manufaktur.de
info@briefkasten-manufaktur.de
Tel.: +49 5222 807110

Geschäftsführer Oliver Woineck
Ust.ID.Nr. DE303690847
Handelsregister Amtsgericht Lemgo, HRB 8618