Boîte aux lettres pour colis KLEIST Edition ST-R - Design Elegance 2 - RAL 9005 noir profond | RAL 9005 noir profond structure fine mate

Numéro de référence 307-E2-9005VA-STR

Description du produit

Boîte aux lettres pour colis KLEIST Edition ST-R - Design Elegance 2 - RAL 9005 noir profond - éléments verticaux en acier inoxydable

La boîte aux lettres pour colis KLEIST Edition, y compris les éléments de support en tube rond, est une solution révolutionnaire pour la réception de colis et de lettres, qui ne fait aucun compromis entre beauté et praticité. L'aspect minimaliste, enrichi d'options pour des inscriptions individuelles, s'intègre sans peine dans tout environnement résidentiel contemporain. Le choix de matériaux de première qualité et le soin apporté à la fabrication garantissent une durabilité et une fiabilité maximales. Comptez sur un produit qui allie magistralement esthétique et fonctionnalité.

L'ouverture généreuse de la boîte à paquets permet d'insérer sans problème des envois jusqu'à 360 x 250 x 130 mm, correspondant à la taille M, et garantit ainsi une réception sûre et sans effort des colis. La fonction spéciale de sas garantit que les colis ne peuvent être retirés du compartiment verrouillable que par le bas, ce qui empêche l'accès par le haut et donc un vol potentiel. Cette boîte à paquets offre une réception confortable et indépendante des paquets, utilisable pour tous les services de livraison tels que DHL, DPD, TNT, GLS, Hermes et autres. Grâce au mécanisme intelligent du sas et à un volume de 145 litres, il est possible de recevoir plusieurs colis en même temps. En outre, le courrier quotidien peut également être déposé en toute sécurité par ce sas innovant.

L'auto-assemblage est simple grâce à une construction bien pensée.

- Boîte aux lettres pour colis de haute qualité en acier galvanisé, revêtue par poudre en RAL 9005 noir foncé structure fine mat.
- Design Elegance 2 : bandeau étroit en acier inoxydable, poli au grain 240.
- Volume du compartiment à paquets : env. 145 litres, capacité max. Dimensions du paquet : 360 x 250 x 130 mm (LHT), ce qui correspond à la taille de paquet M.
- Grand clapet d'introduction avec technique d'écluse pour une occupation multiple des paquets.
- Trappe d'introduction avec amortisseur pour une fermeture silencieuse.
- La porte s'ouvre de haut en bas, ce qui offre une protection supplémentaire contre le vol.
- Inclus 2 clés avec numéro de clé.
- Inscription du nom en option d'une hauteur de 8 à 25 mm environ.
- Les éléments du stand sont en acier inoxydable V2A 1.4301 de 60,3 mm, grain 240, pour un montage à vis ou à bétonner.

Information importante :

Afin d'obtenir une protection optimale de vos colis contre l'eau, la boîte à paquets ou l'installation de boîtes à paquets devrait si possible se trouver sous un avant-toit.

Les colis ne sont protégés de l'eau que lorsqu'ils sont entièrement déposés dans le box et que le clapet d'introduction est fermé. Les paquets qui ne sont pas complètement insérés permettent à l'humidité et à la saleté de pénétrer dans la boîte à paquets. La pénétration d'eau ne constitue pas un motif de réclamation.

Briefkasten Manufaktur Lippe GmbH
Werler Straße 60
32105 Bad Salzuflen

www.briefkasten-manufaktur.de
info@briefkasten-manufaktur.de
Tel.: +49 5222 807110

Geschäftsführer Oliver Woineck
Ust.ID.Nr. DE303690847
Handelsregister Amtsgericht Lemgo, HRB 8618

Caractéristiques du produit

Matériau de base	acier, galvanisé, Acier inoxydable V2A 1.4301
Surface/couleur	RAL 9005 noir profond, Meulé
Série	KLEIST
Fonctions	Porte-journaux, Casier à paquets
Nombre de boîtes	avec 1 boîte à paquets, avec 1 boîte aux lettres
Type de montage	Autonome
Numéro de maison	Numéro de maison en gravure laser
Inscription du nom	Inscription du nom en gravure laser
Prélèvement de poste	Face avant
Caisses individuelles par volume	Jumbo > 30 litres

Dimensions

Hauteur du caisson individuel en mm	1000,0
Largeur du caisson individuel en mm	449,0
Volume en litres	145
Hauteur de construction en mm	1200,0 | 1500,0 | 1700,0
Largeur totale en mm	sans repose-pieds 645,5 | avec repose-pieds 725,5
Profondeur en mm	356,0
Poids en kg	32,0 - 36,0
État de livraison	livré entièrement monté

Briefkasten Manufaktur Lippe GmbH
Werler Straße 60
32105 Bad Salzuflen

www.briefkasten-manufaktur.de
info@briefkasten-manufaktur.de
Tel.: +49 5222 807110

Geschäftsführer Oliver Woineck
Ust.ID.Nr. DE303690847
Handelsregister Amtsgericht Lemgo, HRB 8618

Esquisse

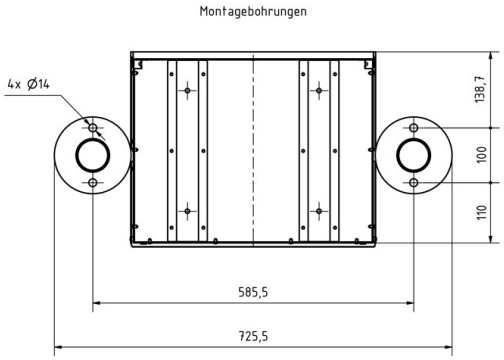

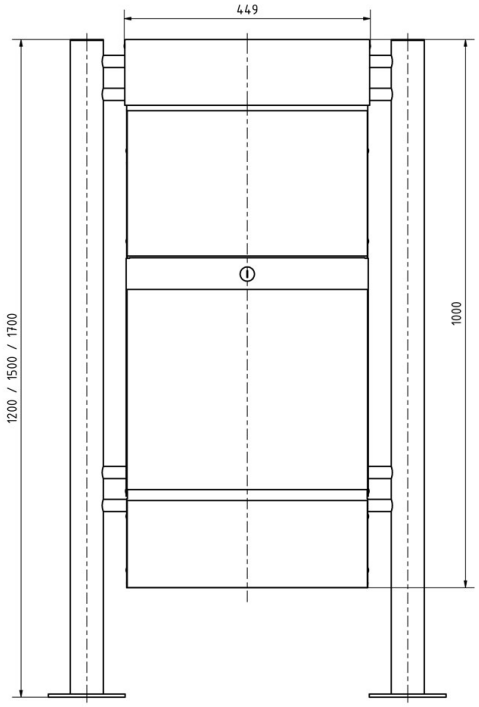

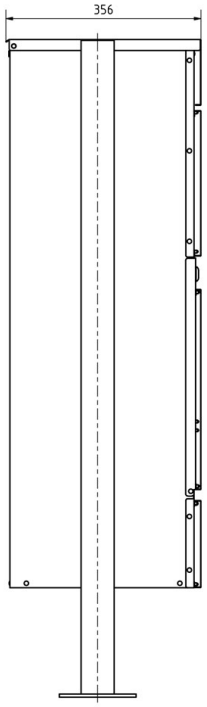

Briefkasten Manufaktur Lippe GmbH
Werler Straße 60
32105 Bad Salzuflen

www.briefkasten-manufaktur.de
info@briefkasten-manufaktur.de
Tel.: +49 5222 807110

Geschäftsführer Oliver Woineck
Ust.ID.Nr. DE303690847
Handelsregister Amtsgericht Lemgo, HRB 8618

Plus d'images

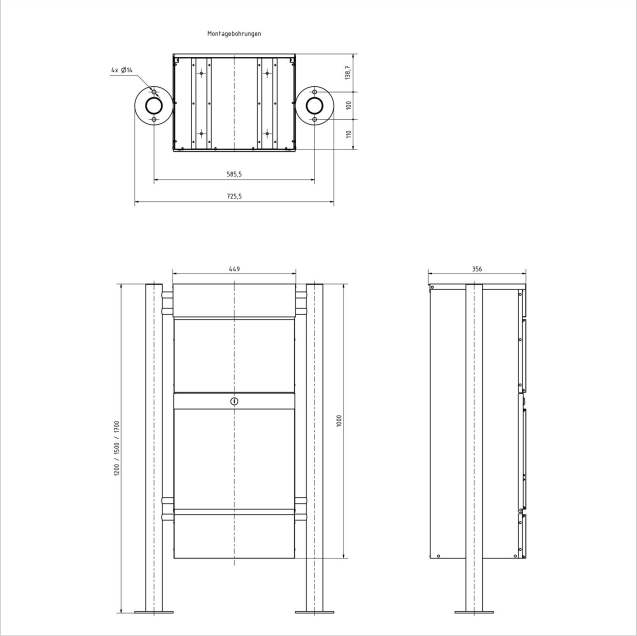

Briefkasten Manufaktur Lippe GmbH
Werler Straße 60
32105 Bad Salzuflen

www.briefkasten-manufaktur.de
info@briefkasten-manufaktur.de
Tel.: +49 5222 807110

Geschäftsführer Oliver Woineck
Ust.ID.Nr. DE303690847
Handelsregister Amtsgericht Lemgo, HRB 8618

Briefkasten Manufaktur Lippe GmbH
Werler Straße 60
32105 Bad Salzuflen

www.briefkasten-manufaktur.de
info@briefkasten-manufaktur.de
Tel.: +49 5222 807110

Geschäftsführer Oliver Woineck
Ust.ID.Nr. DE303690847
Handelsregister Amtsgericht Lemgo, HRB 8618