Boîte aux lettres pour paquets en acier raffiné Design BASIC Plus 385XW avec compartiment à paquets 550x300 pour montage mural latéral - RAL au choix

Numéro de référence 385XW-PK550-1S

Description du produit

Boîte aux lettres pour paquets en acier raffiné Design BASIC Plus 385XW avec compartiment pour paquets 550x300 pour montage mural latéral - RAL au choix

Boîte aux lettres moderne en acier inoxydable avec compartiment à paquets pour montage mural latéral - made in Germany by Briefkasten Manufaktur.

Réception des colis indépendante du livreur ! Chaque livreur de colis (p.ex. DHL, DPD, TNT, GLS, Hermes, etc.) peut utiliser cette boîte à paquets. Cette boîte à paquets est particulièrement adaptée aux colis de grande taille, mais peu nombreux (en général 1 par jour).

La boîte aux lettres est en acier inoxydable V2A 1.4301, revêtue par poudre en couleur RAL, les éléments de fixation sont en acier inoxydable V2A 1.4301 résistant aux intempéries, grain 240 poncé. La finition de très haute qualité et le concept bien pensé font de cette boîte aux lettres notre top-seller. Cette boîte aux lettres se caractérise par un bord d'évacuation de l'eau de pluie pour une protection optimale contre l'eau, un clapet d'introduction avec lèvre en caoutchouc, un porte-nom interchangeable solide et une serrure robuste. Cette boîte aux lettres est facile à entretenir et résistante.

Les boîtes aux lettres de la collection BASIC Plus se distinguent par l'utilisation systématique d'acier inoxydable V2A. Il en résulte une très grande longévité et durabilité. La construction a été développée par nos propres ingénieurs en vue d'une grande flexibilité ou modularité, d'un montage facile des pièces de rechange et d'un auto-assemblage simple. Les pièces de rechange sont directement disponibles pour toutes les installations BASIC Plus.

- Boîte aux lettres en acier inoxydable V2A 1.4301 pour un montage mural latéral.
- L'installation est réalisée chez Briefkasten Manufaktur. Fabrication de qualité allemande "Made in Germany".
- Compartiment à paquets 300x550x385 mm (LHT) y compris serrure à paquets avec fermeture à encliquetage. Inscription laser "PAKET" en acier inoxydable incluse.
- La boîte aux lettres en acier inoxydable V2A 1.4301, revêtue par poudre en couleur RAL/DB est conforme à la norme DIN/EN 13724. Taille de l'ouverture (3,5 cm x 26,5 cm) pour C4 en hauteur, on peut y glisser de grandes lettres sans les plier.
- Trappes d'introduction avec lèvre en caoutchouc amortissant le bruit pour une introduction très silencieuse du courrier.
- La porte s'ouvre de gauche à droite.
- Incl. 2 clés avec numéro de clé et étiquette de nom interchangeable sous le clapet d'introduction.
- Habillage latéral étroit et toit de protection contre la pluie en acier inoxydable V2A 1.4301, revêtu par poudre en couleur RAL.
- Inscription du numéro de maison en option, gravée au laser, d'une hauteur d'environ 100-150 mm.
- Les colonnes de fixation sont en acier inoxydable V2A 1.4301 de 60,3 mm, grain 240, pour un montage par vis sur le mur de la maison.

Information importante :

Briefkasten Manufaktur Lippe GmbH
Werler Straße 60
32105 Bad Salzuflen

www.briefkasten-manufaktur.de
info@briefkasten-manufaktur.de
Tel.: +49 5222 807110

Geschäftsführer Oliver Woineck
Ust.ID.Nr. DE303690847
Handelsregister Amtsgericht Lemgo, HRB 8618

Le courrier n'est protégé de l'humidité et des salissures que lorsque l'ouverture est complète et le clapet fermé. Dans certaines conditions météorologiques extrêmes, de l'eau peut néanmoins pénétrer (selon DIN EN 13724 jusqu'à 1ccm). Ceci ne constitue pas un motif de réclamation.

Le montage des installations latérales doit idéalement se faire avec des ancrages à boulons, ceux-ci ne sont pas compris dans la livraison ! Les ancrages ou les goujons d'ancrage doivent être choisis par l'installateur en fonction de la configuration du mur.

Caractéristiques du produit

Surface/couleur	RAL 9005 noir profond, RAL 3004 rouge pourpre, DB 703 fer micacé, RAL 7016 gris anthracite, RAL au choix (selon le tableau des couleurs), RAL 9007 aluminium gris, RAL 9016 blanc trafic
Série	BASIC
Fonctions	Casier à paquets
Nombre de boîtes	avec 1 boîte à paquets, avec 1 boîte aux lettres
Caisses individuelles par volume	Normal > 10 litres
Inscription du nom	Badge d'identification
Matériau de base	Acier inoxydable V2A 1.4301
Numéro de maison	Numéro de maison en gravure laser
Prélèvement de poste	Face avant
Type de montage	En saillie

Dimensions

Hauteur en mm	820
Hauteur du caisson individuel en mm	BK 110,0 | PK 550,0
Largeur du caisson individuel en mm	300,0
Volume en litres	BK 12,0 | PK 62,0
Hauteur de la fente d'introduction du courrier en mm	35,0
Largeur de la fente d'introduction du courrier en mm	265,0
Hauteur de la boîte aux lettres en mm	660,0
Largeur de la boîte aux lettres en mm	300,0
Largeur totale en mm	400,0
Profondeur en mm	435,0
Poids en kg	21
État de livraison	Livraison en blocs, éléments de stand / boîte aux lettres divisés

Esquisse

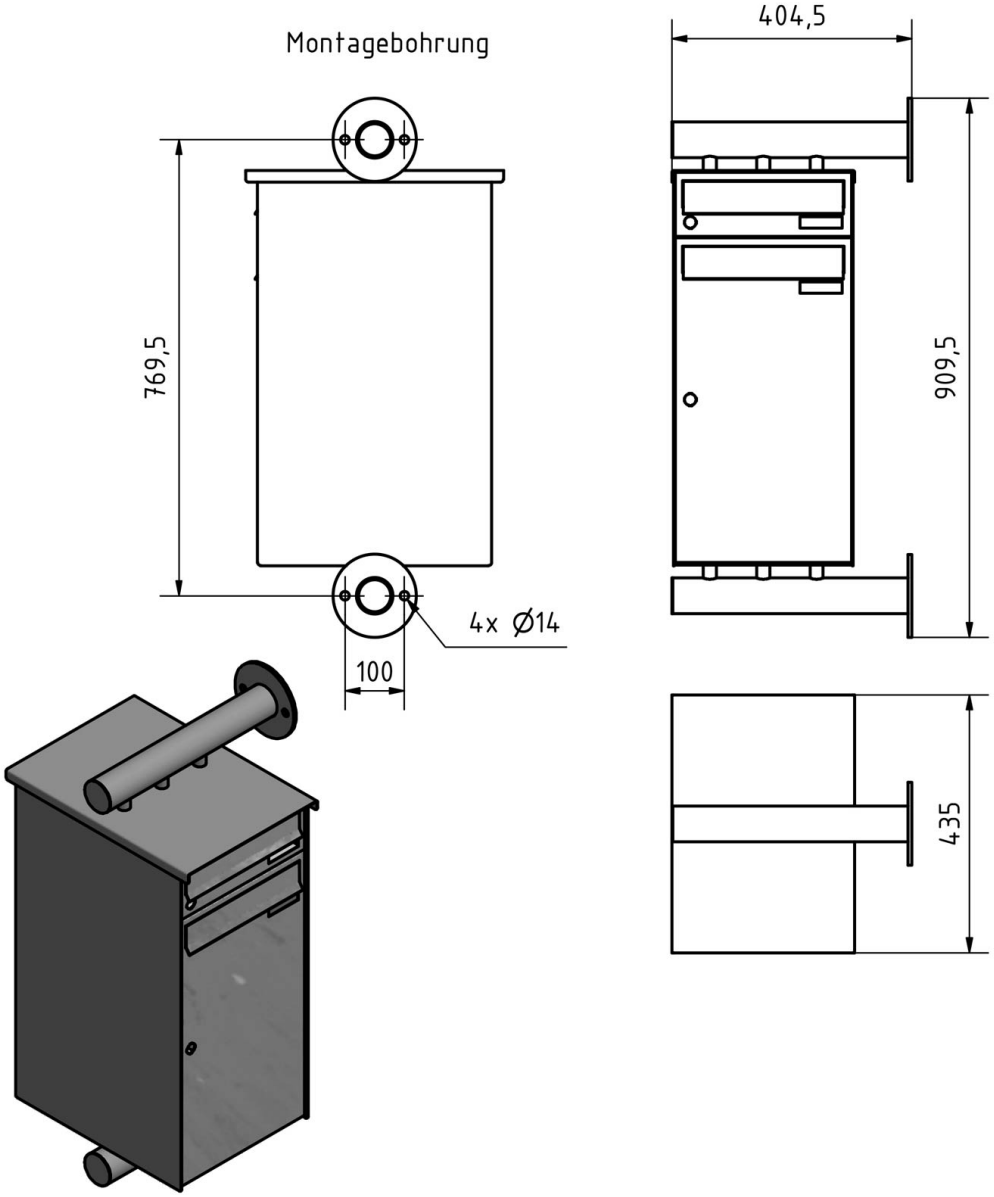

Briefkasten Manufaktur Lippe GmbH
Werler Straße 60
32105 Bad Salzuflen

www.briefkasten-manufaktur.de
info@briefkasten-manufaktur.de
Tel.: +49 5222 807110

Geschäftsführer Oliver Woineck
Ust.ID.Nr. DE303690847
Handelsregister Amtsgericht Lemgo, HRB 8618

Plus d'images

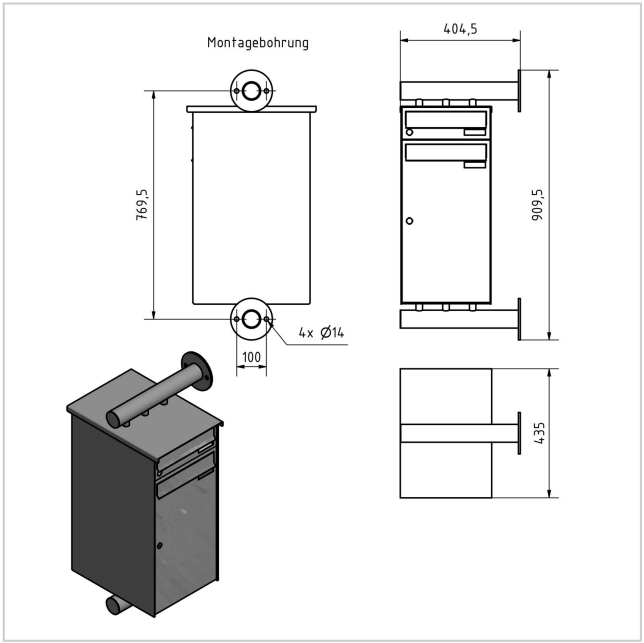

Briefkasten Manufaktur Lippe GmbH
Werler Straße 60
32105 Bad Salzuflen

www.briefkasten-manufaktur.de
info@briefkasten-manufaktur.de
Tel.: +49 5222 807110

Geschäftsführer Oliver Woineck
Ust.ID.Nr. DE303690847
Handelsregister Amtsgericht Lemgo, HRB 8618

Briefkasten Manufaktur Lippe GmbH
Werler Straße 60
32105 Bad Salzuflen

www.briefkasten-manufaktur.de
info@briefkasten-manufaktur.de
Tel.: +49 5222 807110

Geschäftsführer Oliver Woineck
Ust.ID.Nr. DE303690847
Handelsregister Amtsgericht Lemgo, HRB 8618

Briefkasten Manufaktur Lippe GmbH
Werler Straße 60
32105 Bad Salzuflen

www.briefkasten-manufaktur.de
info@briefkasten-manufaktur.de
Tel.: +49 5222 807110

Geschäftsführer Oliver Woineck
Ust.ID.Nr. DE303690847
Handelsregister Amtsgericht Lemgo, HRB 8618