Câble de charge spiralé type 2 / extrémité ouverte - longueur 4m - 3 phases - 32A - mode 3 | Type 2 / ouvert | longueur 4m | spiralé

Numéro de référence 609ZB-EC-SP-C2O

Description du produit

PHOENIX CONTACT Câble de charge mode 3 spiralé type 2 / extrémité de câble ouverte - longueur 4m

Sûr et rapide : avec le câble de charge Phoenix Contact Mode 3 Type 2 / extrémité de câble ouverte, vous rechargez votre voiture électrique avec jusqu'à 22 kilowatts - sur votre propre Wallbox ou en route sur une station de recharge publique. Le raccordement de type 2 s'est entre-temps établi sur la plupart des modèles de véhicules électriques vendus en Allemagne.

Les deux désignations de type correspondent aux connecteurs/raccords de l'eCable. L'extrémité ouverte du câble est câblée à la borne ou au boîtier de recharge, l'autre fiche de type 2 doit correspondre au raccordement de votre voiture électrique. La fiche triphasée est au standard européen et a une puissance de charge maximale de 22 kilowatts.

- Flexibilité totale avec une longueur de câble spiralé de 4,0 mètres.
- Fabriqué en Allemagne

Caractéristiques techniques

- Longueur du câble : 4,0m
- Couleur : noir/gris
- Pour toutes les voitures électriques et hybrides plug-in avec prise de type 2 (norme européenne : CEI 62196-2).
- Connecteur côté infrastructure : extrémité de câble ouverte pour l'installation sur les stations de recharge pour la mobilité électrique (EVSE).
- Connecteur côté véhicule : Connecteur IEC type 2 (femelle) selon CEI/DIN EN 62196-2 ; 3p+N+PE et contacts de signalisation PP+CP
- Puissance : courant triphasé 480 V AC, triphasé, max. 32A, max. 26,6 kW

Voitures électriques avec raccordement de type 2 (état 03/2020)

- BMW i3
- BYD e6
- Mercedes Benz B250e
- Hyundai ioniq
- Opel Ampera-e
- Renault ZOE
- Renault Kangoo Z.E.
- Smart ED BR453 (Coupé, Forfour, Cabrio)
- Tesla Model S
- Tesla Model X
- Volkswagen eGolf (2017)
- Volkwagen eUp

Caractéristiques du produit

Type de connexion	Prise de type 2
Phases	3, 1
Courant nominal	16 ... 32 A, 16A
Longueur du câble	4,0m
puissance de charge max.	22kW

Dimensions

Poids en kg 4,1

Briefkasten Manufaktur Lippe GmbH
Werler Straße 60
32105 Bad Salzuflen

www.briefkasten-manufaktur.de
info@briefkasten-manufaktur.de
Tel.: +49 5222 807110

Geschäftsführer Oliver Woineck
Ust.ID.Nr. DE303690847
Handelsregister Amtsgericht Lemgo, HRB 8618
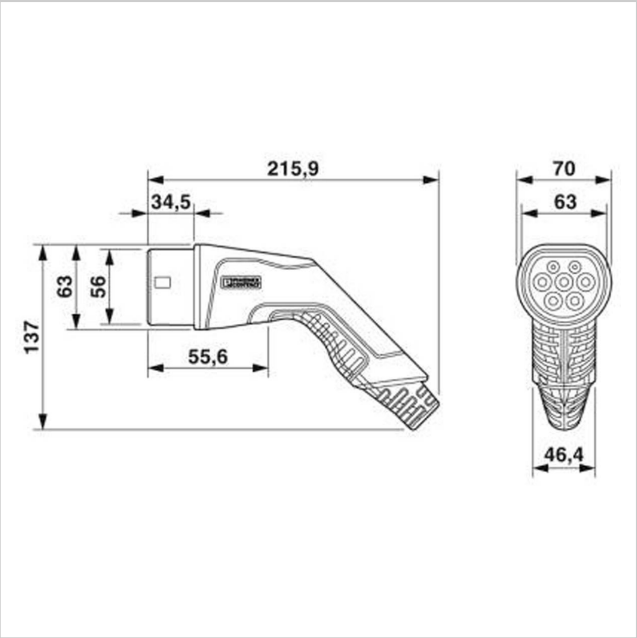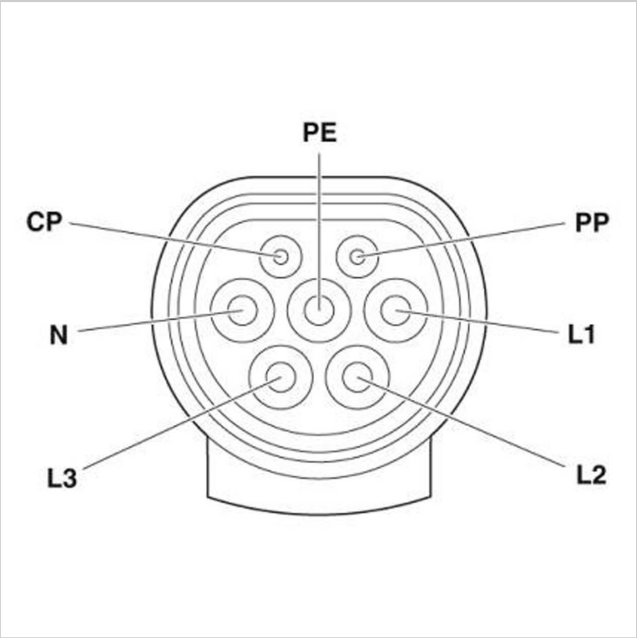
Plus d'images