Ensemble de 6 boîtes aux lettres en acier inoxydable 3x2 autoportantes Design BASIC Plus 385XP ST-T - RAL au choix | 300x110x385 mm (LxHxP) - ?? Normal 12 litres | ? Couleur au choix | avec 6 boîtes aux lettres (2x3)

Numéro de référence 385XP-6W

Description du produit

Ensemble de 6 boîtes aux lettres en acier inoxydable 3x2 autoportantes Design BASIC Plus 385XP ST-T - RAL au choix

Boîte aux lettres moderne en acier inoxydable sur pied pour 6 parties made in Germany by Briefkasten Manufaktur.

Les boîtes aux lettres sont en acier inoxydable V2A, revêtues par poudre en couleur RAL, les éléments de support sont en profilé d'aluminium anodisé, revêtu par poudre en couleur RAL et sont fabriqués de manière massive et en même temps très élégante. Cette boîte aux lettres se caractérise par un habillage latéral étroit avec toit de protection contre la pluie et des gouttières pour une protection optimale contre l'eau, un clapet d'introduction avec lèvre en caoutchouc, un solide porte-nom interchangeable et une serrure robuste. Cette boîte aux lettres est facile à entretenir et ne craint rien.

Les boîtes aux lettres de la collection BASIC Plus se distinguent par l'utilisation systématique d'acier inoxydable V2A et d'aluminium. Il en résulte une très grande longévité et durabilité. La construction a été développée par nos propres ingénieurs en vue d'une grande flexibilité ou modularité, d'un montage facile des pièces de rechange et d'un auto-assemblage simple. Les pièces de rechange sont directement disponibles pour toutes les installations BASIC Plus.

- **Boîte aux lettres sur pied pour 6 personnes, entièrement revêtue par poudre dans la couleur RAL.**
- L'installation est réalisée chez Briefkasten Manufaktur. Fabrication de qualité allemande "Made in Germany".
- Les boîtes aux lettres en acier inoxydable V2A, revêtues par poudre en couleur RAL sont conformes à la norme DIN/EN 13724. Taille de l'ouverture (3,5 cm x 26,5 cm) pour C4 en hauteur, les grandes lettres peuvent y être insérées sans se plier.
- Trappes d'introduction avec lèvre en caoutchouc amortissant les bruits pour une introduction très silencieuse du courrier.
- Les portes s'ouvrent de gauche à droite.
- Incl. 2 clés avec numéro de clé et étiquette de nom interchangeable sous le clapet d'introduction par boîte aux lettres.
- Habillage latéral étroit et toit de protection contre la pluie en acier inoxydable V2A, revêtu par poudre en couleur RAL.
- Les éléments de support sont en profilé d'aluminium, peints par poudrage en couleur RAL, à visser ou à bétonner.

Information importante :

Le courrier n'est protégé de l'humidité et de la saleté que lorsque l'ouverture est complète et que le clapet est fermé. Dans certaines conditions météorologiques extrêmes, de l'eau peut néanmoins pénétrer (selon DIN EN 13724 jusqu'à 1ccm). Ceci ne constitue pas un motif de réclamation.

Briefkasten Manufaktur Lippe GmbH
Werler Straße 60
32105 Bad Salzuflen

www.briefkasten-manufaktur.de
info@briefkasten-manufaktur.de
Tel.: +49 5222 807110

Geschäftsführer Oliver Woineck
Ust.ID.Nr. DE303690847
Handelsregister Amtsgericht Lemgo, HRB 8618

Caractéristiques du produit

Surface/couleur	RAL 9005 noir profond, RAL 3004 rouge pourpre, DB 703 fer micacé, RAL 7016 gris anthracite, RAL au choix (selon le tableau des couleurs), RAL 9007 aluminium gris, RAL 9016 blanc trafic
Série	BASIC
Nombre de boîtes	avec 6 boîtes aux lettres
Caisses individuelles par volume	Normal > 10 litres
Inscription du nom	Badge d'identification
Matériau de base	Aluminium AlMg3 W19, Acier inoxydable V2A 1.4301
Type de montage	Autonome
Prélèvement de poste	Face avant

Dimensions

Hauteur en mm	1
Hauteur du caisson individuel en mm	110,0
Largeur du caisson individuel en mm	300,0
Volume en litres	12
Hauteur de la fente d'introduction du courrier en mm	35,0
Largeur de la fente d'introduction du courrier en mm	265,0
Hauteur de la boîte aux lettres en mm	330,0
Largeur de la boîte aux lettres en mm	600,0
Hauteur de construction en mm	1200,0 | 1600,0
Largeur totale en mm	700,0
Profondeur en mm	435,0
Poids en kg	39
État de livraison	Livraison en blocs, éléments de stand / boîte aux lettres divisés

Esquisse

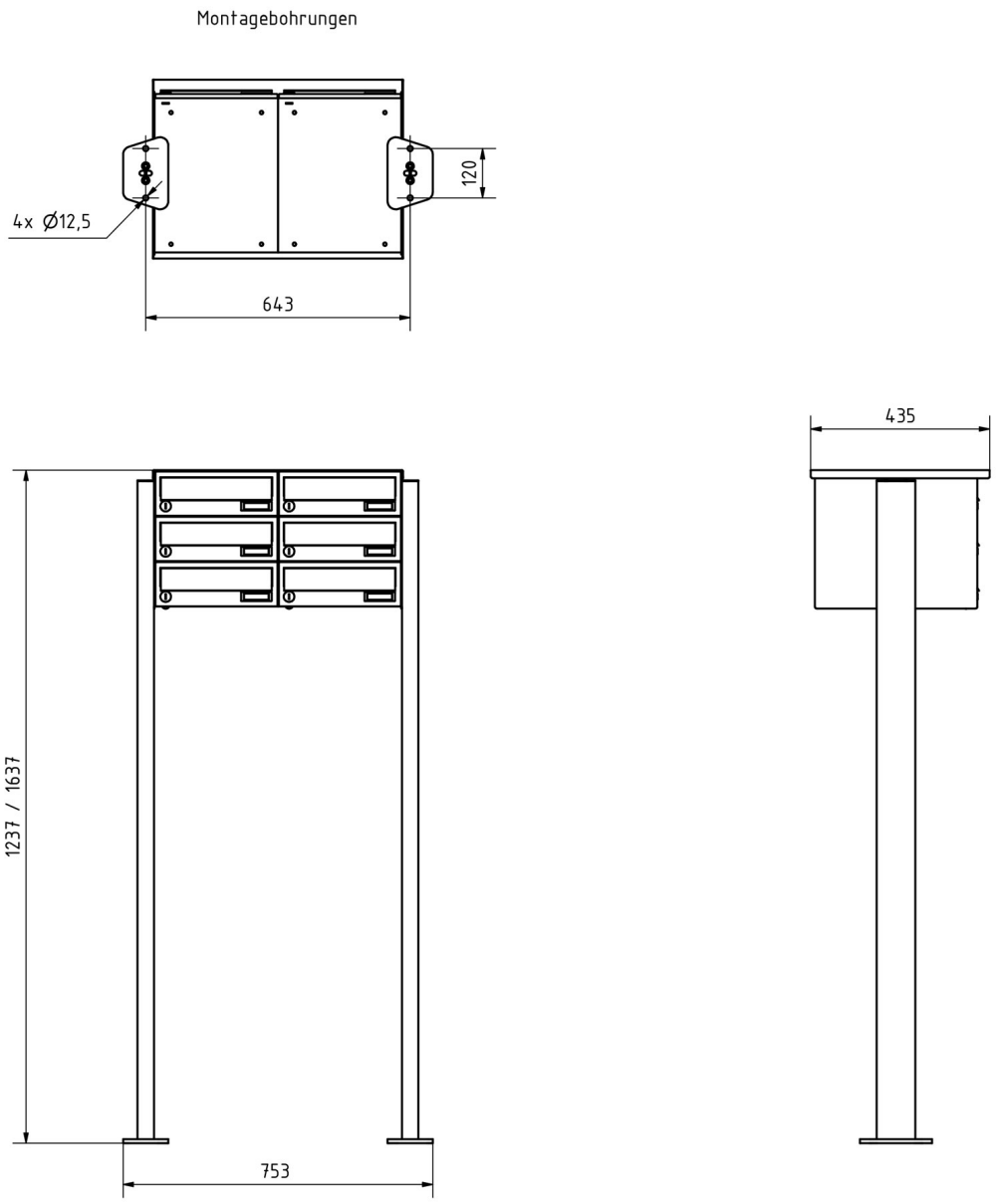

Briefkasten Manufaktur Lippe GmbH
Werler Straße 60
32105 Bad Salzuflen

www.briefkasten-manufaktur.de
info@briefkasten-manufaktur.de
Tel.: +49 5222 807110

Geschäftsführer Oliver Woineck
Ust.ID.Nr. DE303690847
Handelsregister Amtsgericht Lemgo, HRB 8618

Plus d'images

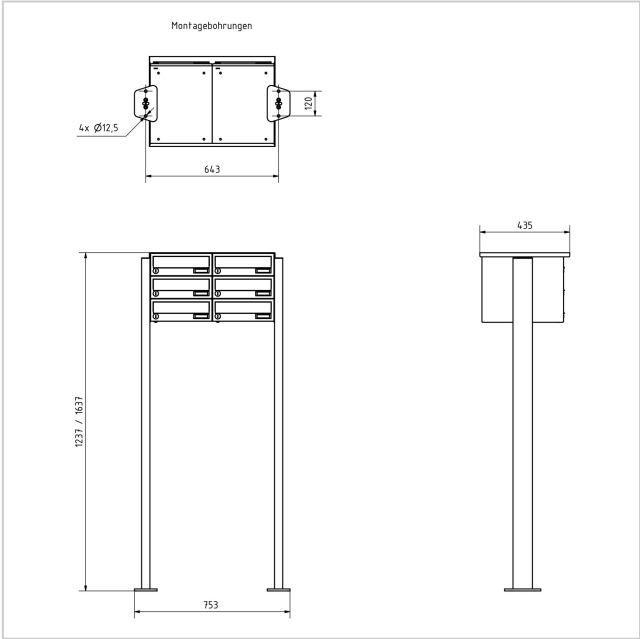

Briefkasten Manufaktur Lippe GmbH
Werler Straße 60
32105 Bad Salzuflen

www.briefkasten-manufaktur.de
info@briefkasten-manufaktur.de
Tel.: +49 5222 807110

Geschäftsführer Oliver Woineck
Ust.ID.Nr. DE303690847
Handelsregister Amtsgericht Lemgo, HRB 8618

Briefkasten Manufaktur Lippe GmbH
Werler Straße 60
32105 Bad Salzuflen

www.briefkasten-manufaktur.de
info@briefkasten-manufaktur.de
Tel.: +49 5222 807110

Geschäftsführer Oliver Woineck
Ust.ID.Nr. DE303690847
Handelsregister Amtsgericht Lemgo, HRB 8618