Colonne en acier inoxydable BASIC 605 ST-R - préparée pour Wallbox - acier inoxydable poli | Tube rond 60mm | acier inoxydable, poli

Numéro de référence 605-STR-VA

Description du produit

Colonne en acier inoxydable BASIC 605 ST-R - préparée pour Wallbox - convient à de nombreux fabricants de Wallbox.

Colonne de haute qualité avec des éléments de support élégants en tube rond. La colonne est entièrement fabriquée en acier inoxydable V2A 1.4301.

Vous recevez cette colonne avec le trou de fixation adapté à votre Wallbox (Wallbox non comprise). La colonne est équipée d'un passage de câbles (vue frontale à droite).

Grâce à son mode de construction, elle est facile à monter soi-même.

- Colonne de haute qualité en acier inoxydable V2A 1.4301.
- Fabrication de qualité - Made in Germany - Boîte aux lettres Manufaktur Lippe.
- Plaque de montage en acier inoxydable V2A 1.4301 de 2 mm, au choix polie ou revêtue par poudre dans la couleur RAL de votre choix.
- Plaque de montage avec vis de fixation latérales.
- Possibilité de faire passer les câbles de manière invisible à travers les éléments du stand (vue frontale à droite).
- Rayon de courbure maximal de 180 mm, adapté par exemple au type de câble : NYY-J 5x2,5mm², NYM-J 5x2,5mm², H07RN-F 5x2,5mm².
- Les colonnes sont en acier inoxydable V2A 1.4301 de 60,3 mm, poli, pour un montage à vis ou un bétonnage.
- **SANS Wallbox !**

Caractéristiques du produit

Série	BASIC
Type de montage	Autonome
Matériau de base	Acier inoxydable V2A 1.4301
Surface/couleur	Meulé

Briefkasten Manufaktur Lippe GmbH
Werler Straße 60
32105 Bad Salzuflen

www.briefkasten-manufaktur.de
info@briefkasten-manufaktur.de
Tel.: +49 5222 807110

Geschäftsführer Oliver Woineck
Ust.ID.Nr. DE303690847
Handelsregister Amtsgericht Lemgo, HRB 8618

Dimensions

Hauteur de construction en mm	1200,0 | 1500,0 | 1700,0
Largeur totale en mm	565,0
Profondeur en mm	65,0 (sans Wallbox)
Poids en kg	15
État de livraison	Livraison en blocs, éléments de stand/plaque de montage divisés

Esquisse

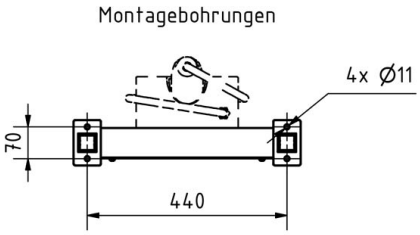

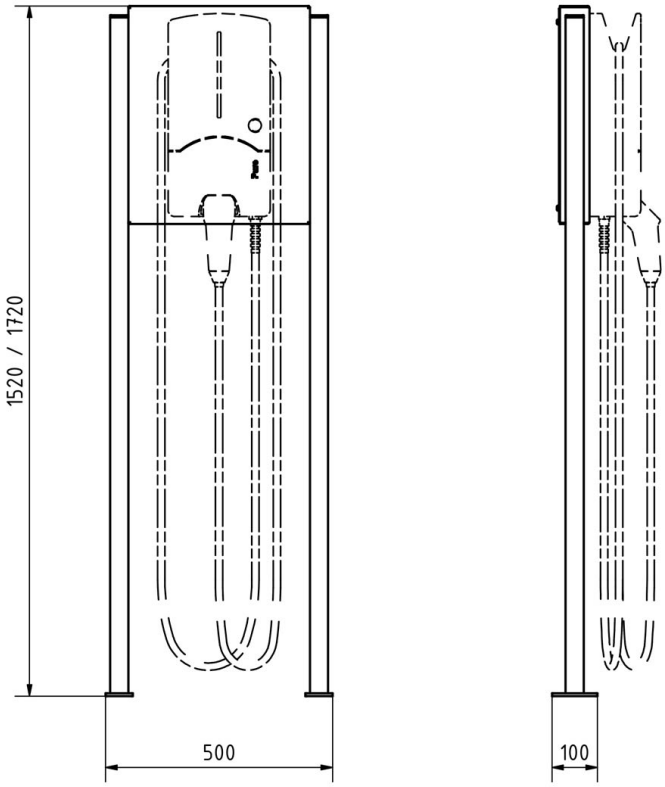

Plus d'images

Briefkasten Manufaktur Lippe GmbH
Werler Straße 60
32105 Bad Salzuflen

www.briefkasten-manufaktur.de
info@briefkasten-manufaktur.de
Tel.: +49 5222 807110

Geschäftsführer Oliver Woineck
Ust.ID.Nr. DE303690847
Handelsregister Amtsgericht Lemgo, HRB 8618

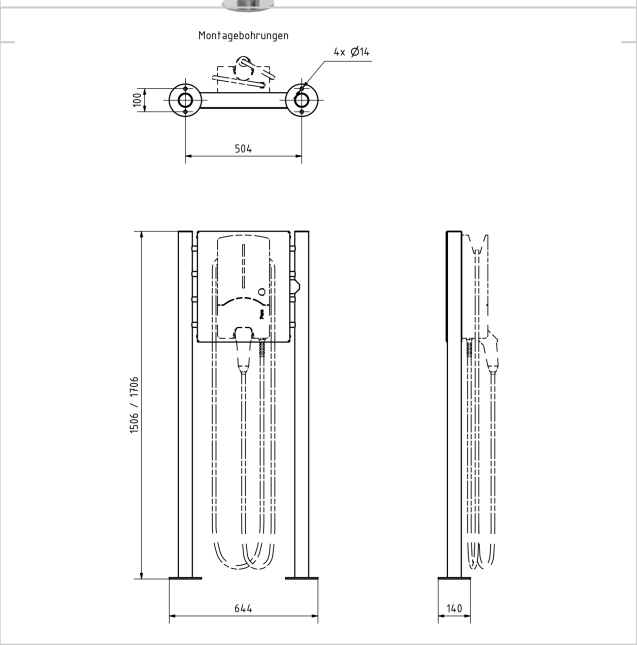

Briefkasten Manufaktur Lippe GmbH
Werler Straße 60
32105 Bad Salzuflen

www.briefkasten-manufaktur.de
info@briefkasten-manufaktur.de
Tel.: +49 5222 807110

Geschäftsführer Oliver Woineck
Ust.ID.Nr. DE303690847
Handelsregister Amtsgericht Lemgo, HRB 8618