# Entrée de courrier en inox - Entrée 350x63mm - 410x375mm - Caméra- Interphone - INDIVIDUELLE | acier inoxydable, poli

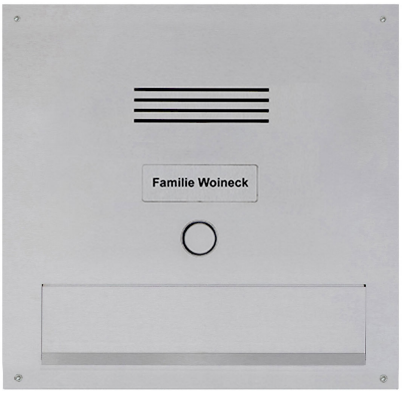


**Numéro de référence** 555-BEKA-35-IND

## Description du produit

## Entrée de lettres en acier inoxydable - Entrée 350x63mm - 410x375mm - caméra-interphone - INDIVIDUELLE

Cache de boîte aux lettres de haute qualité avec fente d'introduction du courrier de la marque Briefkasten Manufaktur. Un véritable accroche-regard parmi les boîtes aux lettres. Des lignes claires et un design sans fioritures caractérisent la collection de boîtes aux lettres design. Nos produits ont une grande valeur, une fonctionnalité fiable et une identité propre. Made by Manufacture de boîtes aux lettres.

- Entrée du courrier en acier inoxydable V2A 1.4301 de 2 mm, polie.
- Le clapet d'introduction est réalisé chez Briefkasten Manufaktur. Fabrication de qualité allemande "Made in Germany".
- Taille de l'ouverture adaptée au format C4 horizontal. Les très grandes lettres et les magazines peuvent y être insérés sans être pliés.
- Au choix, plaque nominative interchangeable en acier inoxydable avec inscription au laser ou plaque nominative éclairée.
- Au choix avec numéro de maison d'une hauteur d'env. 70mm (max. 3 chiffres) avec éclairage LED à faible consommation d'énergie 12V DC env. 50mA / 1W, blanc.
- Bouton de sonnette à faible course 8-12V DC avec éclairage annulaire LED (bleu,blanc, rouge ou vert). L'éclairage du bouton de sonnette ne peut pas être alimenté par l'appareil de commande. Il doit être raccordé à une alimentation supplémentaire de 8-12 V DC.
- Un bouton-poussoir à faible course 8-12 V DC avec pictogramme est possible en option.
- Préparation (haut-parleur encastré non compris dans la livraison) pour interphone possible.
- En option, adaptateur universel pour tous les haut-parleurs encastrés disponibles dans le commerce.
- Préparation optionnelle (caméra non comprise dans la livraison) pour une caméra.
- Fixation par quatre vis en acier inoxydable fournies, chevilles comprises.

Briefkasten Manufaktur Lippe GmbH
Werler Straße 60
32105 Bad Salzuflen

www.briefkasten-manufaktur.de
info@briefkasten-manufaktur.de
Tel.: +49 5222 807110

Geschäftsführer Oliver Woineck
Ust.ID.Nr. DE303690847
Handelsregister Amtsgericht Lemgo, HRB 8618

## Caractéristiques du produit

| | |
|---|---|
| **Nombre de boutons de sonnette** | 1 bouton-poussoir |
| **Type de montage** | Vis |
| **Boîte de fonctions préparée pour le fabricant** | LOXONE, GIRA, 2N, Busch Jaeger, Siedle, DoorBird, STR Électronique, ELCOM, TCS, Ritto, ALGO, Telegärtner, Auerswald, Legrand Bticino, HHG, HIKVISION, PCS, Graines de sésame, ekey, Comelit, Schneider Intercom / COMMEND |
| **Caisses individuelles par volume** | Normal > 10 litres |
| **Matériau de base** | Acier inoxydable V2A 1.4301 |
| **Inscription du nom** | Inscription du nom en gravure laser |
| **Nombre de boîtes** | avec 1 boîte aux lettres |
| **Surface/couleur** | Meulé |
| **Prélèvement de poste** | Verso |

## Dimensions

| | |
|---|---|
| **Largeur en mm** | 410 |
| **Hauteur en mm** | 375 |
| **Hauteur de la fente d'introduction du courrier en mm** | 63,0 |
| **Largeur de la fente d'introduction du courrier en mm** | 350,0 |
| **Poids en kg** | 8 |
| **État de livraison** | livré monté |

## Esquisse

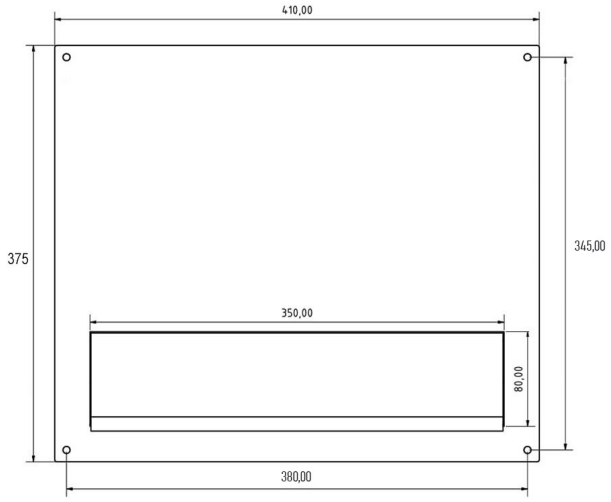


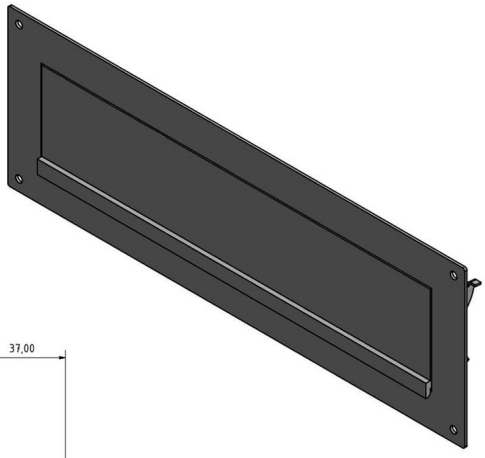

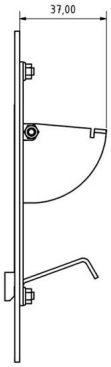


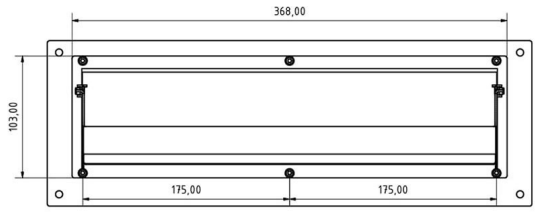


Briefkasten Manufaktur Lippe GmbH
Werler Straße 60
32105 Bad Salzuflen

www.briefkasten-manufaktur.de
info@briefkasten-manufaktur.de
Tel.: +49 5222 807110

Geschäftsführer Oliver Woineck
Ust.ID.Nr. DE303690847
Handelsregister Amtsgericht Lemgo, HRB 8618

# Plus d'images

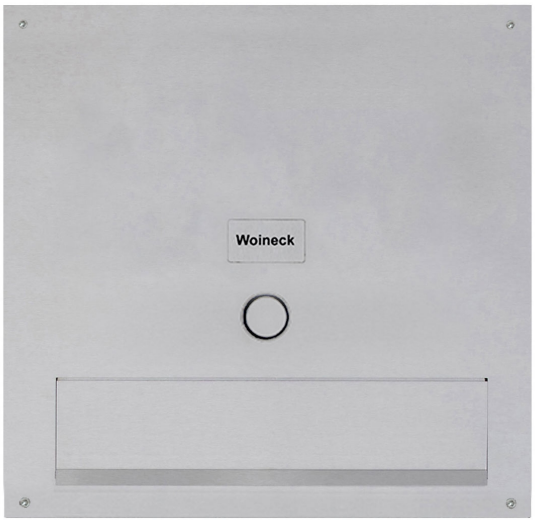


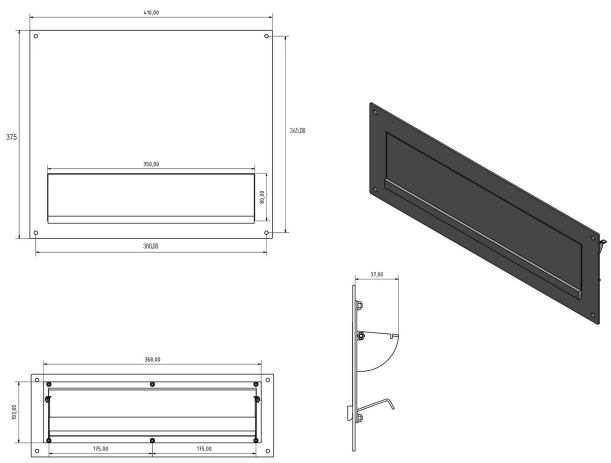

Briefkasten Manufaktur Lippe GmbH
Werler Straße 60
32105 Bad Salzuflen

www.briefkasten-manufaktur.de
info@briefkasten-manufaktur.de
Tel.: +49 5222 807110

Geschäftsführer Oliver Woineck
Ust.ID.Nr. DE303690847
Handelsregister Amtsgericht Lemgo, HRB 8618

Briefkasten Manufaktur Lippe GmbH
Werler Straße 60
32105 Bad Salzuflen

www.briefkasten-manufaktur.de
info@briefkasten-manufaktur.de
Tel.: +49 5222 807110

Geschäftsführer Oliver Woineck
Ust.ID.Nr. DE303690847
Handelsregister Amtsgericht Lemgo, HRB 8618