Plaque de sonnette en acier raffiné BASIC 422-80 - RUND | ?80mm | acier inoxydable, poli

Numéro de référence 422-80

Description du produit

Plaque de sonnette en acier inoxydable BASIC 422-80 - RONDE

La plaque de sonnette BASIC en acier inoxydable V2A bénéficie d'une finition de très haute qualité et d'un bouton-poussoir robuste en acier inoxydable.Le montage s'effectue simplement en insérant les chevilles fournies dans la maçonnerie, puis en "enfonçant" l'élément dans les chevilles. Vous obtenez ainsi une fixation optimale et sûre. Le matériel de fixation est inclus.

- Plaque de sonnette en acier inoxydable de 2 mm, polie.
- Bouton de sonnette rond en acier inoxydable, au choix avec éclairage annulaire LED.
- Dimensions : 80 x 2 mm (D x P).
- Inscription du nom en option, gravée au laser d'une hauteur d'environ 7 mm.

Caractéristiques du produit

Série	BASIC
Nombre de boutons de sonnette	1 bouton-poussoir
Matériau de base	Acier inoxydable V2A 1.4301
Inscription du nom	Inscription du nom en gravure laser
Surface/couleur	Meulé
Type de montage	En saillie, Encastré

Dimensions

Largeur en mm	80
Hauteur en mm	80
Profondeur en mm	UP 2,0 | AP 33,0

Briefkasten Manufaktur Lippe GmbH
Werler Straße 60
32105 Bad Salzuflen

www.briefkasten-manufaktur.de
info@briefkasten-manufaktur.de
Tel.: +49 5222 807110

Geschäftsführer Oliver Woineck
Ust.ID.Nr. DE303690847
Handelsregister Amtsgericht Lemgo, HRB 8618

Esquisse

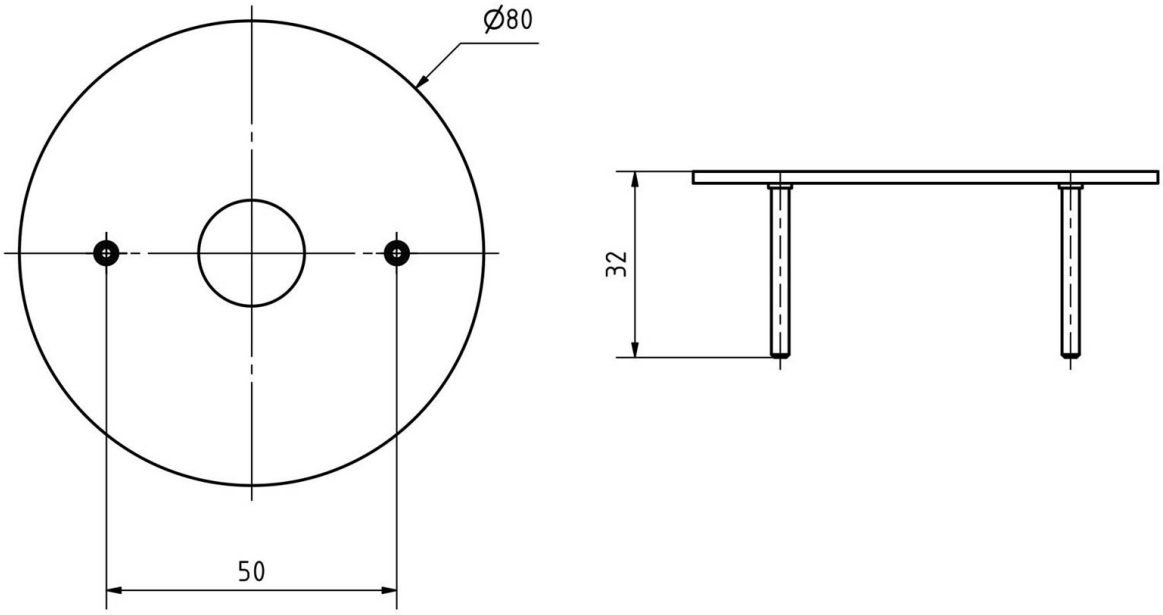

Briefkasten Manufaktur Lippe GmbH
Werler Straße 60
32105 Bad Salzuflen

www.briefkasten-manufaktur.de
info@briefkasten-manufaktur.de
Tel.: +49 5222 807110

Geschäftsführer Oliver Woineck
Ust.ID.Nr. DE303690847
Handelsregister Amtsgericht Lemgo, HRB 8618

Plus d'images

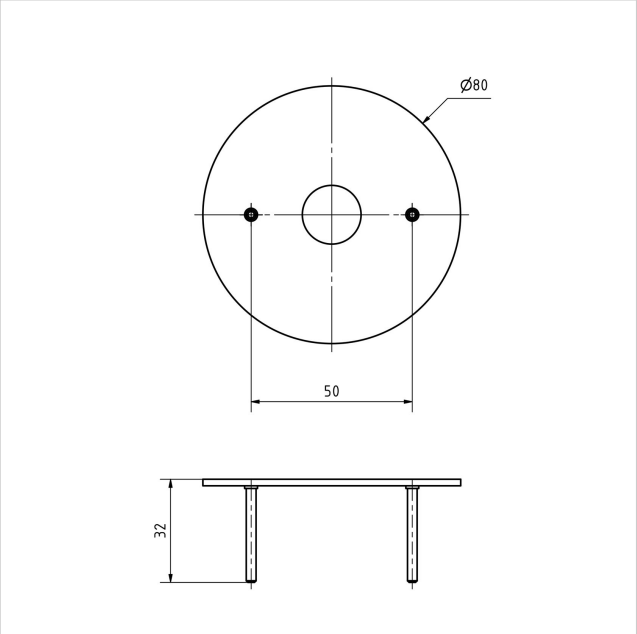

Briefkasten Manufaktur Lippe GmbH
Werler Straße 60
32105 Bad Salzuflen

www.briefkasten-manufaktur.de
info@briefkasten-manufaktur.de
Tel.: +49 5222 807110

Geschäftsführer Oliver Woineck
Ust.ID.Nr. DE303690847
Handelsregister Amtsgericht Lemgo, HRB 8618

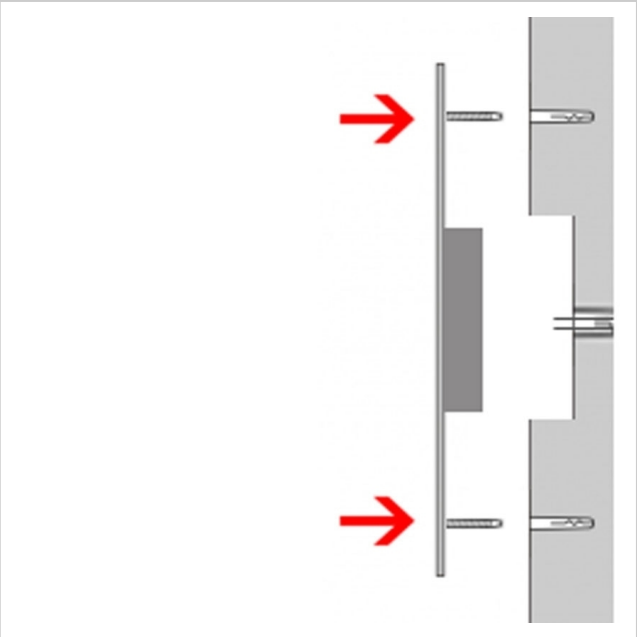

Briefkasten Manufaktur Lippe GmbH
Werler Straße 60
32105 Bad Salzuflen

www.briefkasten-manufaktur.de
info@briefkasten-manufaktur.de
Tel.: +49 5222 807110

Geschäftsführer Oliver Woineck
Ust.ID.Nr. DE303690847
Handelsregister Amtsgericht Lemgo, HRB 8618