Ensemble de 13 boîtes aux lettres indépendantes Design BASIC 385P-7016-SP avec sonnerie et interphone, habillage latéral et toit de pluie inclus - boîtes aux lettres horizontales - gris anthracite RAL 7016 | RAL 7016 gris anthracite structure fine mate | Liens | avec 13 boîtes aux lettres

Numéro de référence 385P-7016-13S-SP-L

Description du produit

Ensemble de 13 boîtes aux lettres autoportantes Design BASIC 385P-7016-SP avec boîte fonctionnelle à sonnette - RAL 7016 gris anthracite

Boîte aux lettres moderne sur pied pour 13 parties made in Germany by Briefkasten Manufaktur.

Les boîtes aux lettres sont en acier galvanisé, peintes par poudrage en gris anthracite RAL 7016, les éléments de support sont en profilé d'aluminium anodisé, peints par poudrage en gris anthracite RAL 7016 et sont de fabrication massive tout en étant très élégants. Cette boîte aux lettres sur pied se distingue par un habillage latéral étroit avec toit de protection contre la pluie et les gouttières d'évacuation de l'eau pour une protection optimale contre l'eau, un clapet d'introduction avec lèvre en caoutchouc, un solide porte-nom interchangeable et une serrure robuste. Cette boîte aux lettres est facile à entretenir et résistante.

Grâce à son mode de construction, elle est facile à monter soi-même.

- **Boîte aux lettres sur pied de 13 pièces entièrement peinte par poudrage en RAL 7016 gris anthracite à structure fine matte.**
- L'installation est réalisée chez Briefkasten Manufaktur. Fabrication de qualité allemande "Made in Germany".
- Les boîtes aux lettres en acier galvanisé, peintes par poudrage en RAL 7016 gris anthracite à structure fine matte, sont conformes à la norme DIN/EN 13724. Taille de l'ouverture (3,5 cm x 26,5 cm) pour C4 en hauteur, on peut y glisser des lettres de grande taille sans les plier.
- Trappes d'introduction avec lèvre en caoutchouc amortissant les bruits pour une introduction très silencieuse du courrier.
- Les portes s'ouvrent de gauche à droite.
- Incl. 2 clés avec numéro de clé et étiquette de nom interchangeable sous le clapet d'introduction par boîte aux lettres.
- Habillage latéral étroit et toit de protection contre la pluie en acier inoxydable V2A, thermolaqué en RAL 7016 gris anthracite mat.
- **Boîte fonctionnelle de sonnette en acier galvanisé, thermolaqué en gris anthracite RAL 7016.**
- Perforation pour l'interphone avec adaptateur universel. (interphone/haut-parleur encastré non compris dans la livraison).
- L'adaptateur universel est adapté à tous les haut-parleurs encastrés disponibles dans le commerce (Siedle, Ritto, TCS, Busch-Jäger, Gira, Legrand Bticino, ELCOM, Auerswald, Comelit et bien d'autres).
- Bouton de sonnette rond en acier inoxydable Type : Grothe Protact, max. 24 V AC/DC, 1,5 A, IP 54 (limitation de la force de pression).
- Antivandalisme - La plaque nominative est résistante à l'enfoncement et aux chocs, le plastique est difficilement inflammable.
- Les éléments du stand sont constitués d'un profilé en aluminium, peint par poudrage en gris anthracite RAL 7016 structure fine, mat pour un montage par vis ou un bétonnage.

Information importante :

Le courrier n'est protégé de l'humidité et des salissures que lorsque l'enveloppe est entièrement insérée et que le clapet est fermé. Dans certaines conditions météorologiques extrêmes, de l'eau peut néanmoins pénétrer (selon DIN EN 13724 jusqu'à 1ccm). Ceci ne constitue pas un motif de réclamation.

Caractéristiques du produit

Matériau de base	acier, galvanisé, Aluminium AlMg3 W19, Acier inoxydable V2A 1.4301
Série	BASIC
Fonctions	Détecteur lumineux, Poste d'interphonie
Boîte de fonctions préparée pour le fabricant	GIRA, Busch Jaeger, Siedle, STR Électronique, ELCOM, TCS, Ritto, ALGO, Telegärtner, Auerswald, Legrand Bticino, Comelit
Caisses individuelles par volume	Normal > 10 litres
Inscription du nom	Badge d'identification
Type de montage	Autonome
Surface/couleur	RAL 7016 gris anthracite
Prélèvement de poste	Face avant
Nombre de boîtes	avec 13 boîtes aux lettres

Dimensions

Hauteur du caisson individuel en mm	110,0
Largeur du caisson individuel en mm	300,0
Volume en litres	12
Hauteur de la fente d'introduction du courrier en mm	35,0
Largeur de la fente d'introduction du courrier en mm	265,0
Hauteur de construction en mm	1200,0 | 1600,0
Largeur totale en mm	700,0
Profondeur en mm	435,0
Poids en kg	96
État de livraison	Livraison en blocs, éléments de stand / boîte aux lettres divisés

Esquisse

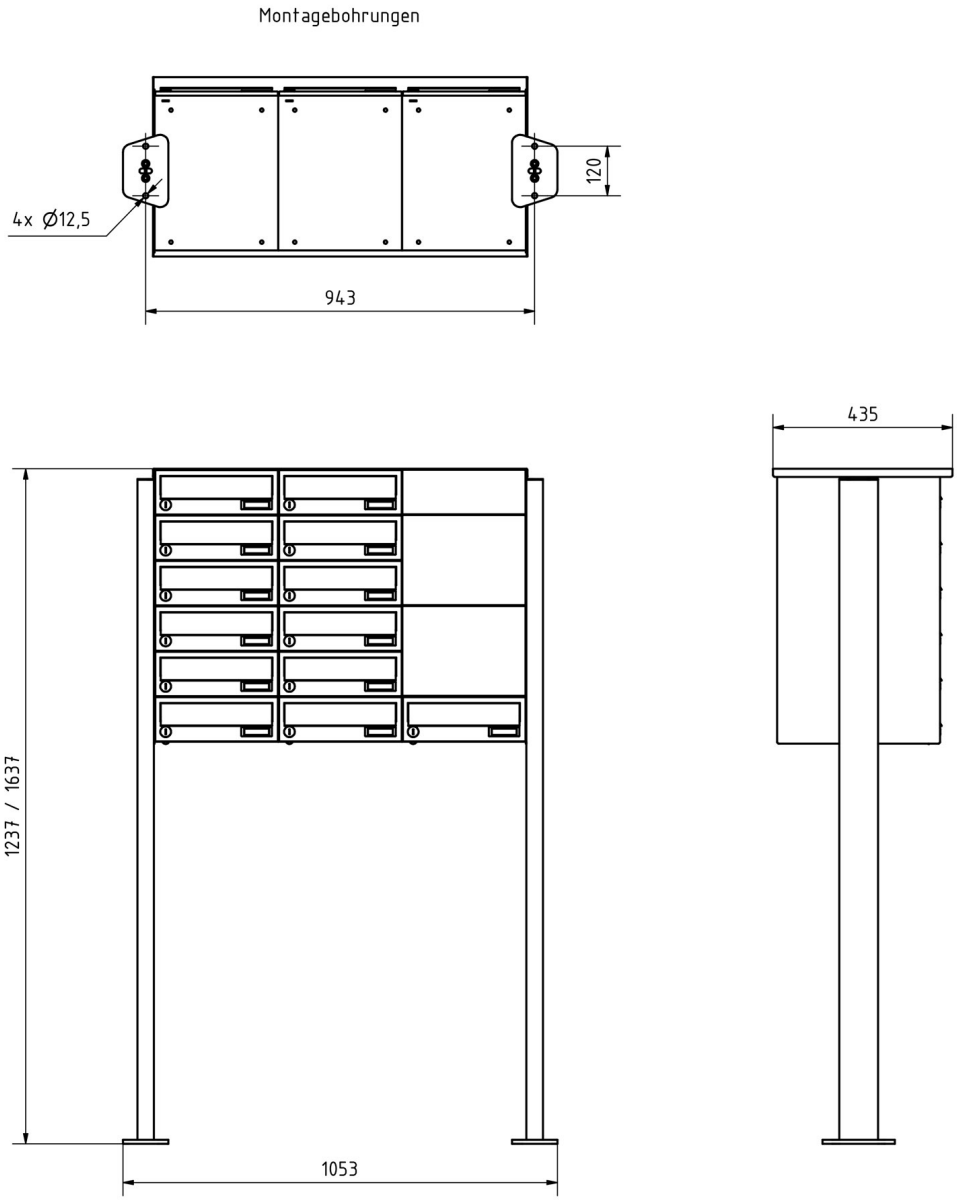

Briefkasten Manufaktur Lippe GmbH
Werler Straße 60
32105 Bad Salzuflen

www.briefkasten-manufaktur.de
info@briefkasten-manufaktur.de
Tel.: +49 5222 807110

Geschäftsführer Oliver Woineck
Ust.ID.Nr. DE303690847
Handelsregister Amtsgericht Lemgo, HRB 8618

Plus d'images

Briefkasten Manufaktur Lippe GmbH
Werler Straße 60
32105 Bad Salzuflen

www.briefkasten-manufaktur.de
info@briefkasten-manufaktur.de
Tel.: +49 5222 807110

Geschäftsführer Oliver Woineck
Ust.ID.Nr. DE303690847
Handelsregister Amtsgericht Lemgo, HRB 8618

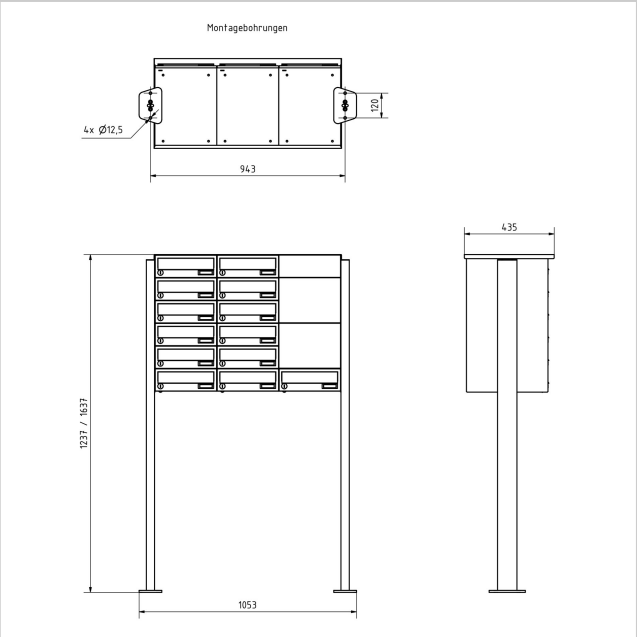

Briefkasten Manufaktur Lippe GmbH
Werler Straße 60
32105 Bad Salzuflen

www.briefkasten-manufaktur.de
info@briefkasten-manufaktur.de
Tel.: +49 5222 807110

Geschäftsführer Oliver Woineck
Ust.ID.Nr. DE303690847
Handelsregister Amtsgericht Lemgo, HRB 8618

Briefkasten Manufaktur Lippe GmbH
Werler Straße 60
32105 Bad Salzuflen

www.briefkasten-manufaktur.de
info@briefkasten-manufaktur.de
Tel.: +49 5222 807110

Geschäftsführer Oliver Woineck
Ust.ID.Nr. DE303690847
Handelsregister Amtsgericht Lemgo, HRB 8618