Casier à journaux design modèle 143ZF-3004 - RAL 3004 rouge pourpre | RAL 3004 rouge pourpre structure fine mate

Numéro de référence 143ZF-3004

Description du produit

Casier à journaux design modèle 143ZF-3004 - RAL 3004 rouge pourpre

Casier à journaux design de haute qualité pour montage mural avec lequel la manufacture de boîtes aux lettres Lippe démontre sa capacité à concevoir des produits cohérents.

- Casier à journaux design de haute qualité pour montage mural en acier galvanisé, peint par poudrage en structure fine RAL, mat.
- Cache droit.
- Livraison avec matériel de montage pour le montage mural.

Caractéristiques du produit

Matériau de base	acier, galvanisé
Surface/couleur	RAL 3004 rouge pourpre
Prélèvement de poste	Sur le côté
Type de montage	En saillie

Dimensions

Largeur en mm	393
Hauteur en mm	133
Profondeur en mm	110,0
Poids en kg	3
État de livraison	livré entièrement monté

Briefkasten Manufaktur Lippe GmbH
Werler Straße 60
32105 Bad Salzuflen

www.briefkasten-manufaktur.de
info@briefkasten-manufaktur.de
Tel.: +49 5222 807110

Geschäftsführer Oliver Woineck
Ust.ID.Nr. DE303690847
Handelsregister Amtsgericht Lemgo, HRB 8618

Esquisse

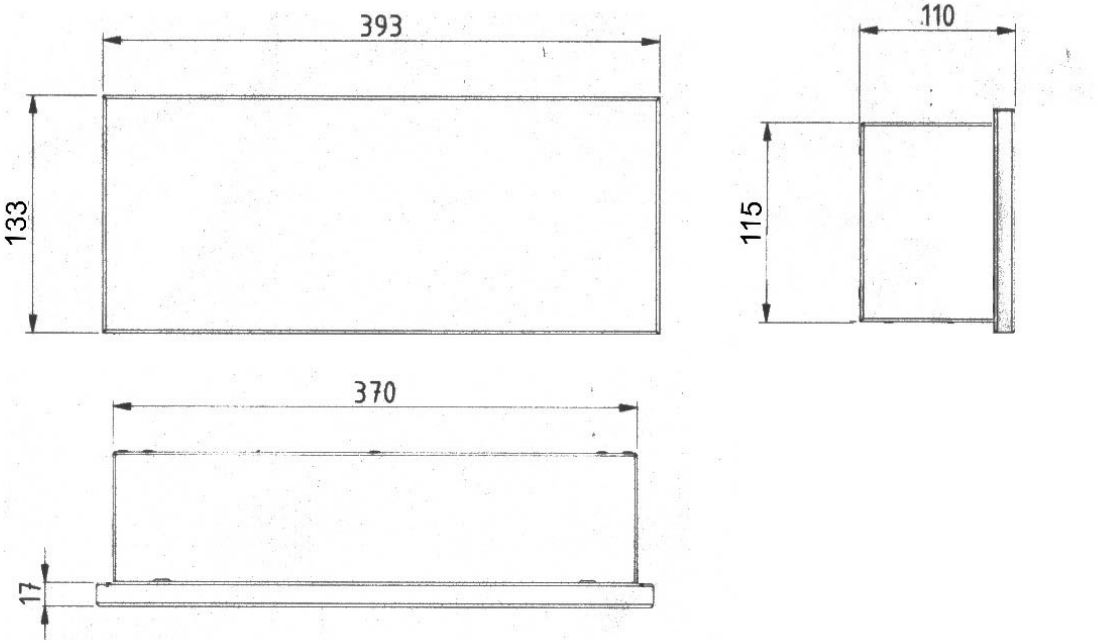

Briefkasten Manufaktur Lippe GmbH
Werler Straße 60
32105 Bad Salzuflen

www.briefkasten-manufaktur.de
info@briefkasten-manufaktur.de
Tel.: +49 5222 807110

Geschäftsführer Oliver Woineck
Ust.ID.Nr. DE303690847
Handelsregister Amtsgericht Lemgo, HRB 8618

Plus d'images

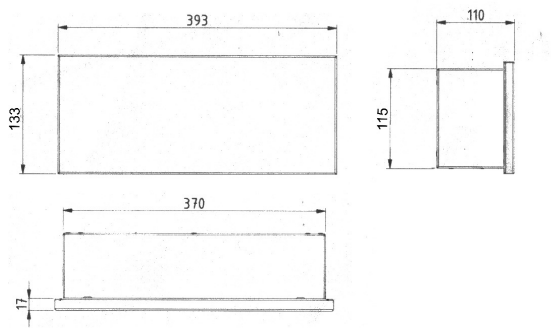

Briefkasten Manufaktur Lippe GmbH
Werler Straße 60
32105 Bad Salzuflen

www.briefkasten-manufaktur.de
info@briefkasten-manufaktur.de
Tel.: +49 5222 807110

Geschäftsführer Oliver Woineck
Ust.ID.Nr. DE303690847
Handelsregister Amtsgericht Lemgo, HRB 8618