Boîte aux lettres design GOETHE ST-R avec compartiment pour les journaux - RAL au choix

Numéro de référence 215-STR-1-ZF

Description du produit

Boîte aux lettres design GOETHE ST-R avec compartiment pour les journaux - RAL au choix

Boîte aux lettres sur pied de haute qualité avec compartiment pour les journaux et éléments de support élégants en tube rond. La boîte aux lettres moderne GOETHE est idéale pour les entrées exigeantes. La forme rectiligne sans serrure visible rend cette boîte aux lettres particulièrement élégante.

Les dimensions de la boîte individuelle permettent une contenance d'environ 16 litres, la grande ouverture garantit que le courrier ne sera pas froissé, même avec des enveloppes DIN-C4 et des magazines ou après une absence de plusieurs jours. La serrure innovante Push-Key est invisible à l'intérieur de la boîte aux lettres. Il suffit d'insérer la clé dans l'ouverture existante (pas besoin de la tourner) pour que la porte s'ouvre. Grâce à la disposition de la serrure, cette boîte aux lettres est conçue de manière à ce que la porte de retrait empêche le courrier de tomber vers vous. Grâce au bord d'évacuation de l'eau, le courrier placé à l'intérieur est protégé de manière optimale contre les intempéries. Le clapet d'introduction est équipé d'amortisseurs d'axe de haute qualité, ce qui garantit une fermeture silencieuse et évite tout claquement gênant dû aux intempéries.

Les boîtes aux lettres de la collection GOETHE se distinguent par l'utilisation systématique d'acier inoxydable et d'aluminium. Il en résulte une très grande longévité et durabilité. La construction a été développée par nos propres ingénieurs en vue d'une grande flexibilité ou modularité, d'un montage facile des pièces de rechange et d'un auto-assemblage simple. Les pièces de rechange de toutes les installations GOETHE sont disponibles directement dans notre boutique.

Grâce à sa conception, l'auto-assemblage est simple.

Modèle d'utilité protégé selon le DPMA, numéro de dossier DE : 20 2021 101 679.5

Briefkasten Manufaktur Lippe GmbH
Werler Straße 60
32105 Bad Salzuflen

www.briefkasten-manufaktur.de
info@briefkasten-manufaktur.de
Tel.: +49 5222 807110

Geschäftsführer Oliver Woineck
Ust.ID.Nr. DE303690847
Handelsregister Amtsgericht Lemgo, HRB 8618

- Boîte aux lettres sur pied en acier inoxydable et aluminium.
- Fabrication de qualité - Made in Germany by Briefkasten Manufaktur Lippe.
- Boîte aux lettres (LH 400x400mm) en acier inoxydable 1.4016 (acier inoxydable magnétique), revêtement par poudre en RAL au choix.
- Serrure innovante Push-Key avec 2 clés.
- L'introduction et le retrait du courrier se font par l'avant. Clapet d'introduction avec amortisseurs d'axe de haute qualité pour une introduction très silencieuse du courrier.
- La boîte aux lettres est conforme à la norme DIN/EN 13724. Dimensions d'introduction (3,5 cm x 36,0 cm) pour C4 horizontal, les lettres de grande taille peuvent y être introduites sans se plier.
- La porte de retrait s'ouvre de haut en bas. Ainsi, le courrier ne peut pas tomber vers vous.
- Casier à journaux (LH 400x200mm) en acier inoxydable 1.4016 (acier inoxydable magnétique), revêtu par poudre dans la couleur RAL au choix avec inscription au laser en acier inoxydable "JOURNAL" (police ARIAL, si nom/numéro de maison, la même police que celle que vous avez choisie).
- Le compartiment à journaux s'ouvre de bas en haut.
- Inscription facultative du nom d'une hauteur d'environ 15-20 mm.
- Inscription optionnelle du numéro de maison, hauteur 70-80 mm environ.
- Protection optimale contre la pluie grâce à des bords anti-pluie et un toit anti-pluie en aluminium AlMg3 W19 de 3 mm, thermolaqué dans la couleur RAL de votre choix.
- Habillage latéral en aluminium AlMg3 W19 de 3 mm, revêtement par poudre en RAL au choix.
- Paroi arrière en acier inoxydable V2A 1.4301 de 1 mm, revêtement par poudre en RAL au choix.
- Les colonnes sont en acier inoxydable V2A 1.4301 de 60,3 mm, polies, pour un montage à vis ou un bétonnage.

Information importante :

Afin d'obtenir une protection optimale de votre courrier contre l'eau, la boîte aux lettres ou l'ensemble de boîtes aux lettres devrait si possible se trouver sous un avant-toit.

Le courrier n'est protégé de l'eau que lorsqu'il est entièrement déposé dans la boîte et que le clapet d'introduction est fermé. Le courrier qui n'est pas entièrement inséré permet à l'humidité et à la saleté de pénétrer dans la boîte aux lettres. Cette installation est protégée contre les infiltrations d'eau selon la norme DIN EN 13724. La pénétration d'eau ne constitue pas un motif de réclamation.

Caractéristiques du produit

Surface/couleur	RAL 9005 noir profond, RAL 3004 rouge pourpre, DB 703 fer micacé, RAL 7016 gris anthracite, RAL au choix (selon le tableau des couleurs), RAL 9007 aluminium gris, RAL 9016 blanc trafic
Série	GOETHE
Matériau de base	Aluminium AlMg3 W19, Acier inoxydable V2A 1.4301, Acier inoxydable 1.4016 (acier inoxydable magnétique)
Type de montage	Autonome
Numéro de maison	Numéro de maison en gravure laser
Inscription du nom	Inscription du nom en gravure laser
Prélèvement de poste	Face avant
Nombre de boîtes	avec 1 boîte aux lettres
Caisses individuelles par volume	Jumbo > 30 litres, Grand > 16 litres

Dimensions

Hauteur du caisson individuel en mm	400,0
Largeur du caisson individuel en mm	400,0
Volume en litres	16
Hauteur de la fente d'introduction du courrier en mm	35,0
Largeur de la fente d'introduction du courrier en mm	360,0
Hauteur de la boîte aux lettres en mm	600,0
Largeur de la boîte aux lettres en mm	400,0
Hauteur de construction en mm	1200,0 | 1500,0 | 1700,0
Largeur totale en mm	570,0
Profondeur en mm	100,0 + 25,0 Toit de pluie
Poids en kg	22
État de livraison	Livraison en blocs, éléments de stand / boîte aux lettres divisés

Briefkasten Manufaktur Lippe GmbH
Werler Straße 60
32105 Bad Salzuflen

www.briefkasten-manufaktur.de
info@briefkasten-manufaktur.de
Tel.: +49 5222 807110

Geschäftsführer Oliver Woineck
Ust.ID.Nr. DE303690847
Handelsregister Amtsgericht Lemgo, HRB 8618

Esquisse

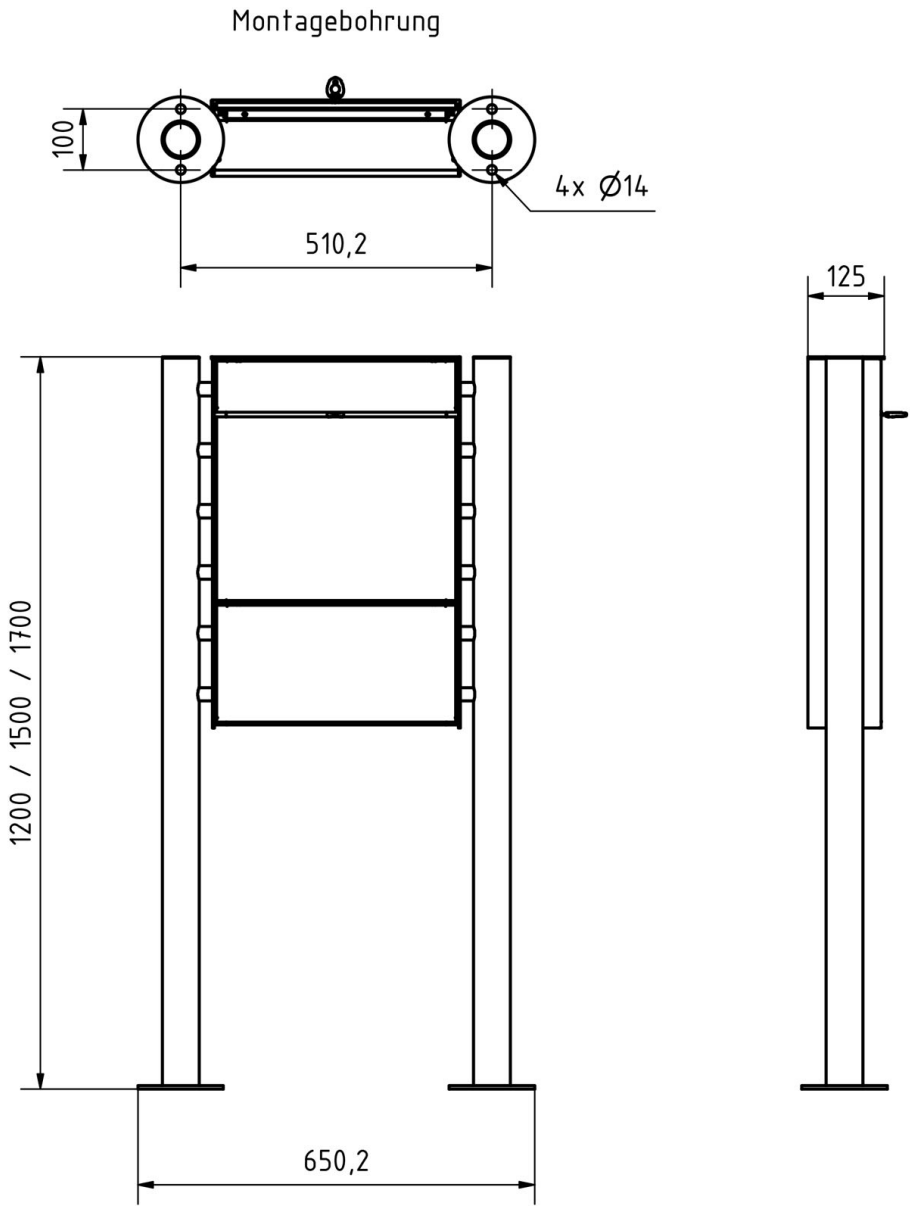

Plus d'images

Briefkasten Manufaktur Lippe GmbH
Werler Straße 60
32105 Bad Salzuflen

www.briefkasten-manufaktur.de
info@briefkasten-manufaktur.de
Tel.: +49 5222 807110

Geschäftsführer Oliver Woineck
Ust.ID.Nr. DE303690847
Handelsregister Amtsgericht Lemgo, HRB 8618

Briefkasten Manufaktur Lippe GmbH
Werler Straße 60
32105 Bad Salzuflen

www.briefkasten-manufaktur.de
info@briefkasten-manufaktur.de
Tel.: +49 5222 807110

Geschäftsführer Oliver Woineck
Ust.ID.Nr. DE303690847
Handelsregister Amtsgericht Lemgo, HRB 8618

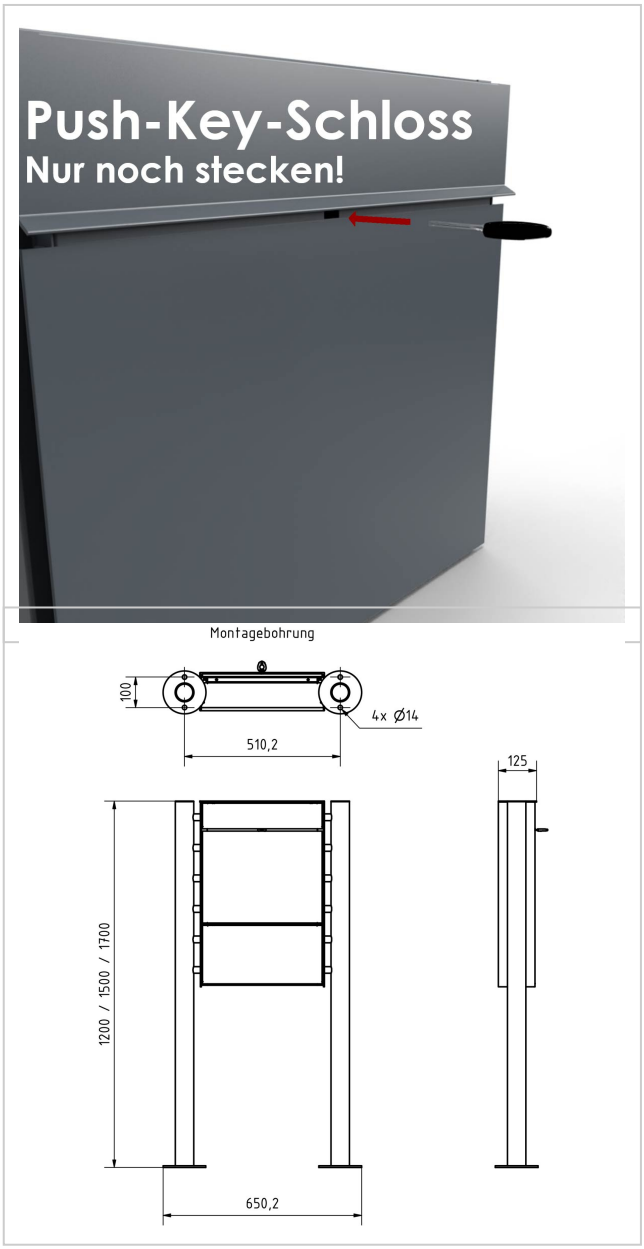

Briefkasten Manufaktur Lippe GmbH
Werler Straße 60
32105 Bad Salzuflen

www.briefkasten-manufaktur.de
info@briefkasten-manufaktur.de
Tel.: +49 5222 807110

Geschäftsführer Oliver Woineck
Ust.ID.Nr. DE303690847
Handelsregister Amtsgericht Lemgo, HRB 8618