10 boîtes aux lettres sur pied 5x2 Design BASIC 385P-9016 ST-T - RAL 9016 blanc signalisation | RAL 9016 blanc trafic structure fine mate | 300x110x385 mm (LxHxP) - ?? Normal 12 litres | avec 10 boîtes aux lettres

Numéro de référence 385P-9016-10W

Description du produit

10 boîtes aux lettres sur pied 5x2 Design BASIC 385P-9016 ST-T - RAL 9016 blanc trafic

Boîte aux lettres sur pied moderne pour 10 parties made in Germany by Briefkasten Manufaktur.

Les boîtes aux lettres sont en acier galvanisé, revêtues par poudre en RAL 9016 blanc trafic, les éléments de support sont en profilé d'aluminium anodisé, revêtu par poudre en RAL 9016 blanc trafic et sont de fabrication massive et en même temps très élégante. Cette boîte aux lettres sur pied se distingue par un habillage latéral étroit avec toit de protection contre la pluie et les gouttières d'évacuation de l'eau pour une protection optimale contre l'eau, un clapet d'introduction avec lèvre en caoutchouc, un solide porte-nom interchangeable et une serrure robuste. Cette boîte aux lettres est facile à entretenir et résistante.

Grâce à son mode de construction, elle est facile à monter soi-même.

- **Boîte aux lettres sur pied de 10 pièces entièrement revêtue par poudre en RAL 9016 blanc trafic structure fine mat.**
- L'installation est réalisée par la manufacture de boîtes aux lettres. Fabrication de qualité allemande "Made in Germany".
- Les boîtes aux lettres en acier galvanisé, revêtues par poudre en RAL 9016 blanc trafic à structure fine matte sont conformes à la norme DIN/EN 13724. Taille de l'ouverture (3,5 cm x 26,5 cm) pour C4 en hauteur, les grandes lettres peuvent y être insérées sans se plier.
- Trappes d'introduction avec lèvre en caoutchouc amortissant les bruits pour une introduction très silencieuse du courrier.
- Les portes s'ouvrent de gauche à droite.
- Incl. 2 clés avec numéro de clé et étiquette de nom interchangeable sous le clapet d'introduction par boîte aux lettres.
- Habillage latéral étroit et toit de protection contre la pluie en acier inoxydable V2A, revêtu par poudre en RAL 9016 blanc trafic structure fine mat.
- Les éléments de support sont en profilé d'aluminium, revêtu par poudre en RAL 9016 blanc trafic à structure fine, mat, pour un montage à vis ou un bétonnage.

Information importante :

Le courrier n'est protégé de l'humidité et des salissures que lorsque l'enveloppe est entièrement insérée et que le volet est fermé. Dans certaines conditions météorologiques extrêmes, de l'eau peut néanmoins pénétrer (selon DIN EN 13724 jusqu'à 1ccm). Ceci ne constitue pas un motif de réclamation.

Briefkasten Manufaktur Lippe GmbH
Werler Straße 60
32105 Bad Salzuflen

www.briefkasten-manufaktur.de
info@briefkasten-manufaktur.de
Tel.: +49 5222 807110

Geschäftsführer Oliver Woineck
Ust.ID.Nr. DE303690847
Handelsregister Amtsgericht Lemgo, HRB 8618

Caractéristiques du produit

Matériau de base	acier, galvanisé, Aluminium AlMg3 W19, Acier inoxydable V2A 1.4301
Série	BASIC
Caisses individuelles par volume	Normal > 10 litres
Inscription du nom	Badge d'identification
Type de montage	Autonome
Prélèvement de poste	Face avant
Nombre de boîtes	avec 10 boîtes aux lettres
Surface/couleur	RAL 9016 blanc trafic

Dimensions

Hauteur en mm	1
Hauteur du caisson individuel en mm	110,0
Largeur du caisson individuel en mm	300,0
Volume en litres	12
Hauteur de la fente d'introduction du courrier en mm	35,0
Largeur de la fente d'introduction du courrier en mm	265,0
Hauteur de la boîte aux lettres en mm	550,0
Largeur de la boîte aux lettres en mm	600,0
Hauteur de construction en mm	1200,0 | 1600,0
Largeur totale en mm	700,0
Profondeur en mm	435,0
Poids en kg	68
État de livraison	Livraison en blocs, éléments de stand / boîte aux lettres divisés

Briefkasten Manufaktur Lippe GmbH
Werler Straße 60
32105 Bad Salzuflen

www.briefkasten-manufaktur.de
info@briefkasten-manufaktur.de
Tel.: +49 5222 807110

Geschäftsführer Oliver Woineck
Ust.ID.Nr. DE303690847
Handelsregister Amtsgericht Lemgo, HRB 8618

Plus d'images

Briefkasten Manufaktur Lippe GmbH
Werler Straße 60
32105 Bad Salzuflen

www.briefkasten-manufaktur.de
info@briefkasten-manufaktur.de
Tel.: +49 5222 807110

Geschäftsführer Oliver Woineck
Ust.ID.Nr. DE303690847
Handelsregister Amtsgericht Lemgo, HRB 8618

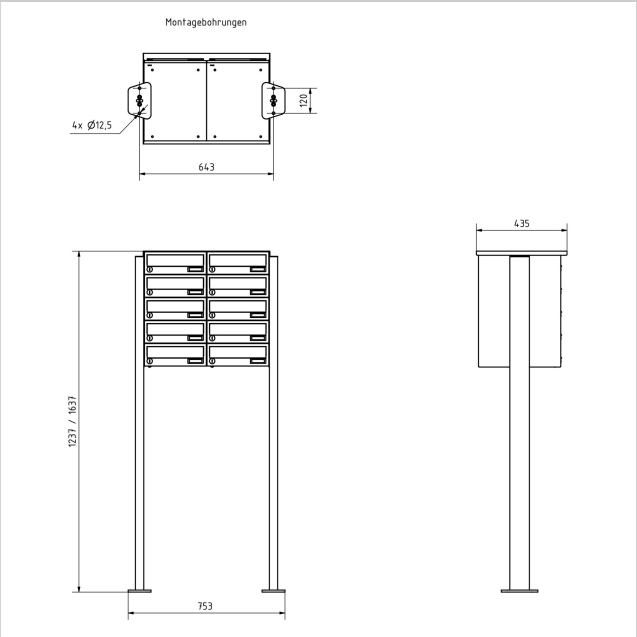

Briefkasten Manufaktur Lippe GmbH
Werler Straße 60
32105 Bad Salzuflen

www.briefkasten-manufaktur.de
info@briefkasten-manufaktur.de
Tel.: +49 5222 807110

Geschäftsführer Oliver Woineck
Ust.ID.Nr. DE303690847
Handelsregister Amtsgericht Lemgo, HRB 8618