Colonne de prises Colonne d'énergie BASIC 372 pour montage au sol - Acier inoxydable V2A poli | Prise de courant SCHUKO | 1 fois | acier inoxydable, poli

Numéro de référence 372-VA-1FACH

Description du produit

Colonne de prises Colonne d'énergie BASIC 372 pour montage au sol - Acier inoxydable V2A poncé

Colonne de prises moderne entièrement fabriquée en acier inoxydable V2A, poli. Cette colonne de prises est absolument résistante aux intempéries grâce à l'habillage latéral et au toit de protection contre la pluie en acier inoxydable de 2 mm, ainsi qu'à la prise de courant IP44, et parfaitement adaptée à l'extérieur.

- Colonne de prises entièrement en acier inoxydable V2A 1.4301, grain 240 poncé.
- La colonne de prises est réalisée chez Briefkasten Manufaktur. Fabrication de qualité allemande "Made in Germany".
- Corps et façade en acier inoxydable V2A 1.4301, grain 240 poncé.
- Habillage latéral et toit de protection contre la pluie en acier inoxydable V2A 1.4301 de 2 mm, grain 240 poncé.
- Prises de courant Schuko 16 A 250 V ~ avec couvercle rabattable en acier inoxydable V2A 1.4301, poli. Classe de protection IP 44 (éclaboussures d'eau).
- Couvercle rabattable (avec ressort de rappel) et avec bornes à ressort pour conducteurs rigides et flexibles non traités jusqu'à 2,5 mm2. Bornes de raccordement selon DIN VDE 0620.
- Plaque de base en acier inoxydable de 5 mm pour le montage par vis.

Caractéristiques du produit

Série	BASIC
Type de connexion	SCHUKO
Type de montage	Autonome
Matériau de base	Acier inoxydable V2A 1.4301
Surface/couleur	Meulé

Dimensions

Largeur en mm	112 | 182
Hauteur en mm	362 | 337
Profondeur en mm	132,0
Poids en kg	6
État de livraison	livré entièrement monté

Briefkasten Manufaktur Lippe GmbH
Werler Straße 60
32105 Bad Salzuflen

www.briefkasten-manufaktur.de
info@briefkasten-manufaktur.de
Tel.: +49 5222 807110

Geschäftsführer Oliver Woineck
Ust.ID.Nr. DE303690847
Handelsregister Amtsgericht Lemgo, HRB 8618

Esquisse

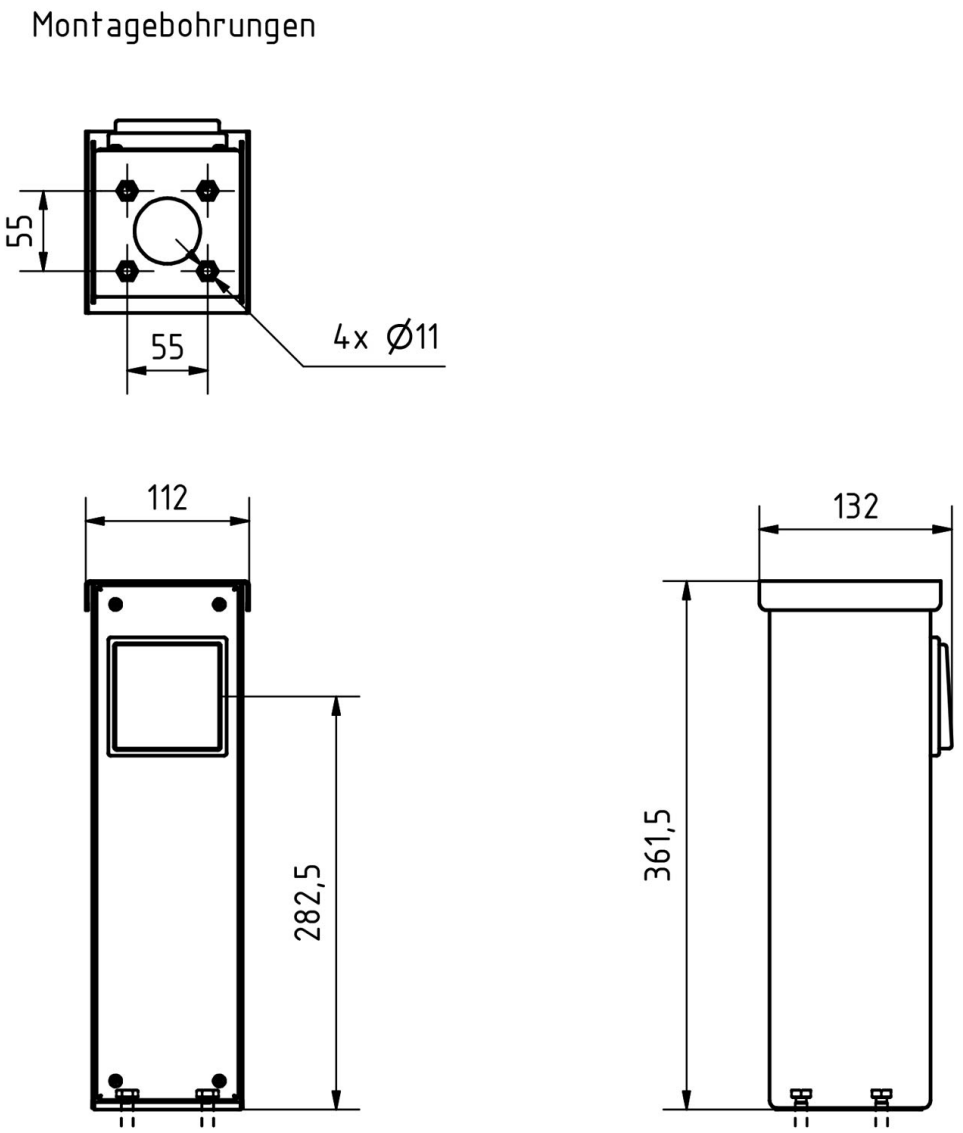

Briefkasten Manufaktur Lippe GmbH
Werler Straße 60
32105 Bad Salzuflen

www.briefkasten-manufaktur.de
info@briefkasten-manufaktur.de
Tel.: +49 5222 807110

Geschäftsführer Oliver Woineck
Ust.ID.Nr. DE303690847
Handelsregister Amtsgericht Lemgo, HRB 8618

Plus d'images

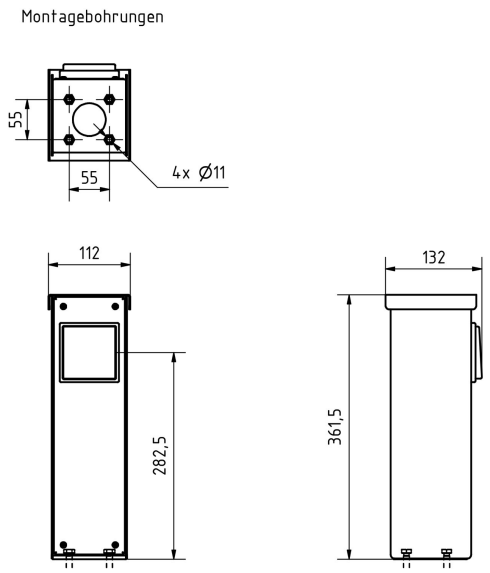

Briefkasten Manufaktur Lippe GmbH
Werler Straße 60
32105 Bad Salzuflen

www.briefkasten-manufaktur.de
info@briefkasten-manufaktur.de
Tel.: +49 5222 807110

Geschäftsführer Oliver Woineck
Ust.ID.Nr. DE303690847
Handelsregister Amtsgericht Lemgo, HRB 8618

Briefkasten Manufaktur Lippe GmbH
Werler Straße 60
32105 Bad Salzuflen

www.briefkasten-manufaktur.de
info@briefkasten-manufaktur.de
Tel.: +49 5222 807110

Geschäftsführer Oliver Woineck
Ust.ID.Nr. DE303690847
Handelsregister Amtsgericht Lemgo, HRB 8618