Boîte aux lettres design en saillie GRIMM - couleur au choix | ? Couleur au choix | En saillie

Numéro de référence 562-AP-1-SF

Description du produit

Boîte aux lettres design GRIMM® - Un chef-d'œuvre de la manufacture de boîtes aux lettres

La boîte aux lettres design GRIMM® est l'accroche-regard parfait pour chaque entrée. Avec ses lignes claires et son design sans fioritures, cette boîte aux lettres convainc sur toute la ligne. Développée avec plus de 21 ans d'expérience dans la construction de boîtes aux lettres, la GRIMM® réunit le meilleur de nos collections DESIGNER et GOETHE®. L'aspect affleurant de la boîte aux lettres DESIGNER rencontre la technique de fermeture la plus moderne et une protection optimale contre les intempéries, comme c'est le cas pour la collection GOETHE®.

La boîte aux lettres GRIMM® n'est pas seulement un point fort visuel, elle est également à la pointe en matière de fonctionnalité et de qualité. Grâce à la serrure innovante Push-Key, la boîte aux lettres peut être utilisée facilement et confortablement d'une seule main. Il suffit d'appuyer sur la porte pour l'ouvrir et de la fermer sans utiliser de clé. La serrure est protégée de manière optimale contre les intempéries. De plus, la boîte aux lettres est dotée d'un système de prélèvement intelligent : la porte s'ouvre de haut en bas, ce qui permet au courrier de rester en sécurité dans la boîte et de ne pas tomber vers vous. L'insertion se fait également de manière confortable par l'avant, des amortisseurs d'axe de haute qualité assurant une fermeture en douceur du clapet d'insertion. Le GRIMM est particulièrement unique grâce à son système de double boîte : le corps apparent en acier inoxydable V2A revêtu par poudre (1.4301) est installé en premier, tandis que le panneau peut être mis en place une fois les travaux de montage terminés. Le panneau déporté offre en outre une protection optimale contre la pluie et les autres influences environnementales.

Grâce à la norme DIN/EN 13724, la GRIMM est idéale pour les grandes lettres au format C4, qui peuvent être insérées sans être pliées. La boîte aux lettres GRIMM® convainc par sa qualité durable, son design intemporel et sa fonctionnalité bien pensée.

- Boîte aux lettres haut de gamme entièrement en acier inoxydable pour montage en saillie.
- Cache frontal en acier inoxydable V2A de 2 mm 1.4301, revêtu par poudre.
- Fabrication de qualité - Made in Germany by Briefkasten Manufaktur Lippe.
- Serrure innovante Push-Key avec 2 clés et numéro de clé, fermeture agréable sans clé, protection optimale contre les intempéries.
- La porte de retrait avec limiteur d'ouverture s'ouvre de haut en bas pour éviter que le courrier ne vous tombe dessus.
- Introduction frontale avec amortisseurs d'axe de haute qualité pour une introduction très silencieuse du courrier.
- Boîte aux lettres conforme à la norme DIN/EN 13724, taille d'introduction (3,5 cm x 32,5 cm) pour C4 horizontal - même les grandes lettres restent intactes. Protection supplémentaire contre le retrait en acier inoxydable intégrée.
- Protection optimale contre les intempéries grâce à un cache déporté.
- Inscription du nom en option, d'une hauteur d'environ 15-20 mm.
- Inscription optionnelle du numéro de maison d'une hauteur d'environ 70-80mm.
- Système de boîte double : idéal pour le montage en saillie. Le bandeau peut être installé facilement une fois les travaux de construction terminés.
- Boîtier apparent en acier inoxydable V2A de 2mm 1.4301, revêtu par poudre.

Briefkasten Manufaktur Lippe GmbH
Werler Straße 60
32105 Bad Salzuflen

www.briefkasten-manufaktur.de
info@briefkasten-manufaktur.de
Tel.: +49 5222 807110

Geschäftsführer Oliver Woineck
Ust.ID.Nr. DE303690847
Handelsregister Amtsgericht Lemgo, HRB 8618

Information importante :

Afin d'obtenir une protection optimale de votre courrier contre l'eau, la boîte aux lettres ou l'ensemble de boîtes aux lettres devrait, si possible, se trouver sous un avant-toit.

Le courrier n'est protégé de l'eau que lorsqu'il est entièrement déposé dans la boîte et que le clapet d'introduction est fermé. Le courrier qui n'est pas entièrement inséré permet à l'humidité et à la saleté de pénétrer dans la boîte aux lettres. Cette installation est protégée contre les infiltrations d'eau selon la norme DIN EN 13724. La pénétration d'eau ne constitue pas un motif de réclamation.

Caractéristiques du produit

Surface/couleur	RAL 9005 noir profond, RAL 3004 rouge pourpre, DB 703 fer micacé, RAL 7016 gris anthracite, RAL au choix (selon le tableau des couleurs), RAL 9007 aluminium gris, RAL 9016 blanc trafic
Série	GRIMM
Matériau de base	Acier inoxydable V2A 1.4301, Acier inoxydable 1.4016 (acier inoxydable magnétique)
Numéro de maison	Numéro de maison en gravure laser
Inscription du nom	Inscription du nom en gravure laser
Prélèvement de poste	Face avant
Nombre de boîtes	avec 1 boîte aux lettres
Caisses individuelles par volume	Grand > 16 litres
Type de montage	Encastré

Dimensions

Hauteur du caisson individuel en mm	460,0
Largeur du caisson individuel en mm	410,0
Volume en litres	26,0
Hauteur de la fente d'introduction du courrier en mm	35,0
Largeur de la fente d'introduction du courrier en mm	325,0
Hauteur de la boîte aux lettres en mm	510,0
Largeur de la boîte aux lettres en mm	460,0
Largeur totale en mm	460,0
Profondeur en mm	155,0
Poids en kg	26
État de livraison	livré monté

Esquisse

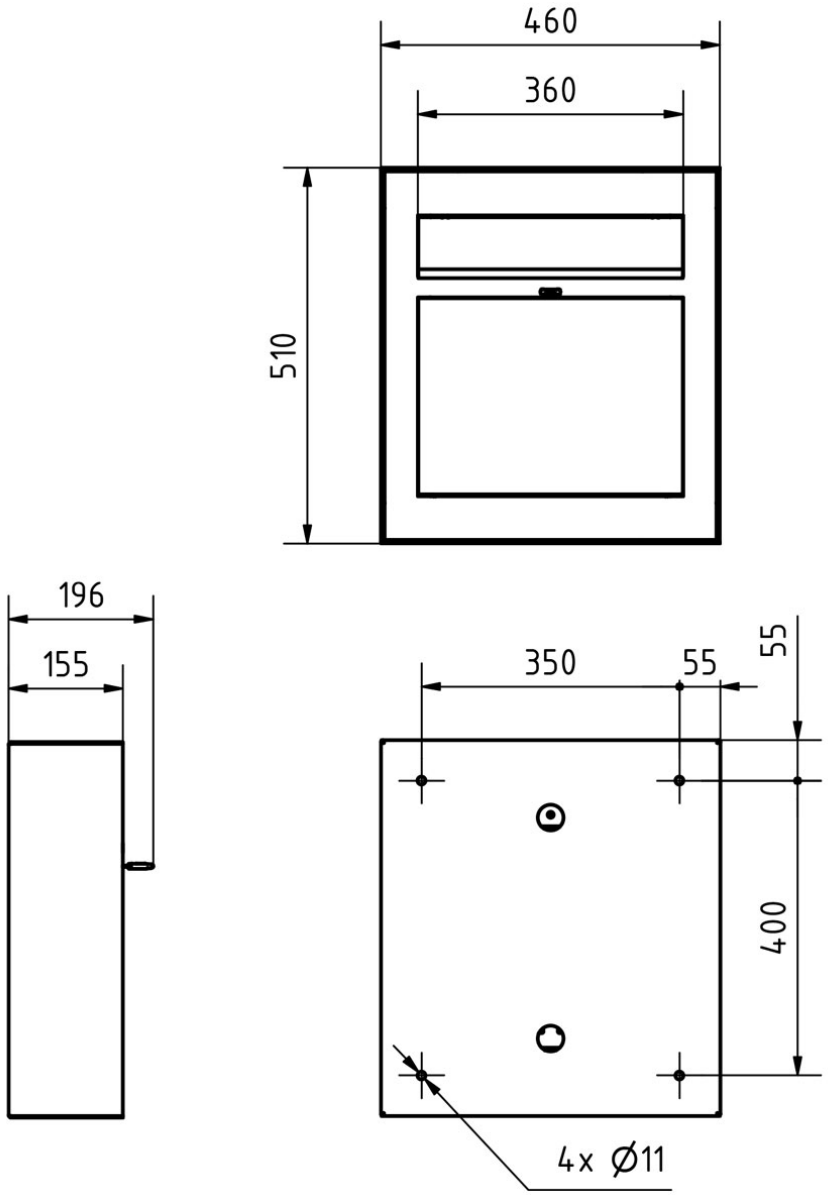

Briefkasten Manufaktur Lippe GmbH
Werler Straße 60
32105 Bad Salzuflen

www.briefkasten-manufaktur.de
info@briefkasten-manufaktur.de
Tel.: +49 5222 807110

Geschäftsführer Oliver Woineck
Ust.ID.Nr. DE303690847
Handelsregister Amtsgericht Lemgo, HRB 8618

Plus d'images

Briefkasten Manufaktur Lippe GmbH
Werler Straße 60
32105 Bad Salzuflen

www.briefkasten-manufaktur.de
info@briefkasten-manufaktur.de
Tel.: +49 5222 807110

Geschäftsführer Oliver Woineck
Ust.ID.Nr. DE303690847
Handelsregister Amtsgericht Lemgo, HRB 8618

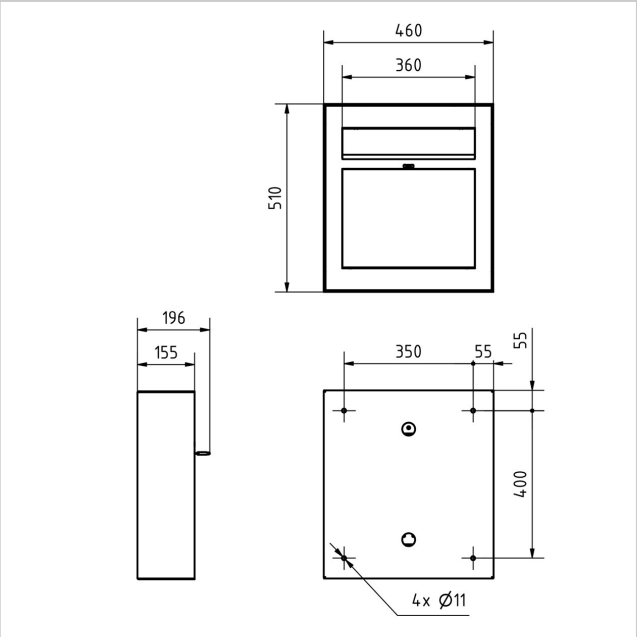
460
360
510
196
155
350
55
55
400
4x Ø11

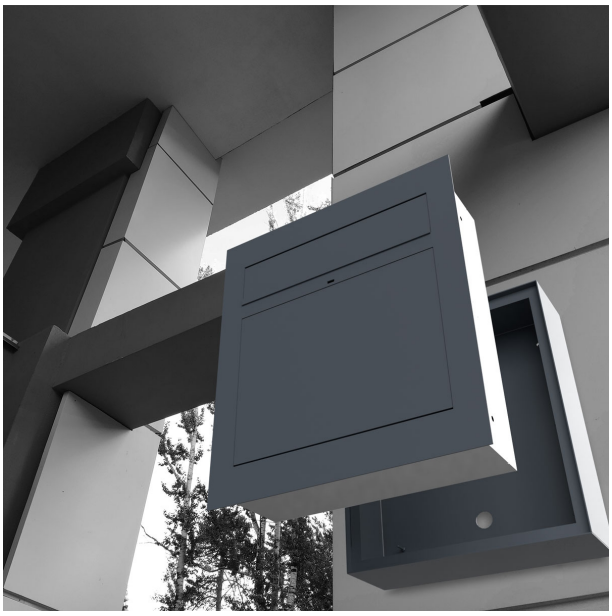

Push-Key-Schloss
Nur noch stecken!

Briefkasten Manufaktur Lippe GmbH
Werler Straße 60
32105 Bad Salzuflen

www.briefkasten-manufaktur.de
info@briefkasten-manufaktur.de
Tel.: +49 5222 807110

Geschäftsführer Oliver Woineck
Ust.ID.Nr. DE303690847
Handelsregister Amtsgericht Lemgo, HRB 8618