Boîte aux lettres design encastrée GOETHE UP sur le côté avec GIRA Système 106 - RAL au choix - AUDIO Set complet | Droite | sans compartiment pour les journaux | Gira Système 106 Set complet audio

Numéro de référence 215-UP-1-SPS-KSAGI106-R

Description du produit

Boîte aux lettres encastrée design GOETHE UP latérale avec système 106 GIRA - RAL au choix - AUDIO Set complet

Boîte aux lettres encastrée de haute qualité avec système Gira 106 intégré sans soudure dans un design affleurant. La boîte aux lettres moderne GOETHE est idéale pour les entrées exigeantes. La forme rectiligne sans serrure visible rend cette boîte aux lettres particulièrement élégante. 3 modules système GIRA sont inclus, la boîte aux lettres peut donc être utilisée directement. La station d'appartement GIRA correspondante et l'appareil de commande pour compléter cette boîte aux lettres sont inclus. Les modules peuvent être remplacés ultérieurement à volonté grâce au système de fixation simple.

Les dimensions de la boîte individuelle permettent une contenance d'environ 16 litres, la grande ouverture garantit que le courrier ne sera pas froissé, même avec des enveloppes DIN-C4 et des magazines ou après une absence de plusieurs jours. La serrure innovante Push-Key est invisible à l'intérieur de la boîte aux lettres. Il suffit d'insérer la clé dans l'ouverture existante (pas besoin de la tourner) pour que la porte s'ouvre. Grâce à la disposition de la serrure, cette boîte aux lettres est conçue de manière à ce que la porte de retrait empêche le courrier de tomber vers vous. Grâce au bord d'évacuation de l'eau, le courrier placé à l'intérieur est protégé de manière optimale contre les intempéries. Le clapet d'introduction est équipé d'amortisseurs d'axe de haute qualité, ce qui garantit une fermeture silencieuse et évite tout claquement gênant dû aux intempéries.

Les boîtes aux lettres de la collection GOETHE se distinguent par l'utilisation systématique d'acier inoxydable. Il en résulte une très grande longévité et durabilité. La construction a été développée par nos propres ingénieurs en vue d'une grande flexibilité ou modularité, d'un montage facile des pièces de rechange et d'un auto-assemblage simple. Les pièces de rechange de toutes les installations GOETHE sont disponibles directement dans notre boutique.

Grâce à sa conception, l'auto-assemblage est simple.

Modèle d'utilité protégé selon le DPMA, numéro de dossier DE : 20 2021 101 679.5

Briefkasten Manufaktur Lippe GmbH
Werler Straße 60
32105 Bad Salzuflen

www.briefkasten-manufaktur.de
info@briefkasten-manufaktur.de
Tel.: +49 5222 807110

Geschäftsführer Oliver Woineck
Ust.ID.Nr. DE303690847
Handelsregister Amtsgericht Lemgo, HRB 8618

- Boîte aux lettres encastrée entièrement en acier inoxydable.
- Fabrication de qualité - Made in Germany by Briefkasten Manufaktur Lippe.
- Boîte aux lettres (LH 400x400mm) en acier inoxydable 1.4016 (acier inoxydable magnétique), revêtement par poudre en RAL au choix.
- Serrure innovante Push-Key avec 2 clés.
- L'introduction et le retrait du courrier se font par l'avant. Clapet d'introduction avec amortisseurs d'axe de haute qualité pour une introduction très silencieuse du courrier.
- La boîte aux lettres est conforme à la norme DIN/EN 13724. Dimensions d'introduction (3,5 cm x 36,0 cm) pour C4 horizontal, les lettres de grande taille peuvent y être introduites sans se plier.
- La porte de retrait s'ouvre de haut en bas. Ainsi, le courrier ne peut pas tomber vers vous.
- Au choix avec numéro de maison et inscription du nom, gravés au laser.
- Boîte fonctionnelle (LH 400x200mm) en acier inoxydable 1.4016 (acier inoxydable magnétique), revêtement par poudre en RAL au choix.
- Plaque de sonnette en acier inoxydable, revêtue par poudre selon la couleur RAL. Pour une meilleure reconnaissance, une cloche est gravée au laser sur la plaque de sonnette.
- Cadre de recouvrement du crépi en profilé d'angle en acier inoxydable 25 x 58 mm, revêtu par poudre dans la couleur RAL.
- Y compris station d'appartement GIRA & appareil de commande joint, module de station de porte Système 106 intégré.

GIRA

Image not found or type unknown

Module de station de porte Gira Système 106 - 5565 920, monté sans câblage

- Module vocal compact avec bouton-poussoir d'appel intégré pour la communication entre l'intérieur et l'extérieur.
- Un microphone de haute qualité et un haut-parleur résistant aux intempéries assurent une bonne compréhension.
- Alimentation en tension via un bus 2 fils. Raccordement supplémentaire pour ZV (par ex. nécessaire à partir du 3e module de caméra).
- Tous les autres modules du Système 106 (sauf le module vocal) sont alimentés en tension via le module de station de porte.

Station d'appartement AP Gira 1250XX, jointe

- Station d'appartement entièrement prémontée en saillie, d'où une installation rapide et propre.
- Diversité de design grâce à l'intégration dans le programme d'interrupteurs, d'où une apparence uniforme de la communication de porte et de l'installation électrique.
- Montage avec ou sans cadre de finition.
- Montage simple grâce aux bornes à vis enfichables sur la plaque de montage. Le contact avec la station d'appartement est établi lors de l'enfichage de la station d'appartement sur la plaque de montage.
- Démontage facile de la station d'appartement lors de travaux de rénovation.
- Trous de fixation pour le montage.
- Transmission des signaux et alimentation de la station d'appartement via un bus bifilaire protégé contre les inversions de polarité et les courts-circuits.
- Possibilité de monter jusqu'à trois stations d'appartement en parallèle (en cas d'alimentation en tension via le bus 2 fils).
- Mise en service par une seule personne grâce à une procédure de mise en service simple.
- Différenciation de la tonalité d'appel entre l'appel de porte, l'appel interne et l'appel d'étage.
- Choix de cinq mélodies de sonnerie différentes, qui peuvent être attribuées individuellement à des boutons d'appel.
- Fonction mains libres (interphone à commande vocale avec suppression de l'écho et du bruit de fond).
- Fonction d'affirmation en cas de bruits ambiants forts pendant la communication.
- Fonction de blocage de l'écoute.
- Touches de commande avec diodes lumineuses intégrées pour l'affichage de l'état.

Appareil de commande audio REG Gira 128700, fourni

- Alimentation du bus 2 fils protégé contre l'inversion de polarité et les courts-circuits.
- Détection électronique de court-circuit et de surcharge à réinitialisation automatique des tensions de service et de la connexion de bus.
- Touches pour la programmation du système et de l'ouvre-porte.
- Indicateurs d'état à LED pour le fonctionnement, la surcharge, la programmation du système et la programmation de l'ouvre-porte.
- Sortie AC 12 V pour l'alimentation en tension d'un ouvre-porte usuel.
- Sortie AC 12 V permanente pour l'alimentation en tension d'une passerelle TKS-TK.
- Sortie de relais pour la commutation d'un ouvre-porte avec sa propre alimentation en tension.
- Temps de commutation de l'ouvre-porte réglable en continu de 1 à 10 s.

Information importante

Caméra ou préparation de l'interphone

Les interphones doivent être raccordés par un installateur électrique. Adressez-vous à l'électricien de confiance pour la planification, le montage et l'installation.

Protection contre l'eau

Afin d'obtenir une protection optimale de votre courrier contre l'eau, la boîte aux lettres ou l'ensemble de boîtes aux lettres devrait si possible se trouver sous un avant-toit.

Le courrier n'est protégé de l'eau que lorsqu'il est entièrement déposé dans la boîte et que le clapet d'introduction est fermé. Le courrier qui n'est pas entièrement inséré permet à l'humidité et à la saleté de pénétrer dans la boîte aux lettres. Cette installation est protégée contre les infiltrations d'eau selon la norme DIN EN 13724. La pénétration d'eau ne constitue pas un motif de réclamation.

Caractéristiques du produit

Surface/couleur	RAL 9005 noir profond, RAL 3004 rouge pourpre, DB 703 fer micacé, RAL 7016 gris anthracite, RAL au choix (selon le tableau des couleurs), RAL 9007 aluminium gris, RAL 9016 blanc trafic
Série	GOETHE
Technique de raccordement	2 fils
Nombre de boutons de sonnette	1 bouton-poussoir
Fonctions	Poste d'interphonie, Empreinte digitale, Clavier à code
Boîte de fonctions préparée pour le fabricant	GIRA
Matériau de base	Acier inoxydable V2A 1.4301, Acier inoxydable 1.4016 (acier inoxydable magnétique)
Numéro de maison	Numéro de maison en gravure laser
Inscription du nom	Inscription du nom en gravure laser
Prélèvement de poste	Face avant
Nombre de boîtes	avec 1 boîte aux lettres
Caisses individuelles par volume	Grand > 16 litres
Type de montage	Encastré

Dimensions

Hauteur du caisson individuel en mm	400,0
Largeur du caisson individuel en mm	400,0
Volume en litres	16
Hauteur de la fente d'introduction du courrier en mm	35,0
Largeur de la fente d'introduction du courrier en mm	360,0
Hauteur de la boîte aux lettres en mm	Dimension extérieure 450,0 | Dimension de montage 403,0
Largeur de la boîte aux lettres en mm	Dimension extérieure 652,0 | Dimension de montage 605,0
Largeur totale en mm	652,0
Profondeur en mm	100,0 | Cote de montage 103,5
Poids en kg	12
État de livraison	livré monté

Esquisse

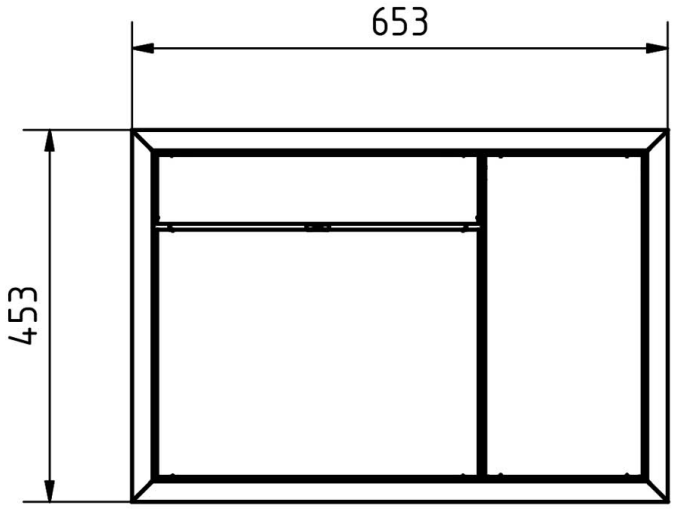

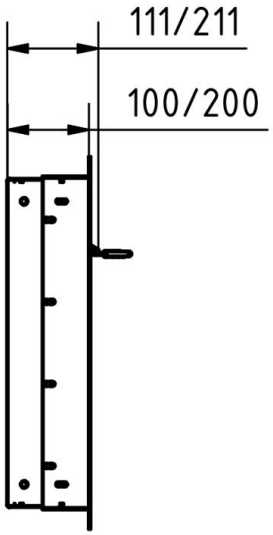

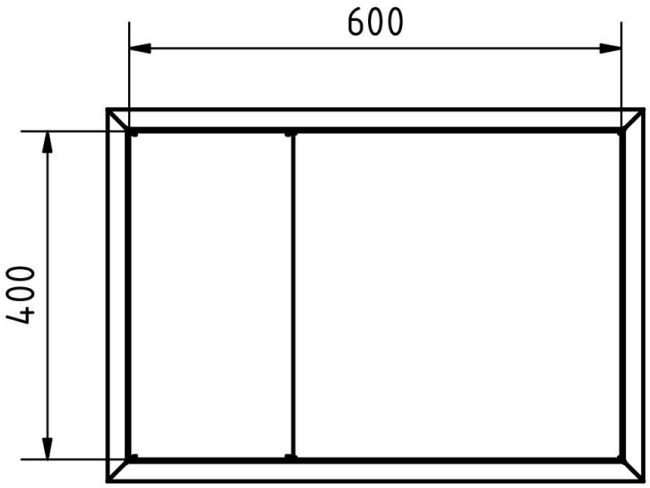

Plus d'images

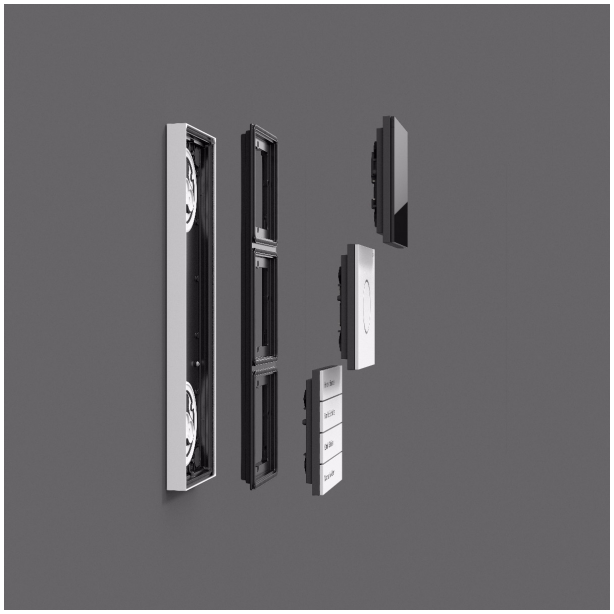

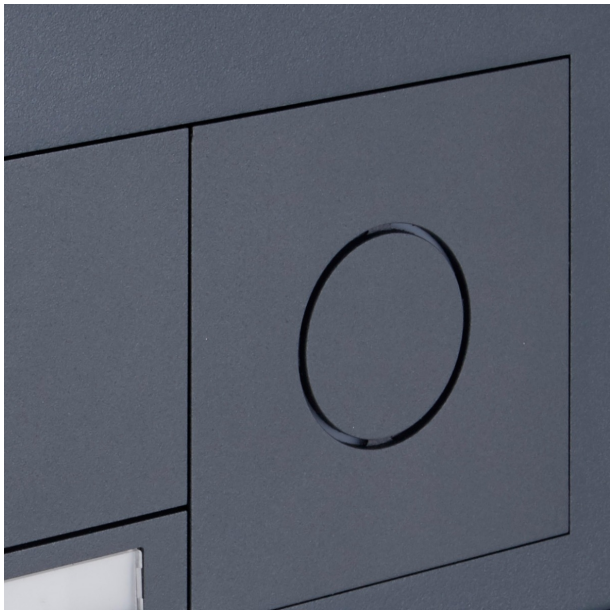

Briefkasten Manufaktur Lippe GmbH
Werler Straße 60
32105 Bad Salzuflen

www.briefkasten-manufaktur.de
info@briefkasten-manufaktur.de
Tel.: +49 5222 807110

Geschäftsführer Oliver Woineck
Ust.ID.Nr. DE303690847
Handelsregister Amtsgericht Lemgo, HRB 8618

Briefkasten Manufaktur Lippe GmbH
Werler Straße 60
32105 Bad Salzuflen

www.briefkasten-manufaktur.de
info@briefkasten-manufaktur.de
Tel.: +49 5222 807110

Geschäftsführer Oliver Woineck
Ust.ID.Nr. DE303690847
Handelsregister Amtsgericht Lemgo, HRB 8618

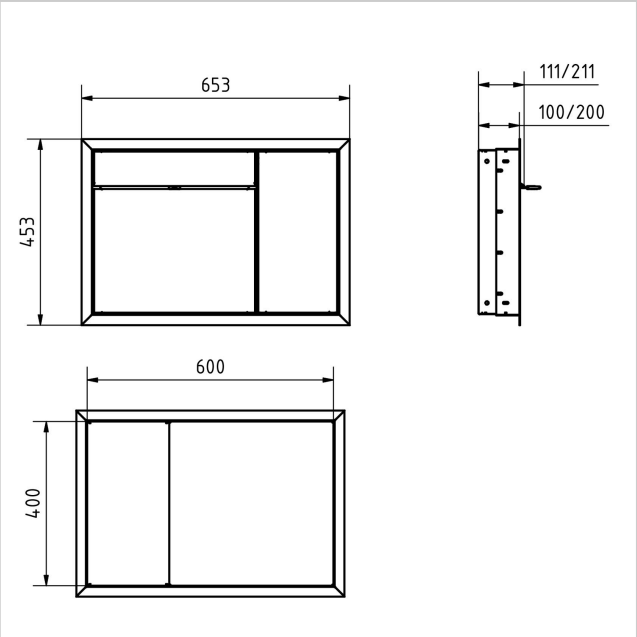

Briefkasten Manufaktur Lippe GmbH
Werler Straße 60
32105 Bad Salzuflen

www.briefkasten-manufaktur.de
info@briefkasten-manufaktur.de
Tel.: +49 5222 807110

Geschäftsführer Oliver Woineck
Ust.ID.Nr. DE303690847
Handelsregister Amtsgericht Lemgo, HRB 8618