Pare-chocs 672 ST-R - adapté à la borne de recharge Close - Acier inoxydable V2A poli

Numéro de référence 672-RS2

Description du produit

Pare-chocs 672 ST-R - adapté à la borne de recharge Close - acier inoxydable V2A brossé

Grâce à ses formes arrondies, cette élégante protection contre les chocs donne un aspect organique qui s'intègre dans tout environnement moderne. La protection contre les chocs est entièrement fabriquée en acier inoxydable V2A 1.4301 poli. Le matériau et la finition se distinguent par leur qualité supérieure. La résistance durable aux intempéries et la robustesse absolue contre les charges mécaniques élevées sont évidentes pour cette protection contre les chocs.

- Pare-chocs entièrement en acier inoxydable V2A 1.4301, grain 240 rectifié.
- La protection antichoc est fabriquée par la manufacture de boîtes aux lettres. Fabrication de qualité allemande "Made in Germany".
- Dimensions adaptées à nos colonnes et stèles.
- Les colonnes et les traverses sont en acier inoxydable V2A 1.4301 de 60,3 mm, grain 240 poli pour le montage par vis.

Dimensions

- sans plaque de base : 825,3mm x 300mm | 600mm x 487,3mm (L x H x P)
- avec plaque de base : 895mm x 300mm | 600mm x 587mm (L x H x P)
- Poids : env. 15kg

Caractéristiques du produit

Matériau de base	Acier inoxydable V2A 1.4301
Couleur	acier inoxydable, poli

Briefkasten Manufaktur Lippe GmbH
Werler Straße 60
32105 Bad Salzuflen

www.briefkasten-manufaktur.de
info@briefkasten-manufaktur.de
Tel.: +49 5222 807110

Geschäftsführer Oliver Woineck
Ust.ID.Nr. DE303690847
Handelsregister Amtsgericht Lemgo, HRB 8618

Plus d'images

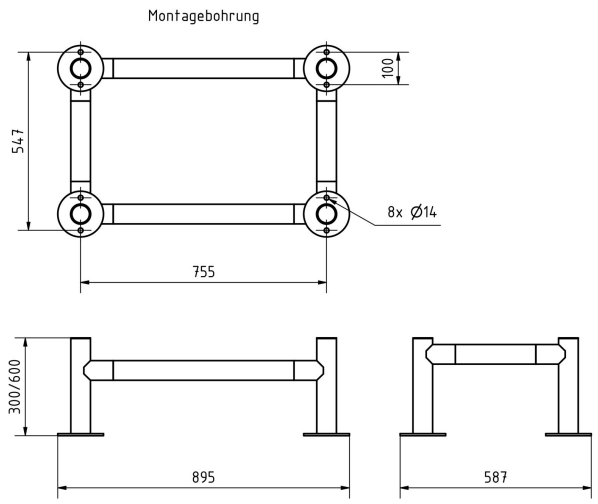

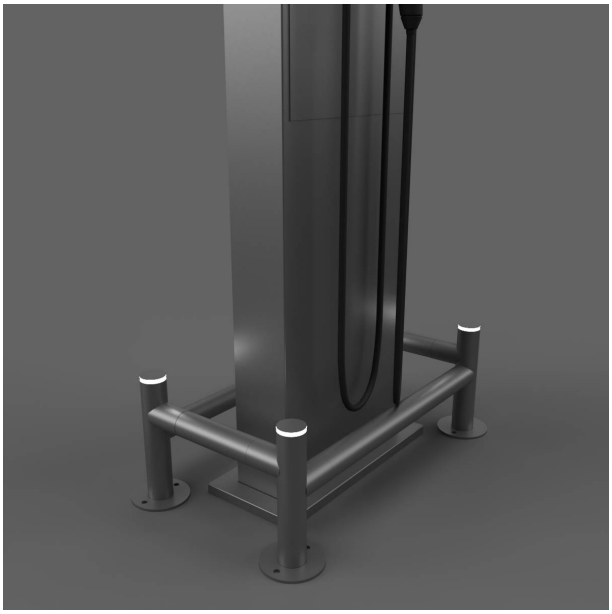

Briefkasten Manufaktur Lippe GmbH
Werler Straße 60
32105 Bad Salzuflen

www.briefkasten-manufaktur.de
info@briefkasten-manufaktur.de
Tel.: +49 5222 807110

Geschäftsführer Oliver Woineck
Ust.ID.Nr. DE303690847
Handelsregister Amtsgericht Lemgo, HRB 8618