# Boîte aux lettres de clôture 3 pièces 1x3 en acier inoxydable Design BASIC Plus 380XZ ST-T - RAL au choix | avec 3 boîtes aux lettres (1x3)

**Numéro de référence** 380XZ-P-3S

## Description du produit

## Boîte aux lettres de clôture 3x1 en acier inoxydable Design BASIC Plus 380XZ ST-T - RAL au choix - Retrait à l'arrière

Boîte aux lettres de clôture de haute qualité pour 3 parties made in Germany by Briefkasten Manufaktur.

Les boîtes aux lettres sont en acier inoxydable V2A, revêtues par poudre en couleur RAL, les éléments de support sont en aluminium, revêtus par poudre en couleur RAL. La finition de très haute qualité et le concept bien pensé font de cet ensemble de boîtes aux lettres notre top-seller. Cette boîte aux lettres se caractérise par un bord d'écoulement de l'eau pour une protection optimale contre l'eau, une lèvre en caoutchouc continue pour une insertion silencieuse, un porte-nom interchangeable solide, une anse de maintien du courrier pratique et une serrure très robuste. Cette boîte aux lettres est facile à entretenir et ne craint rien.

Les boîtes aux lettres de la collection BASIC Plus se distinguent par l'utilisation systématique d'acier inoxydable V2A et d'aluminium. Il en résulte une très grande longévité et durabilité. La construction a été développée par nos propres ingénieurs en vue d'une grande flexibilité ou modularité, d'un montage facile des pièces de rechange et d'un auto-assemblage simple. Les pièces de rechange sont directement disponibles pour toutes les installations BASIC Plus.

- **Boîte aux lettres de clôture pour 3 personnes avec boîtes aux lettres en acier inoxydable V2A, revêtues par poudre en couleur RAL.**
- L'installation est réalisée chez Briefkasten Manufaktur. Fabrication de qualité allemande "Made in Germany".
- L'introduction se fait par l'avant, le retrait par l'arrière.
- La boîte aux lettres est conforme à la norme DIN/EN 13724. Taille de l'ouverture (3,5 cm x 32,5 cm) pour C4 horizontal, on peut y glisser des lettres de grande taille sans les plier.
- Trappe d'introduction avec joint en caoutchouc antibruit pour une introduction très silencieuse du courrier.
- Les portes s'ouvrent de gauche à droite.
- Incl. 2 clés avec numéro de clé, porte-nom interchangeable sous le clapet d'introduction et arceau de maintien du courrier.
- Habillage latéral et toit de protection contre la pluie en acier inoxydable V2A, revêtu par poudre en couleur RAL.
- Les éléments de support sont en profilé d'aluminium, peints par poudrage en couleur RAL, à visser ou à bétonner.

**Information importante :**

Le courrier n'est protégé de l'humidité et des salissures que lorsque l'enveloppe est entièrement insérée et que le clapet est fermé. Dans certaines conditions météorologiques extrêmes, de l'eau peut néanmoins pénétrer (selon DIN EN 13724 jusqu'à 1ccm). Ceci ne constitue pas un motif de réclamation.

Briefkasten Manufaktur Lippe GmbH
Werler Straße 60
32105 Bad Salzuflen

www.briefkasten-manufaktur.de
info@briefkasten-manufaktur.de
Tel.: +49 5222 807110

Geschäftsführer Oliver Woineck
Ust.ID.Nr. DE303690847
Handelsregister Amtsgericht Lemgo, HRB 8618

## Caractéristiques du produit

| | |
|---|---|
| **Surface/couleur** | RAL 9005 noir profond, RAL 3004 rouge pourpre, DB 703 fer micacé, RAL 7016 gris anthracite, RAL au choix (selon le tableau des couleurs), RAL 9007 aluminium gris, RAL 9016 blanc trafic |
| **Série** | BASIC |
| **Caisses individuelles par volume** | Normal > 10 litres |
| **Inscription du nom** | Badge d'identification |
| **Matériau de base** | Aluminium AlMg3 W19, Acier inoxydable V2A 1.4301 |
| **Type de montage** | Autonome |
| **Nombre de boîtes** | avec 3 boîtes aux lettres |
| **Prélèvement de poste** | Verso |

## Dimensions

| | |
|---|---|
| **Hauteur du caisson individuel en mm** | 330,0 |
| **Largeur du caisson individuel en mm** | 355,0 |
| **Volume en litres** | 12 |
| **Hauteur de la fente d'introduction du courrier en mm** | 35,0 |
| **Largeur de la fente d'introduction du courrier en mm** | 325,0 |
| **Hauteur de la boîte aux lettres en mm** | 990,0 |
| **Largeur de la boîte aux lettres en mm** | 355,0 |
| **Hauteur de construction en mm** | 1200,0 \| 1600,0 |
| **Largeur totale en mm** | 535,0 |
| **Profondeur en mm** | 100,0 |
| **Poids en kg** | 30 |
| **État de livraison** | Livraison en blocs, éléments de stand / boîte aux lettres divisés |

## Esquisse

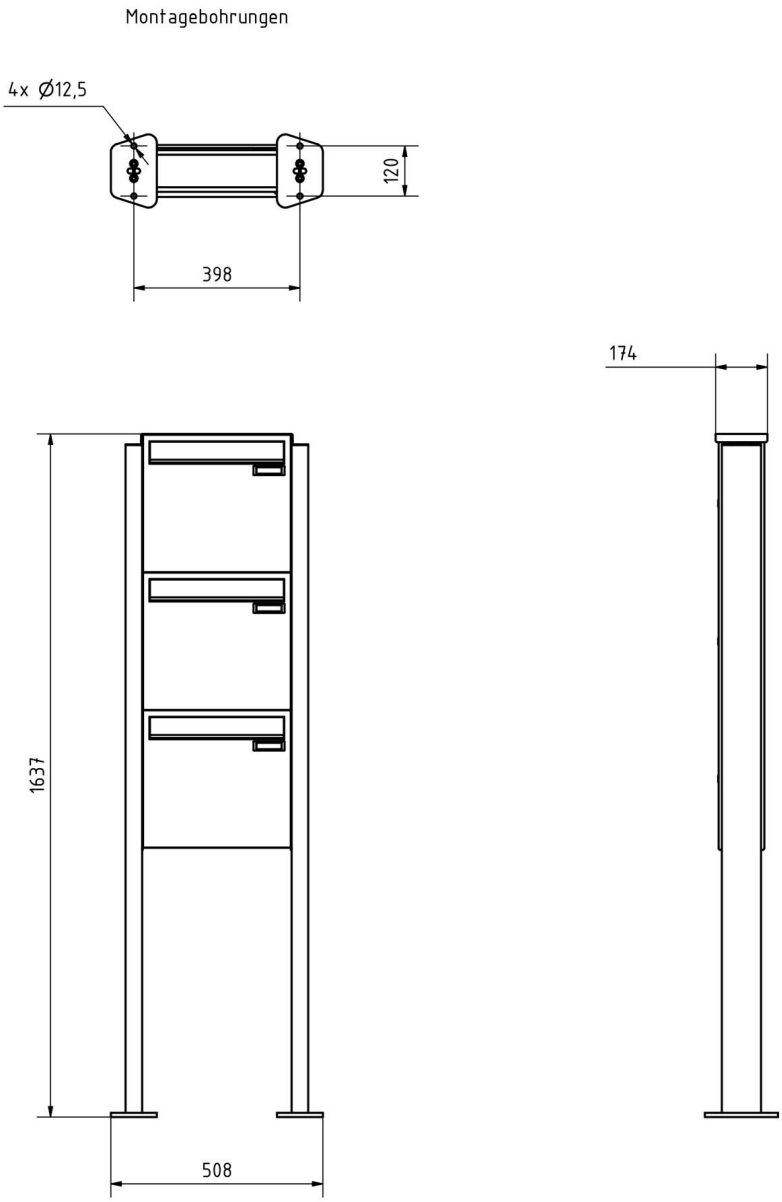


Briefkasten Manufaktur Lippe GmbH
Werler Straße 60
32105 Bad Salzuflen

www.briefkasten-manufaktur.de
info@briefkasten-manufaktur.de
Tel.: +49 5222 807110

Geschäftsführer Oliver Woineck
Ust.ID.Nr. DE303690847
Handelsregister Amtsgericht Lemgo, HRB 8618

# Plus d'images

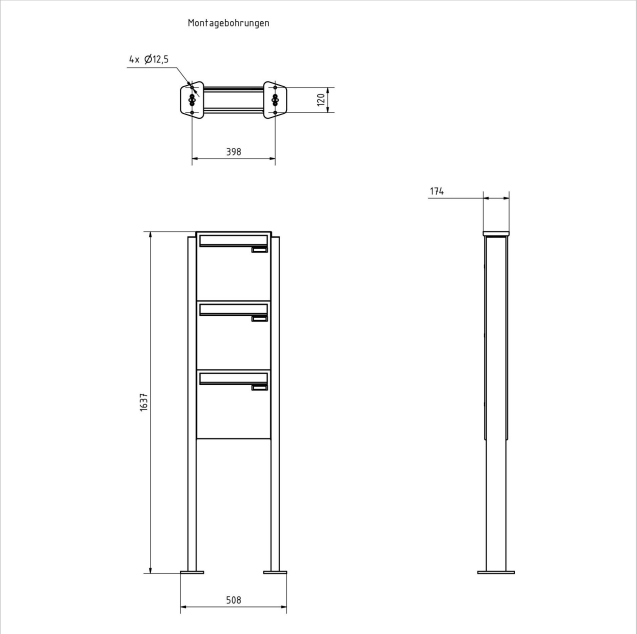


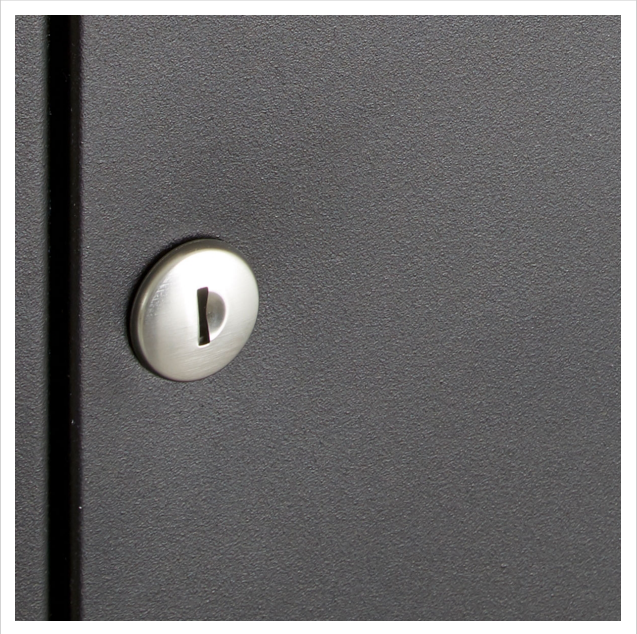

Briefkasten Manufaktur Lippe GmbH
Werler Straße 60
32105 Bad Salzuflen

www.briefkasten-manufaktur.de
info@briefkasten-manufaktur.de
Tel.: +49 5222 807110

Geschäftsführer Oliver Woineck
Ust.ID.Nr. DE303690847
Handelsregister Amtsgericht Lemgo, HRB 8618

Briefkasten Manufaktur Lippe GmbH
Werler Straße 60
32105 Bad Salzuflen

www.briefkasten-manufaktur.de
info@briefkasten-manufaktur.de
Tel.: +49 5222 807110

Geschäftsführer Oliver Woineck
Ust.ID.Nr. DE303690847
Handelsregister Amtsgericht Lemgo, HRB 8618