Plaque de sonnette en acier raffiné 150x85 BASIC 422 avec plaque nominative - 2 parties | 2 | acier inoxydable, poli

Numéro de référence 422-MP-2

Description du produit

Plaque de sonnette en acier raffiné 150x85 BASIC 422 avec plaque nominative - 2 parties

La plaque de sonnette BASIC en acier inoxydable V2A 1.4301, poli, a une finition de très haute qualité et dispose d'un bouton-poussoir robuste en acier inoxydable. Le montage s'effectue simplement en insérant les chevilles fournies dans la maçonnerie, puis en "enfonçant" l'élément dans les chevilles. Vous obtenez ainsi une fixation optimale et sûre. Le matériel de fixation est inclus.

- Plaque de sonnette pour 2 parties en acier inoxydable V2A 1.4301 de 2 mm, poli.
- Bouton de sonnette rond en acier inoxydable, au choix avec éclairage annulaire LED.
- Dimensions : 150 x 85 x 2 mm (l x h x p).
- Avec plaquette d'identité interchangeable (type 2).

Caractéristiques du produit

Série	BASIC
Nombre de boutons de sonnette	2 boutons-poussoirs
Matériau de base	Acier inoxydable V2A 1.4301
Surface/couleur	Meulé
Type de montage	Encastré

Dimensions

Largeur en mm	150
Hauteur en mm	85
Profondeur en mm	2,0 + 30,0

Briefkasten Manufaktur Lippe GmbH
Werler Straße 60
32105 Bad Salzuflen

www.briefkasten-manufaktur.de
info@briefkasten-manufaktur.de
Tel.: +49 5222 807110

Geschäftsführer Oliver Woineck
Ust.ID.Nr. DE303690847
Handelsregister Amtsgericht Lemgo, HRB 8618

Esquisse

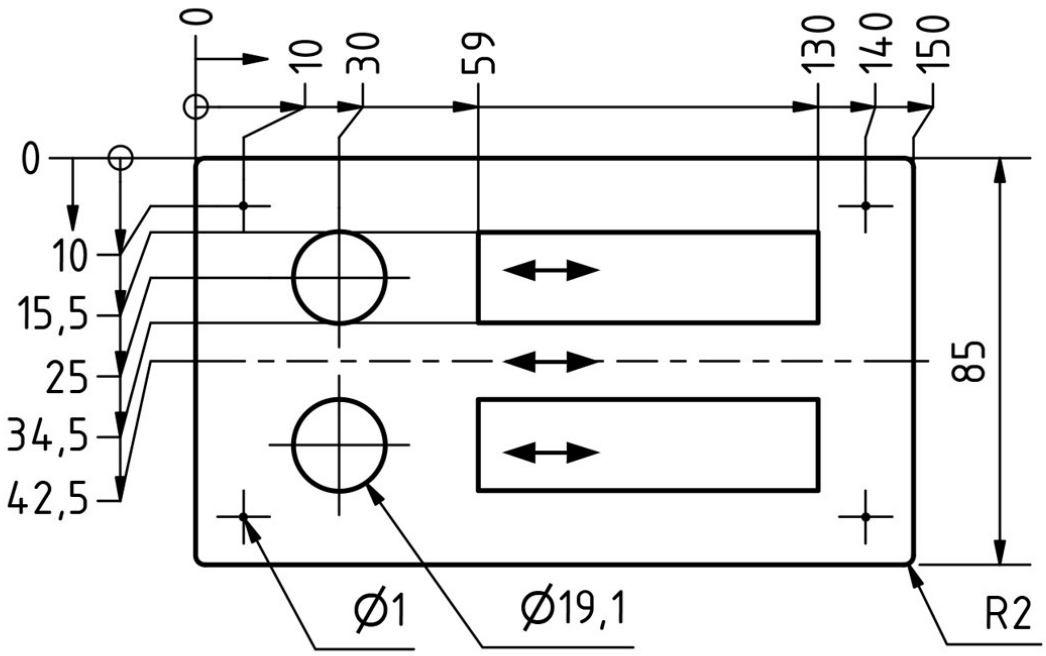

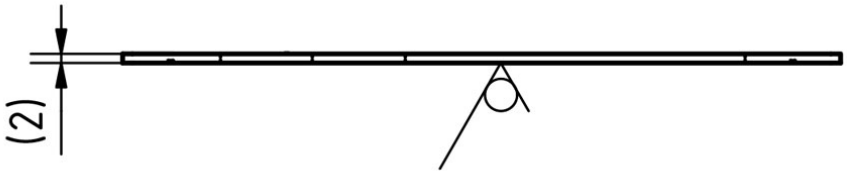

Plus d'images

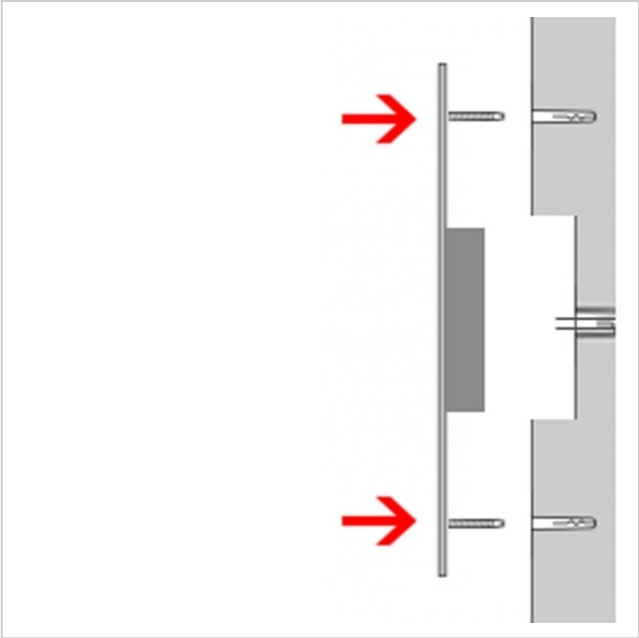

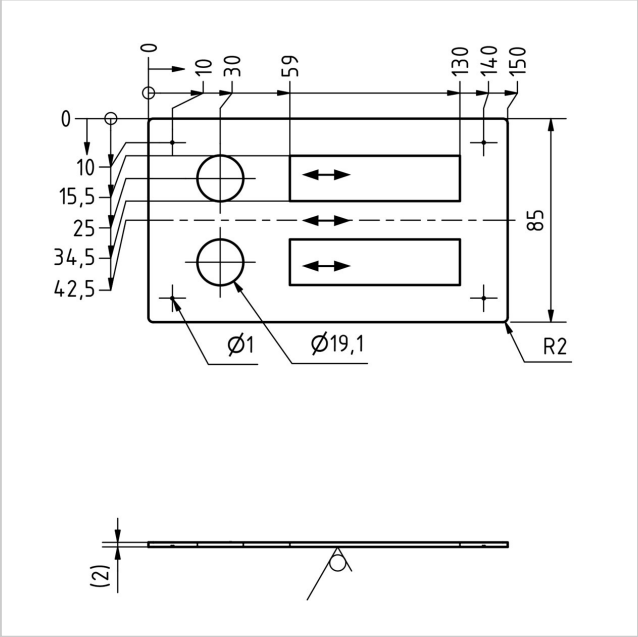

Briefkasten Manufaktur Lippe GmbH
Werler Straße 60
32105 Bad Salzuflen

www.briefkasten-manufaktur.de
info@briefkasten-manufaktur.de
Tel.: +49 5222 807110

Geschäftsführer Oliver Woineck
Ust.ID.Nr. DE303690847
Handelsregister Amtsgericht Lemgo, HRB 8618